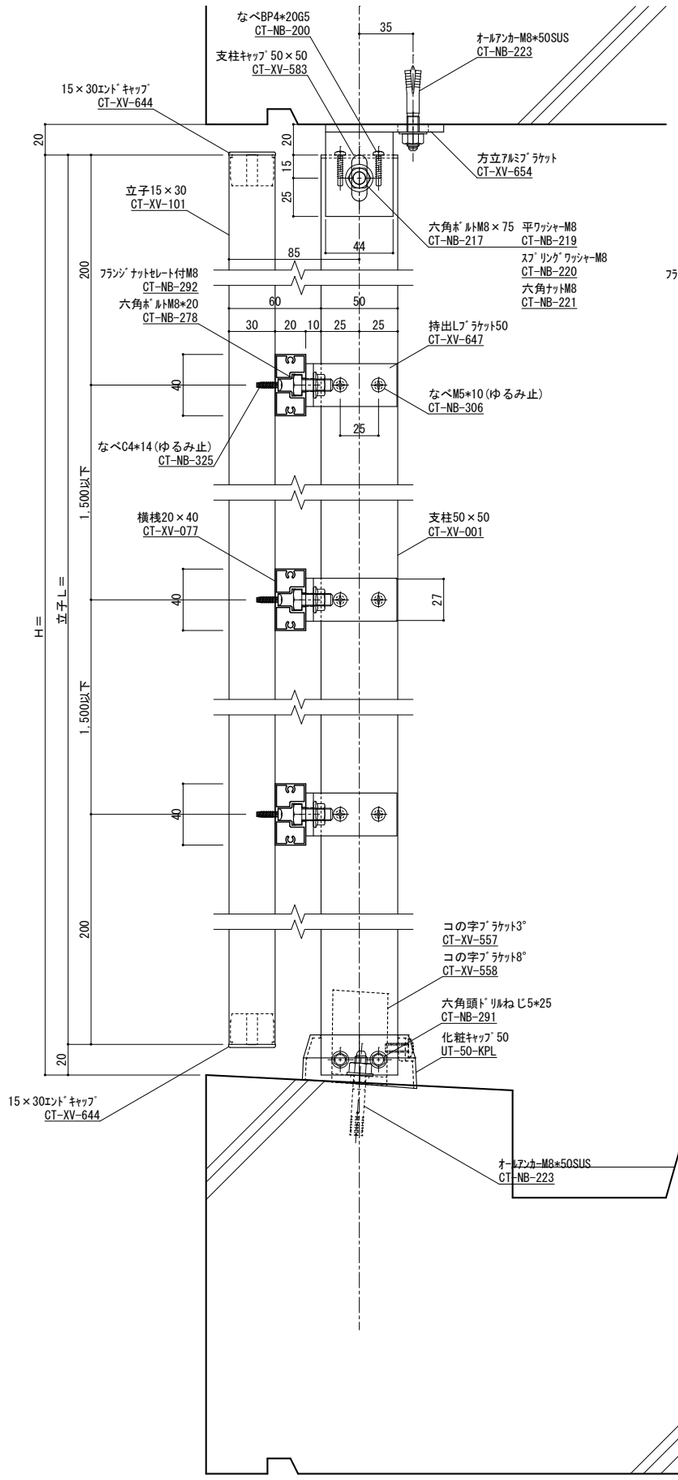

縦断面図　S=1／2

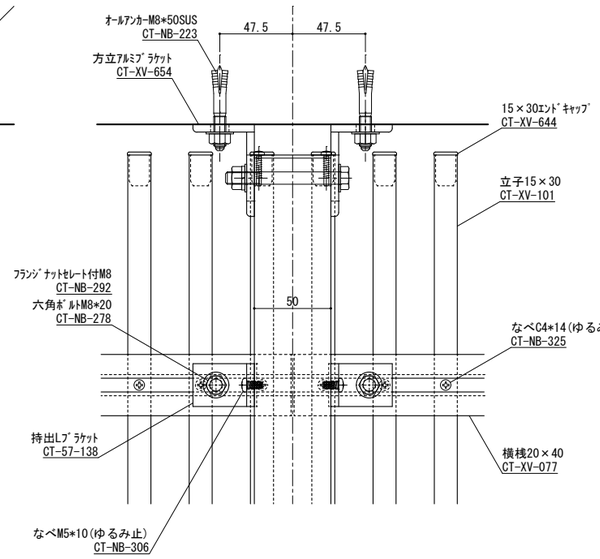

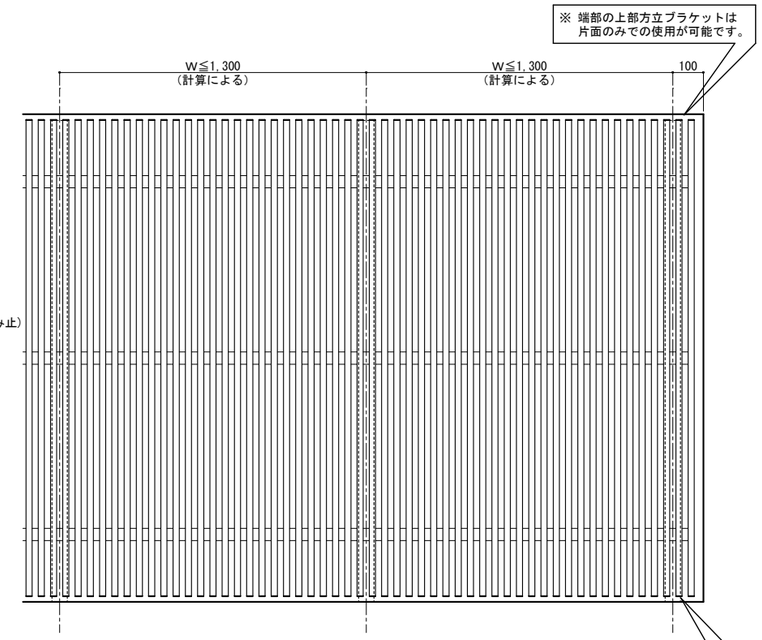

姿図　S=1／10

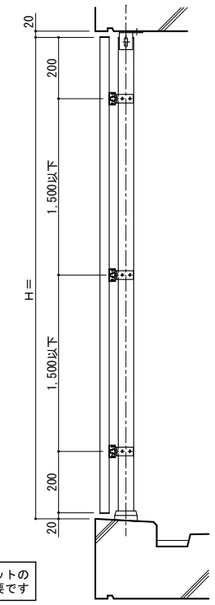

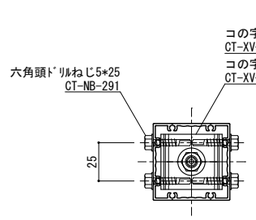

柱脚部　S=1／2

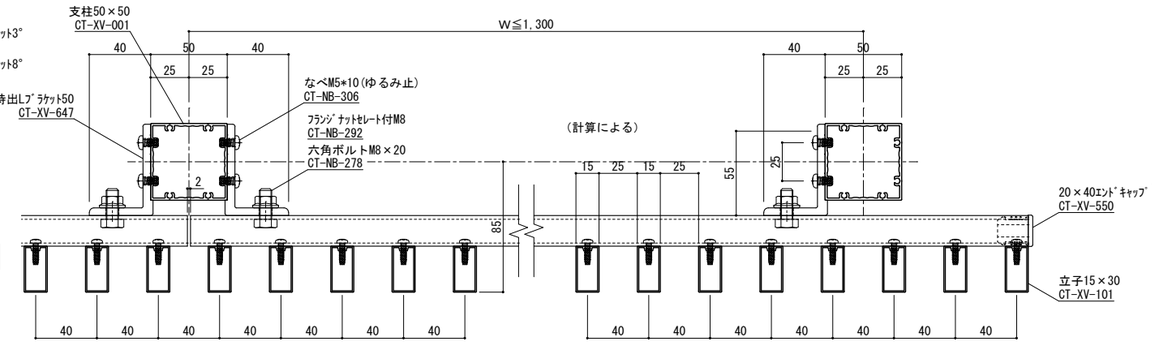

横断面図　S=1／2

手摺埋め込み部と鉄筋が干渉しないよう鉄筋位置を下げる等躯体寸法、配筋位置を確認、設定してください。
鉄筋とアンカーが干渉する場合、鉄筋を切断する必要があります。予めご了承ください。

ねじ種類記号
A:1種タッピンねじ　B:2種タッピンねじ　BP:2種ガイド付きタッピンねじ　C:3種タッピンねじ
M:ミリ小ねじ　Dr:ドリルねじ　PW:平ワッシャー　SW:スプリングワッシャー

変更記号	日付	変更事項	担当	作図	検図	確認
1						
2						
3						
4						
5						

備考
表面処理：陽極酸化塗装複合皮膜
仕上色：アルマイトカラー（標準規格色）

1	笠木ジョイント
2	足元二本ボルト
3	足元コの字アンカー
埋	足元埋め込み
4	ベースアンカー

設計監理　殿
施工　殿
工事名
図面内容　侵入防止柵（千本格子持出85）参考納まり図
受領印　年　月　日

株式会社 ツツミ
担当　作図　検図　確認

縮尺　1/2　1/10
姿図第　号図参照
断面図第　号図参照
納り図第　号図参照
図番　／　枚
管理番号
CAD管理番号

A1

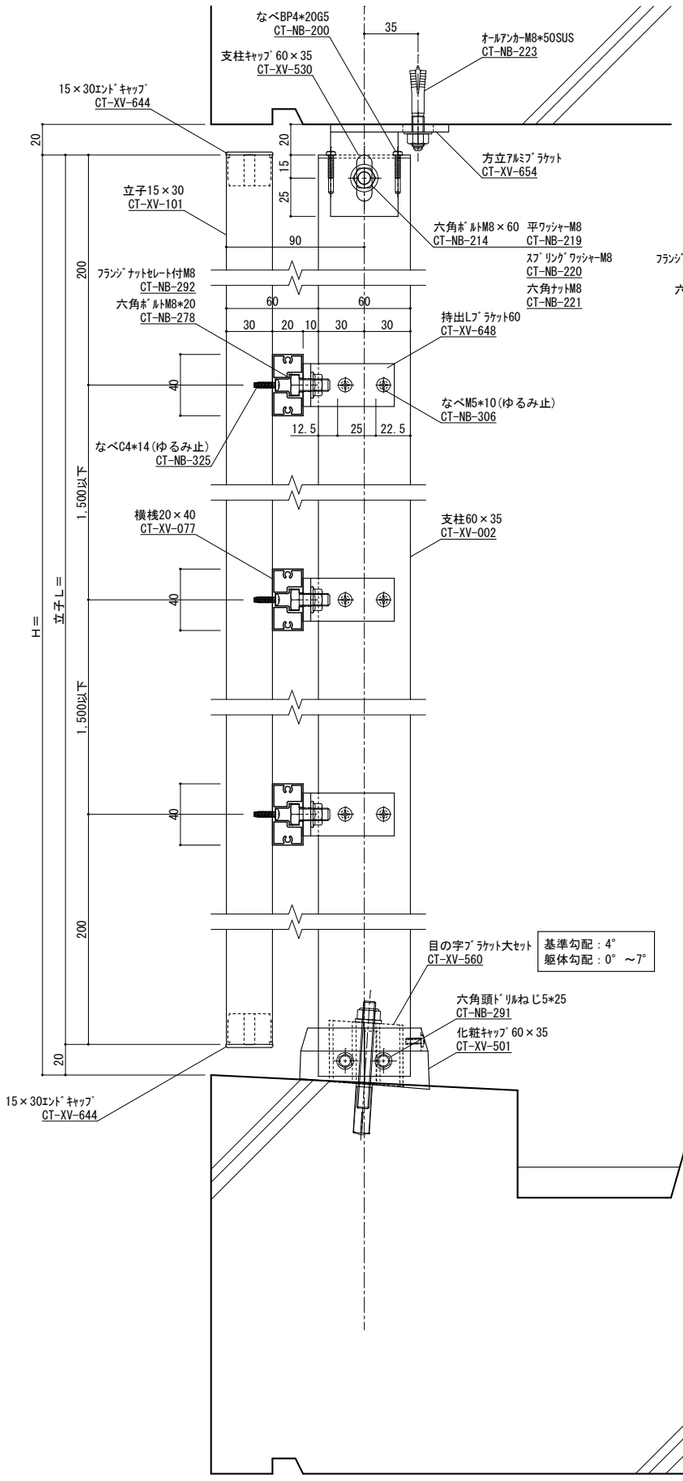

縦断面図　S=1／2

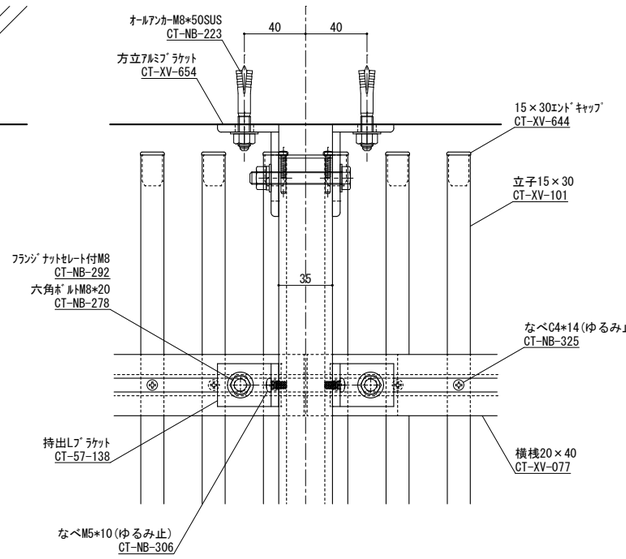

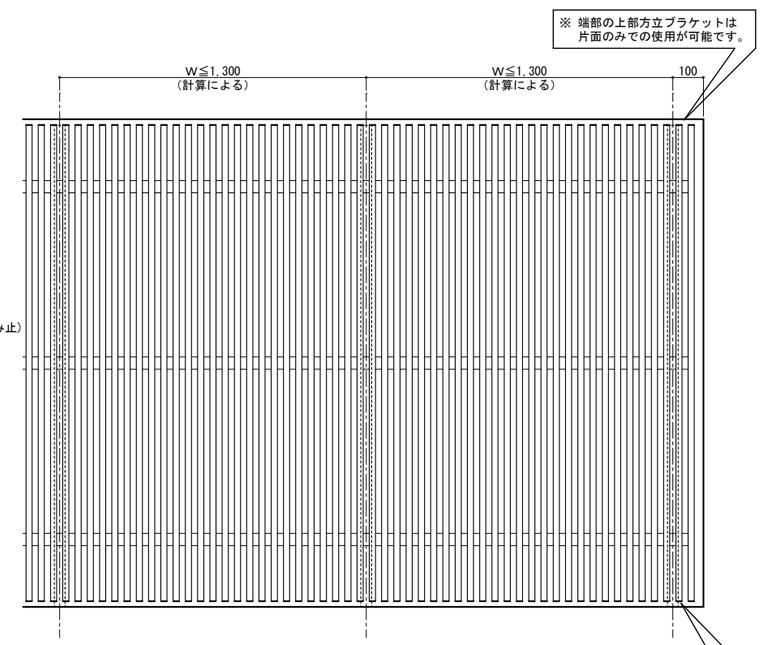

姿図　S=1／10

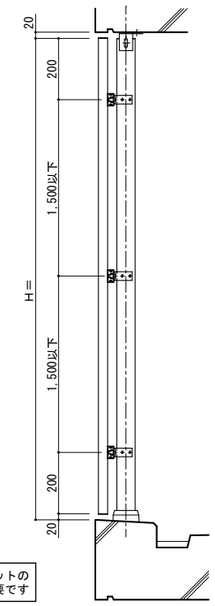

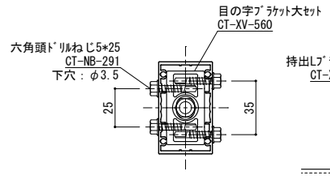

柱脚部　S=1／2

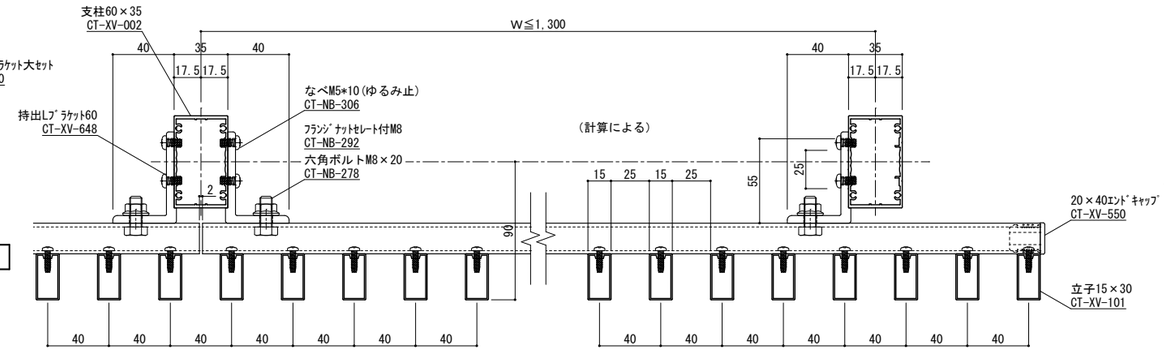

横断面図　S=1／2

手摺埋め込み部と鉄筋が干渉しないよう鉄筋位置を下げる等躯体寸法、配筋位置を確認、設定してください。
鉄筋とアンカーが干渉する場合、鉄筋を切断する必要があります。予めご了承ください。

ねじ種類記号
A:1種タッピンねじ　B:2種タッピンねじ　BP:2種ガイド付きタッピンねじ　C:3種タッピンねじ
M:ミリ小ねじ　Dr:ドリルねじ　PW:平ワッシャー　SW:スプリングワッシャー

変更記号	日付	変更事項	担当	作図	検図	確認
1						
2						
3						
4						
5						

備考
表面処理：陽極酸化塗装複合皮膜
仕上色：アルマイトカラー（標準規格色）

1	笠木ジョイント
2	足元二本ボルト
3	足元コの字アンカー
埋	足元埋め込み
4	ベースアンカー

設計監理　殿
施工　殿
工事名
図面内容　侵入防止柵（千本格子持出90）参考納まり図
受領印　年　月　日

株式会社 ツツミ
担当　作図　検図　確認

縮尺　1/2　1/10
姿図第　号図参照
断面図第　号図参照
納り図第　号図参照
図番　／　枚
管理番号
CAD管理番号

A1

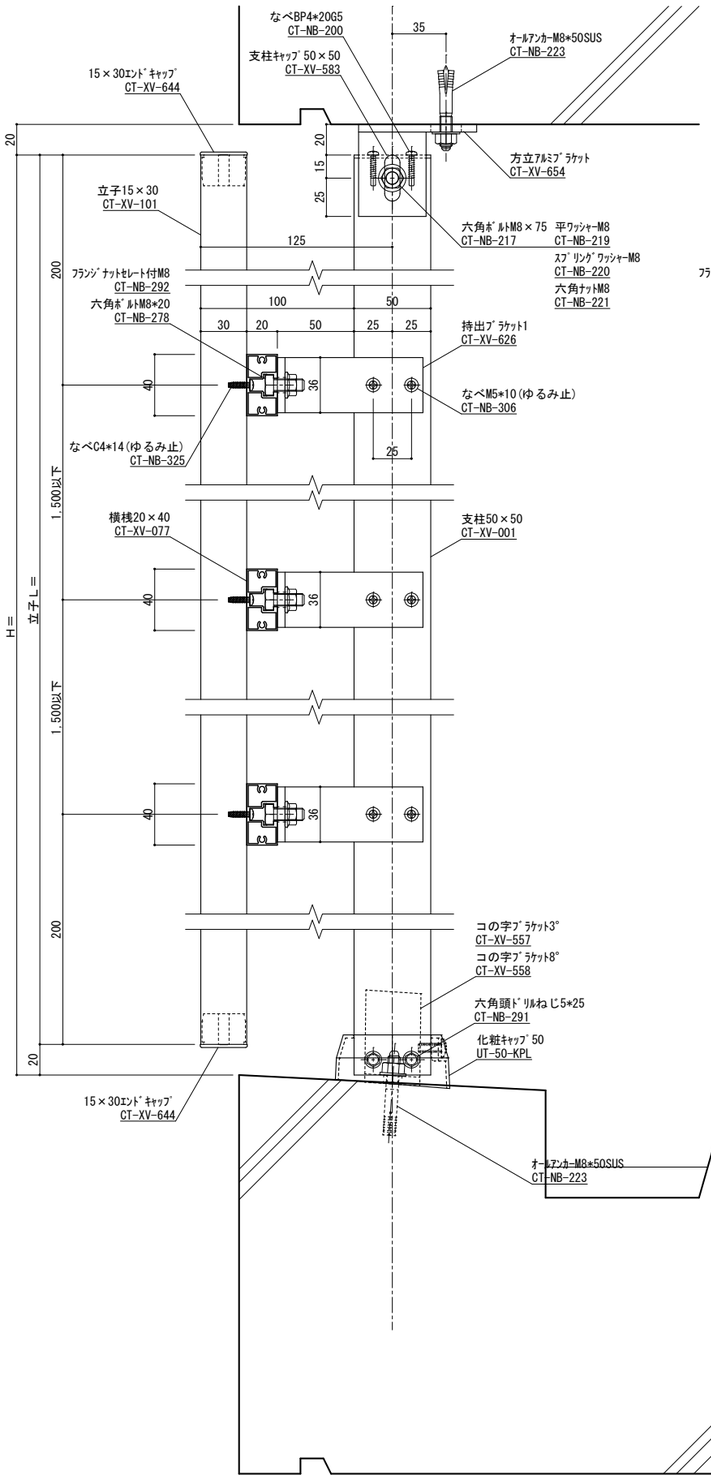

縦断面図　S=1／2

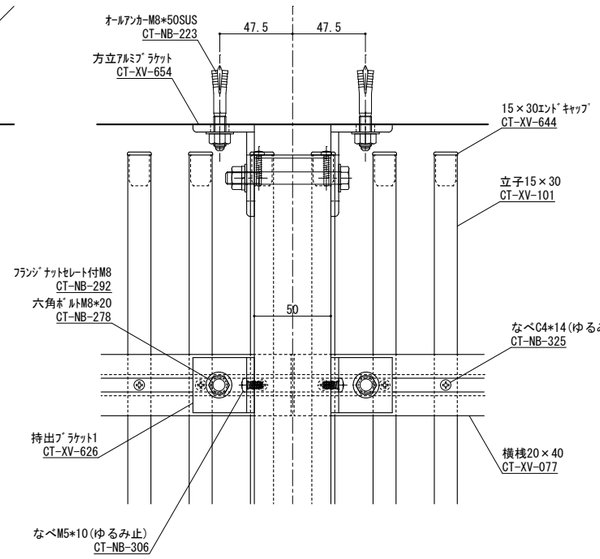

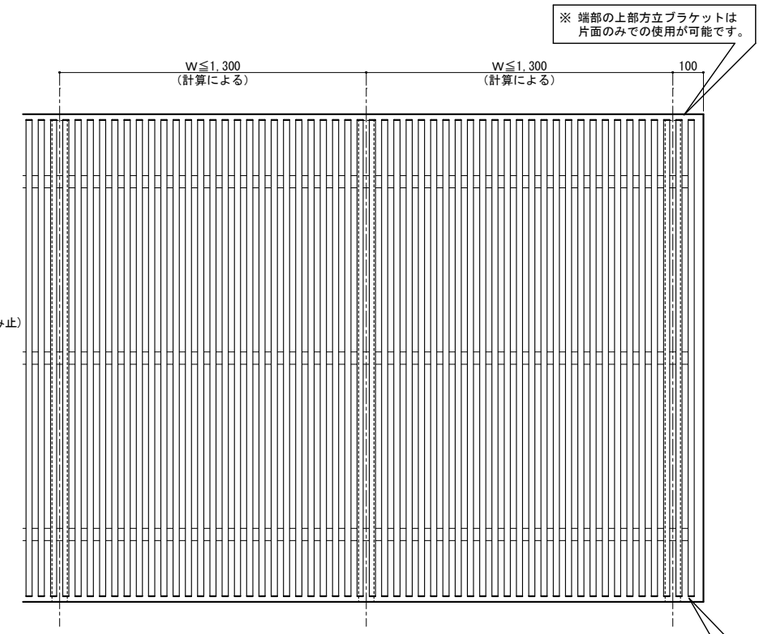

姿図　S=1／10

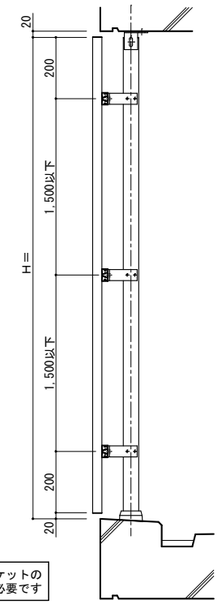

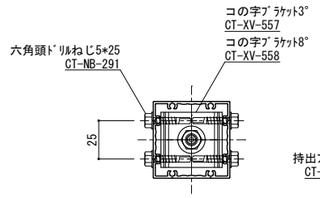

柱脚部　S=1／2

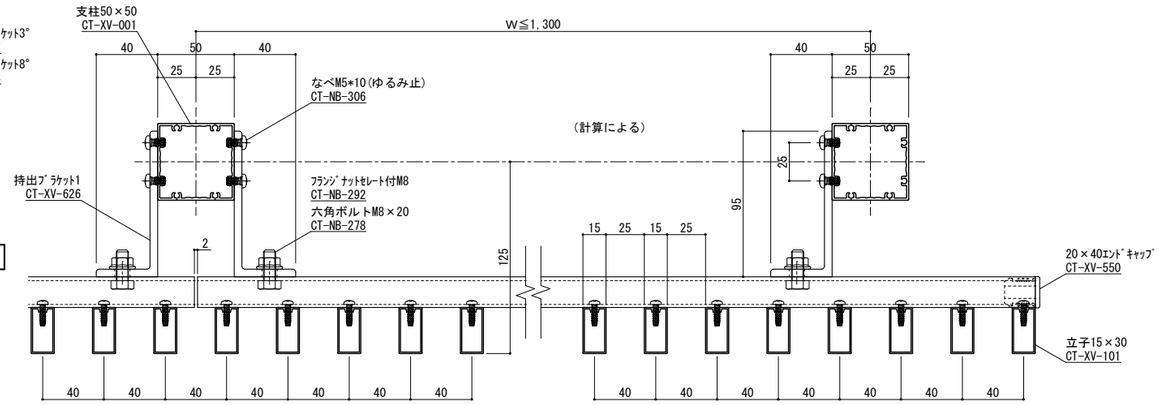

横断面図　S=1／2

手摺埋め込み部と鉄筋が干渉しないよう鉄筋位置を下げる等躯体寸法、配筋位置を確認、設定してください。
鉄筋とアンカーが干渉する場合、鉄筋を切断する必要があります。予めご了承ください。

ねじ種類記号
A:1種タッピンねじ　B:2種タッピンねじ　BP:2種ガイド付きタッピンねじ　C:3種タッピンねじ
M:ミリ小ねじ　Dr:ドリルねじ　PW:平ワッシャー　SW:スプリングワッシャー

変更記号	日付	変更事項	担当	作図	検図	確認
1						
2						
3						
4						
5						

備考
表面処理：陽極酸化塗装複合皮膜
仕上色：アルマイトカラー（標準規格色）

1	笠木ジョイント
2	足元二本ボルト
3	足元コの字アンカー
埋	足元埋め込み
4	ベースアンカー

設計監理　殿
施工　殿
工事名
図面内容　侵入防止柵（千本格子持出125）参考納まり図
受領印　年　月　日

株式会社 ツツミ
担当　作図　検図　確認

縮尺　1/2　1/10
姿図第　号図参照
断面図第　号図参照
納り図第　号図参照
図番　／　枚
管理番号
CAD管理番号

A1

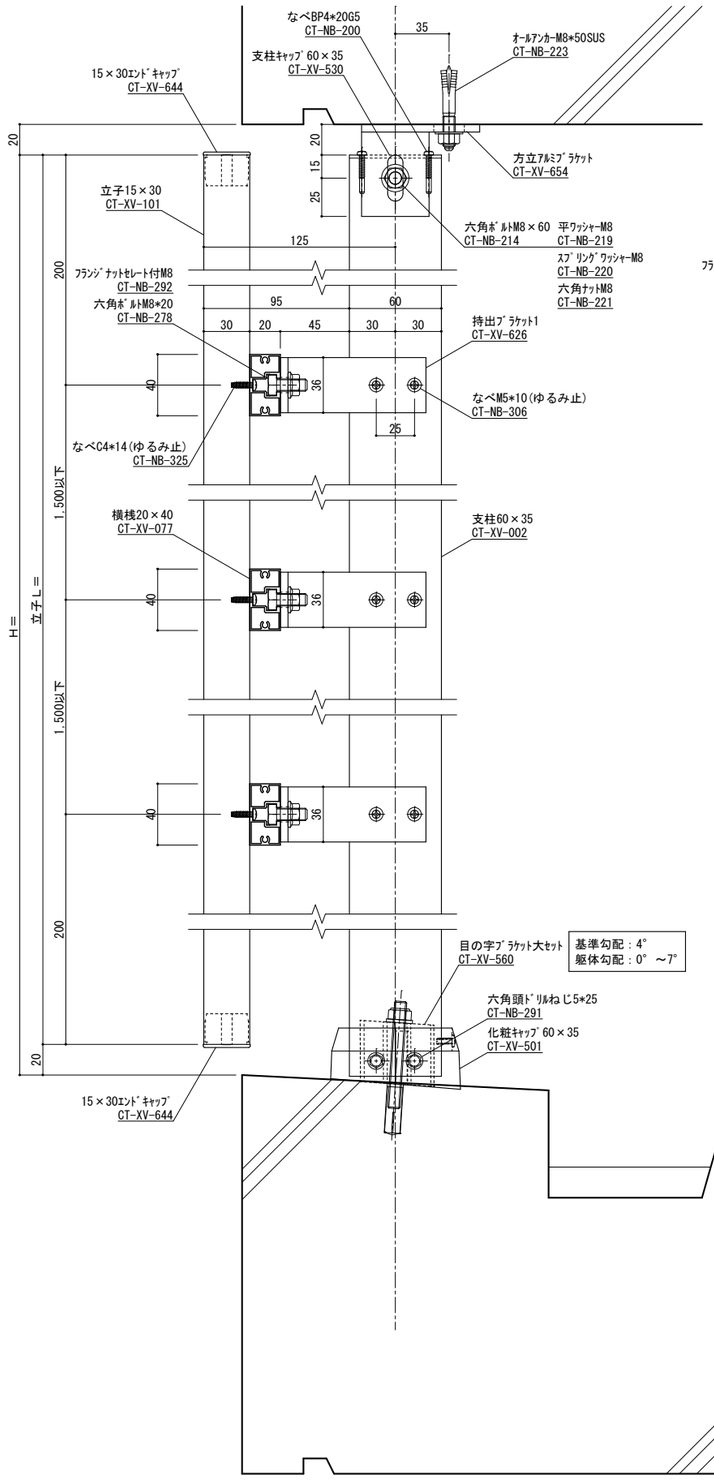

縦断面図　S=1／2

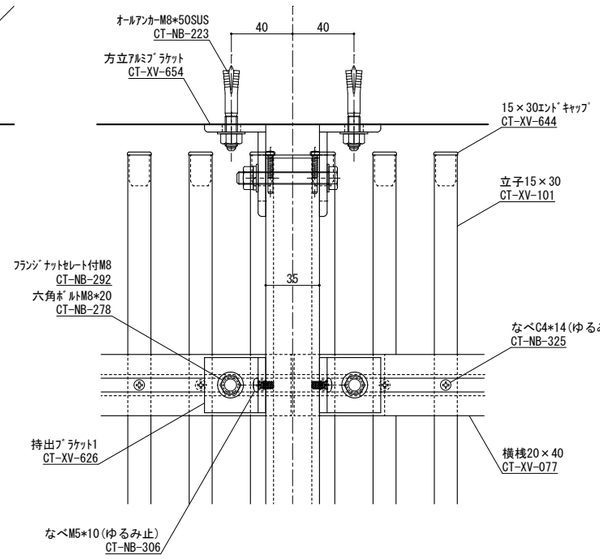

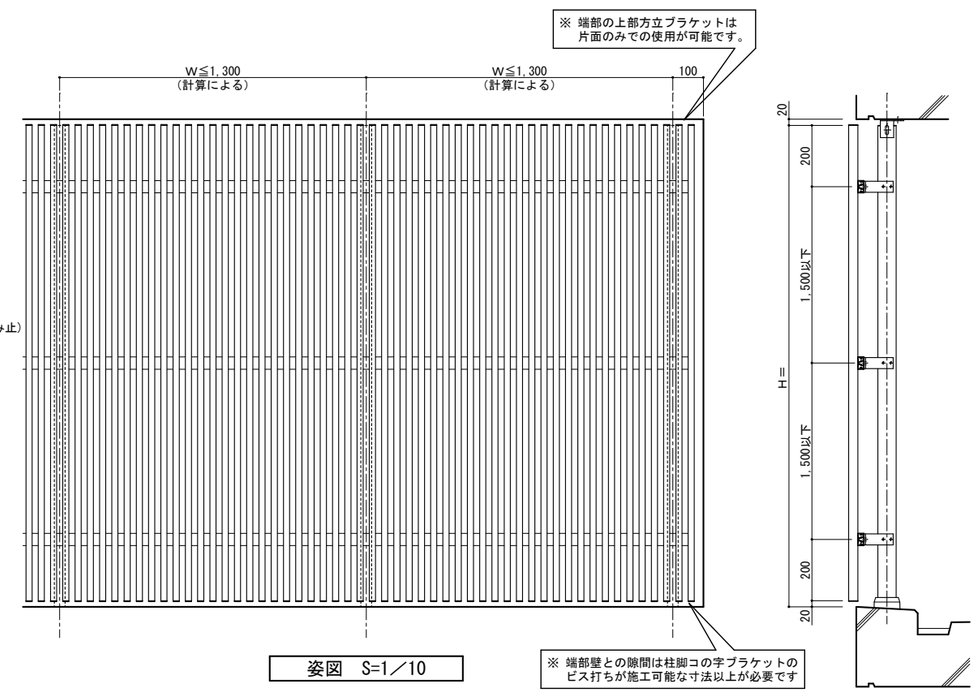

姿図　S=1／10

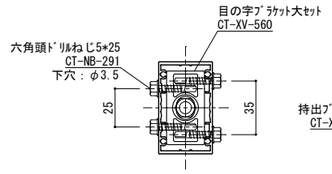

柱脚部　S=1／2

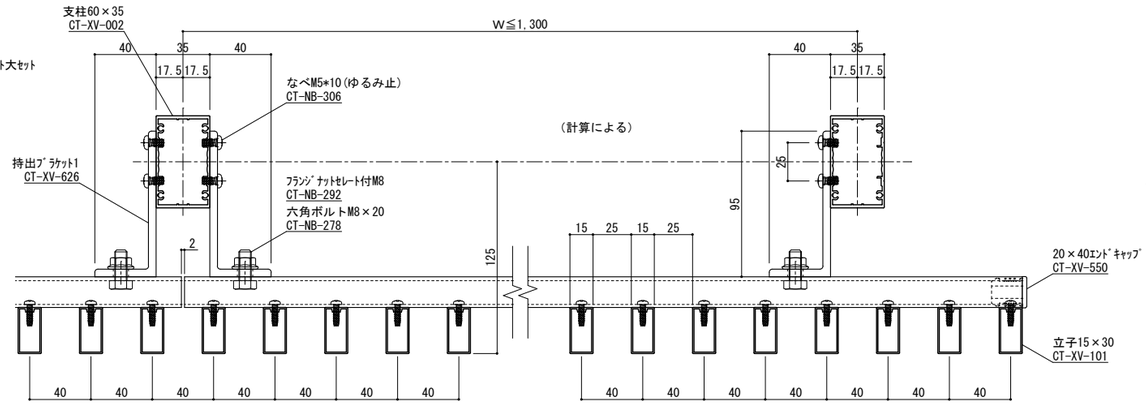

横断面図　S=1／2

手摺埋め込み部と鉄筋が干渉しないよう鉄筋位置を下げる等躯体寸法、配筋位置を確認、設定してください。
鉄筋とアンカーが干渉する場合、鉄筋を切断する必要があります。予めご了承ください。

ねじ種類記号
A:1種タッピンねじ　B:2種タッピンねじ　BP:2種ガイド付きタッピンねじ　C:3種タッピンねじ
M:ミリ小ねじ　Dr:ドリルねじ　PW:平ワッシャー　SW:スプリングワッシャー

変更記号	日付	変更事項	担当	作図	検図	確認
1						
2						
3						
4						
5						

備考
表面処理：陽極酸化塗装複合皮膜
仕上色：アルマイトカラー（標準規格色）

▽ 笠木ジョイント
② 足元二本ボルト
△ 足元コの字アンカー
埋 足元埋め込み
△ ベースアンカー

設計監理　殿
施工　殿

工事名
図面内容　侵入防止柵（千本格子持出125）参考納まり図

受領印　年　月　日

株式会社ツツミ
担当　作図　検図　確認

縮尺　1/2　1/10

姿図第　号図参照
断面図第　号図参照
納り図第　号図参照
図番　／　枚
管理番号
CAD管理番号

A1

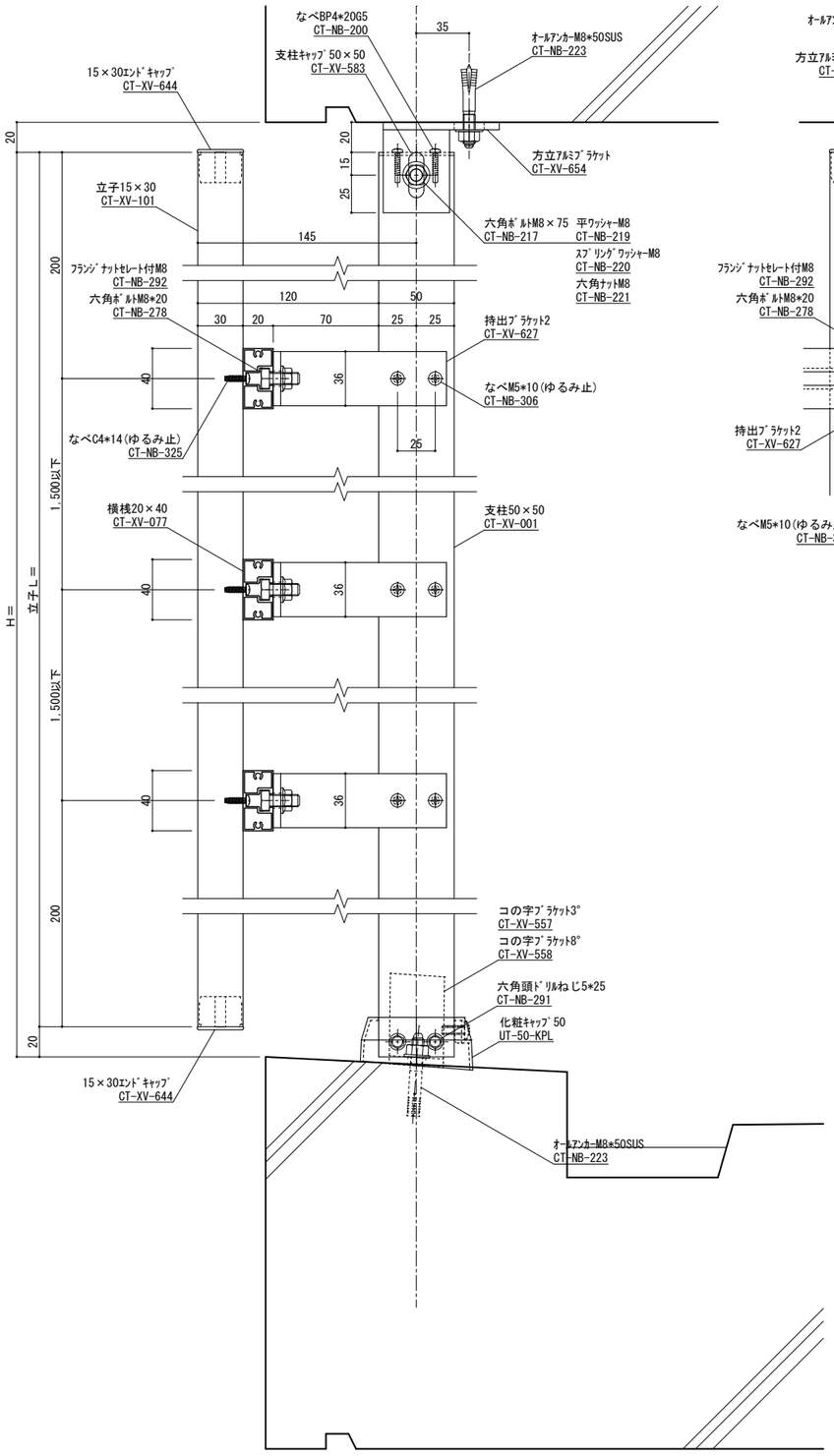

縦断面図　S=1／2

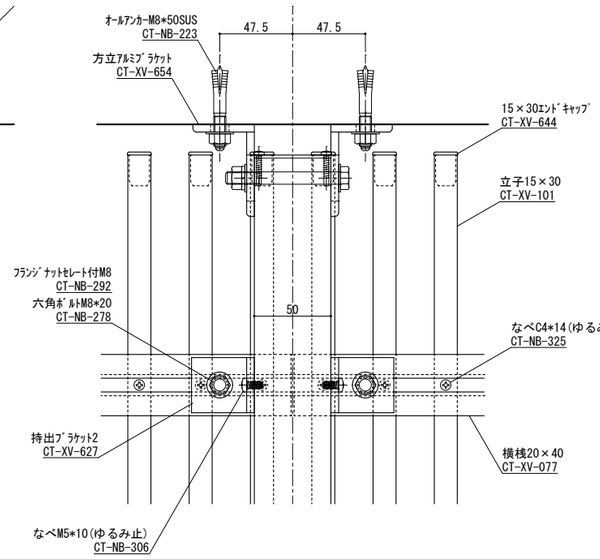

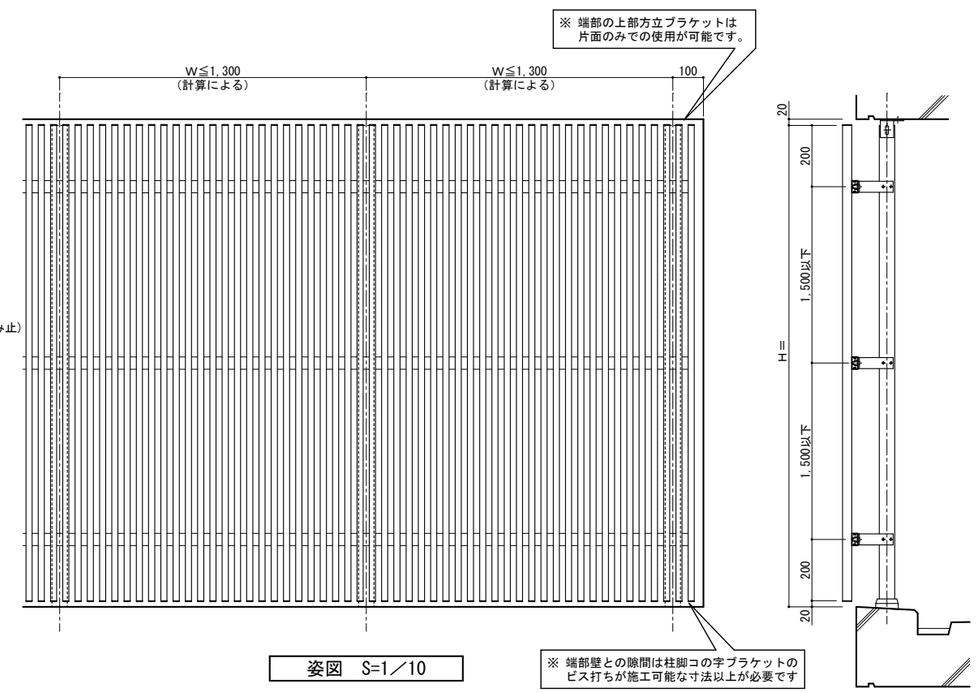

姿図　S=1／10

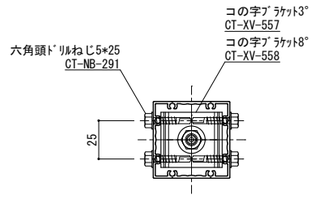

柱脚部　S=1／2

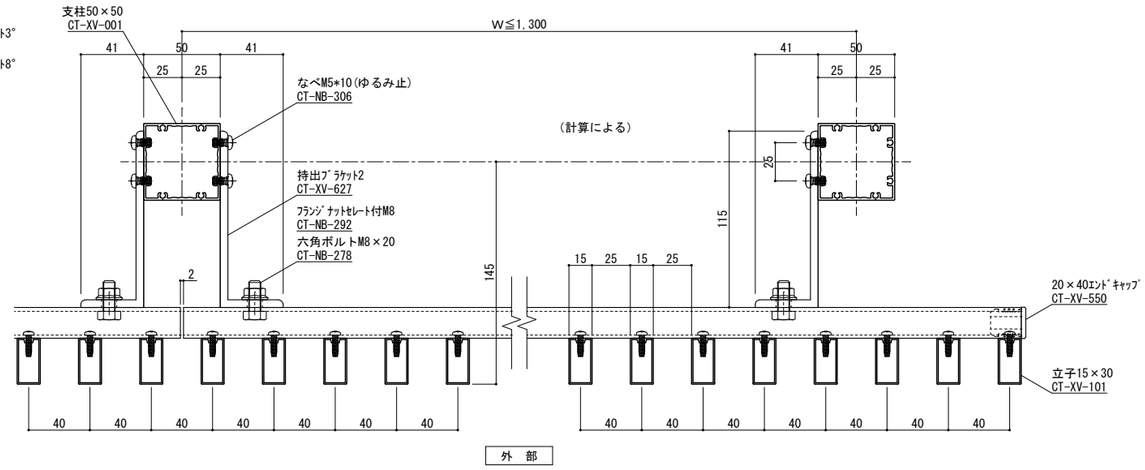

横断面図　S=1／2

手摺埋め込み部と鉄筋が干渉しないよう鉄筋位置を下げる等躯体寸法、配筋位置を確認、設定してください。
鉄筋とアンカーが干渉する場合、鉄筋を切断する必要があります。予めご了承ください。

ねじ種類記号
A:1種タッピンねじ　B:2種タッピンねじ　BP:2種ガイド付きタッピンねじ　C:3種タッピンねじ
M:ミリ小ねじ　Dr:ドリルねじ　PW:平ワッシャー　SW:スプリングワッシャー

変更記号	日付	変更事項	担当	作図	検図	確認
1						
2						
3						
4						
5						

備考
表面処理：陽極酸化塗装複合皮膜
仕上色：アルマイトカラー（標準規格色）

1	笠木ジョイント
2	足元二本ボルト
3	足元コの字アンカー
埋	足元埋め込み
4	ベースアンカー

設計監理　殿
施工　殿
工事名
図面内容　侵入防止柵（千本格子持出145）参考納まり図
受領印　年　月　日

株式会社ツツミ
担当　作図　検図　確認

縮尺　1/2　1/10
姿図第　断面図第　納り図第　図番　枚
管理番号
CAD管理番号

A1

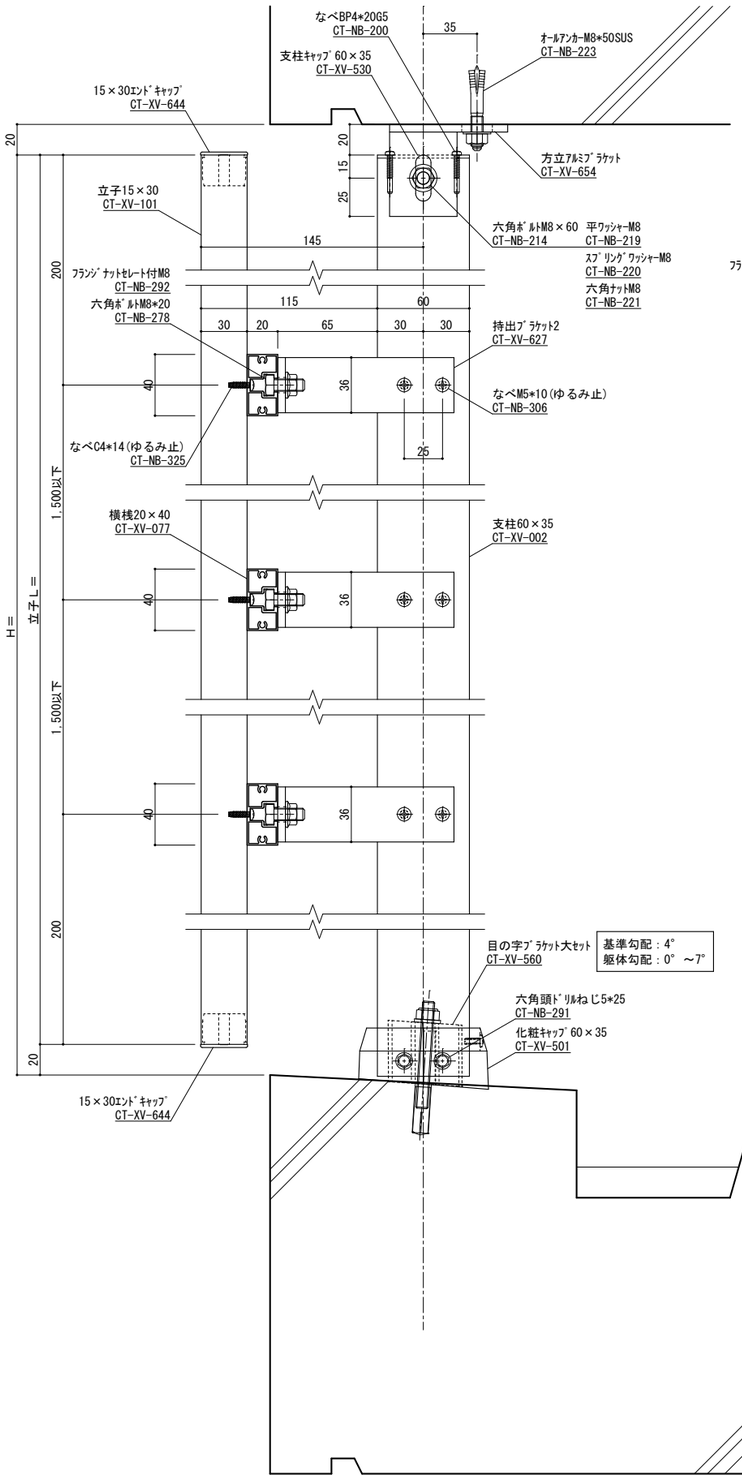

縦断面図　S=1／2

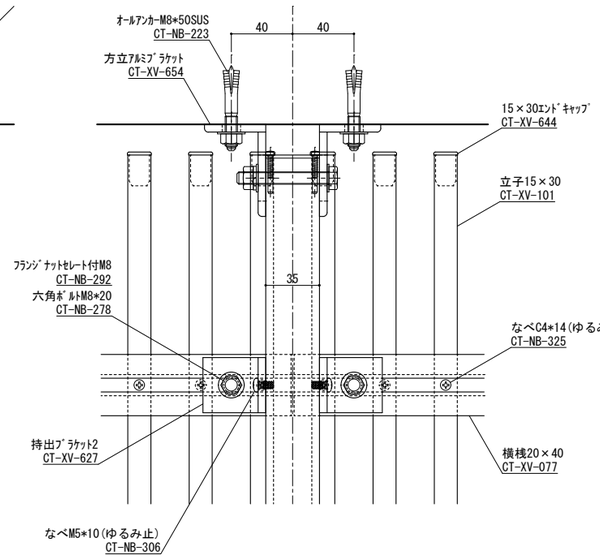

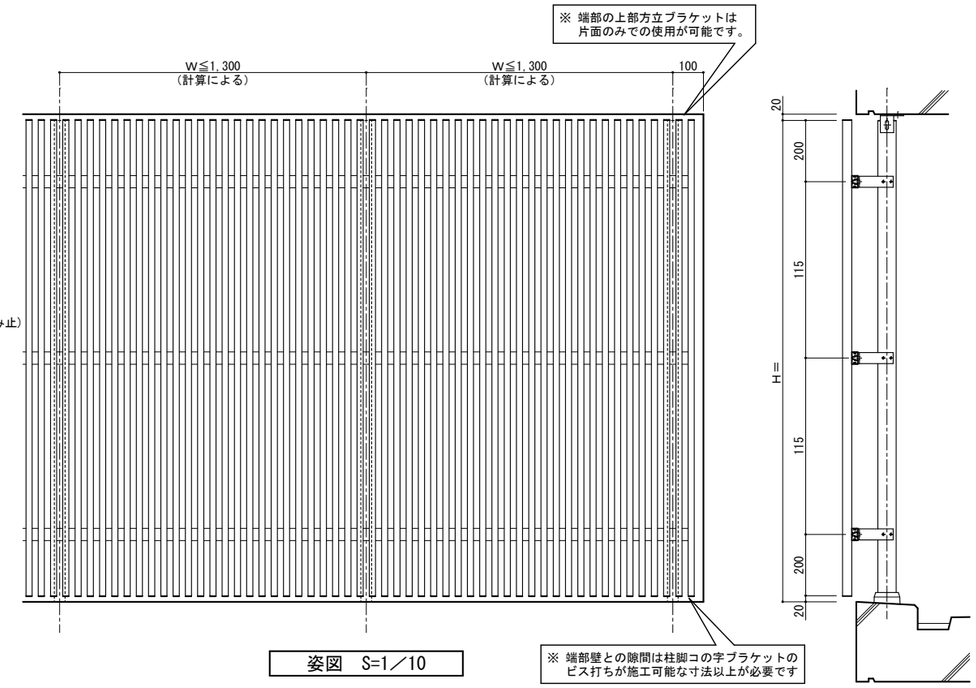

姿図　S=1／10

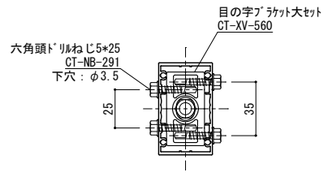

柱脚部　S=1／2

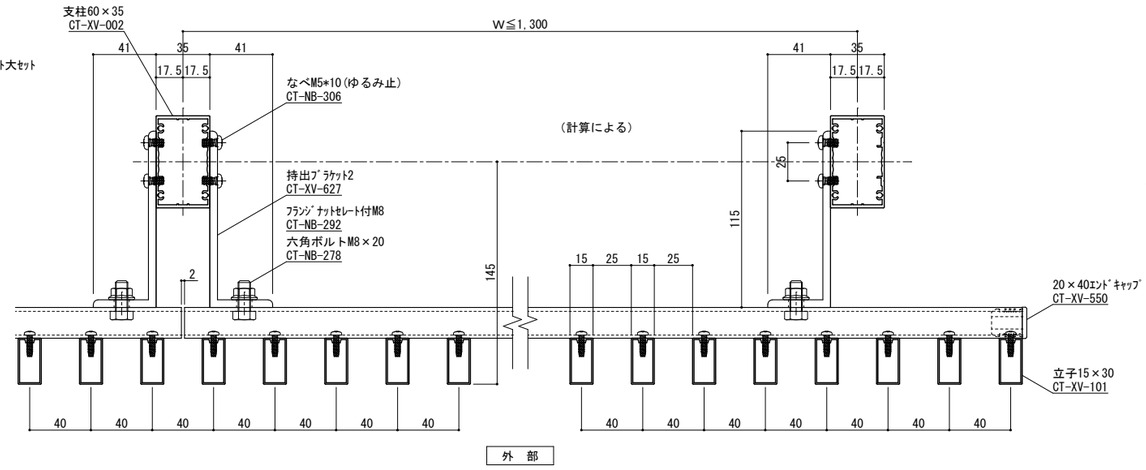

横断面図　S=1／2

手摺埋め込み部と鉄筋が干渉しないよう鉄筋位置を下げる等躯体寸法、配筋位置を確認、設定してください。
鉄筋とアンカーが干渉する場合、鉄筋を切断する必要があります。予めご了承ください。

ねじ種類記号
A:1種タッピンねじ　B:2種タッピンねじ　BP:2種ガイド付きタッピンねじ　C:3種タッピンねじ
M:ミリ小ねじ　Dr:ドリルねじ　PW:平ワッシャー　SW:スプリングワッシャー

変更記号	日付	変更事項	担当	作図	検図	確認
1						
2						
3						
4						
5						

備考
表面処理：陽極酸化塗装複合皮膜
仕上色：アルマイトカラー（標準規格色）

1	笠木ジョイント
2	足元二本ボルト
3	足元コの字アンカー
埋	足元埋め込み
4	ベースアンカー

設計監理　殿
施工　殿
工事名
図面内容　侵入防止柵（千本格子持出145）参考納まり図
受領印　年　月　日

株式会社 ツツミ
担当　作図　検図　確認

縮尺　1/2　1/10
姿図第　号図参照
断面図第　号図参照
納り図第　号図参照
図番　／　枚
管理番号
CAD管理番号

A1

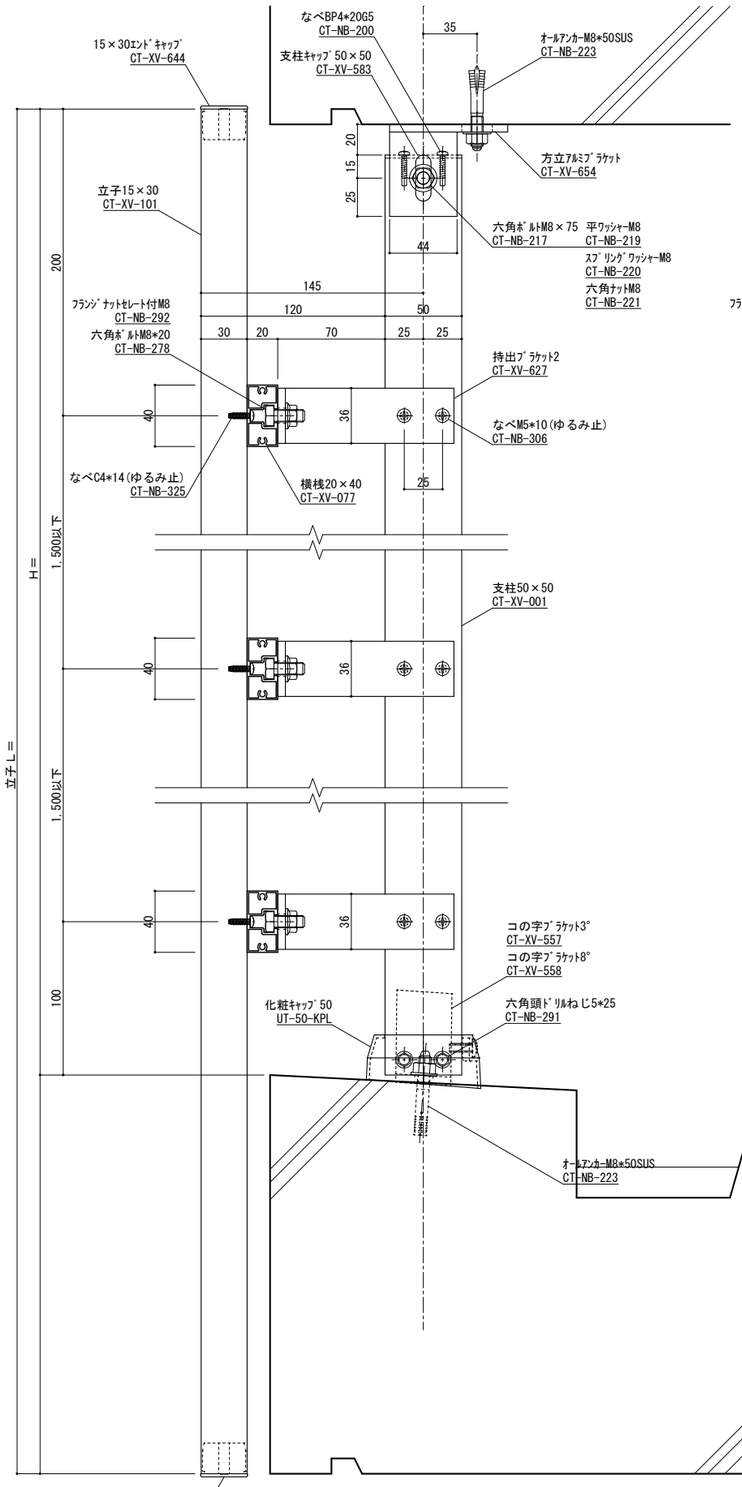

縦断面図　S=1／2

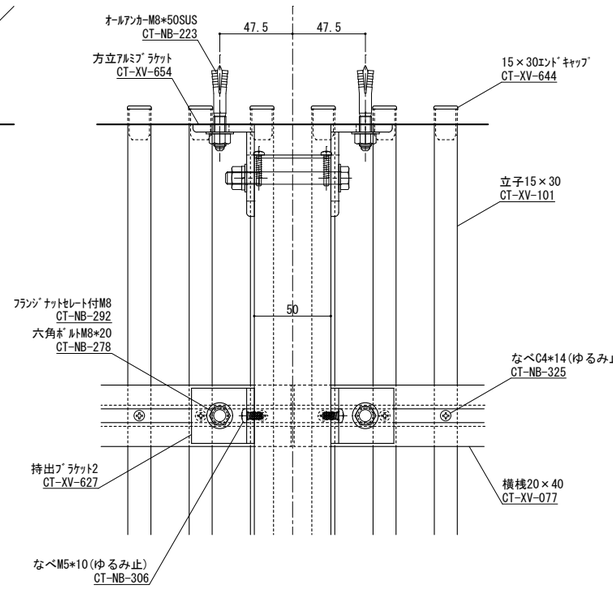

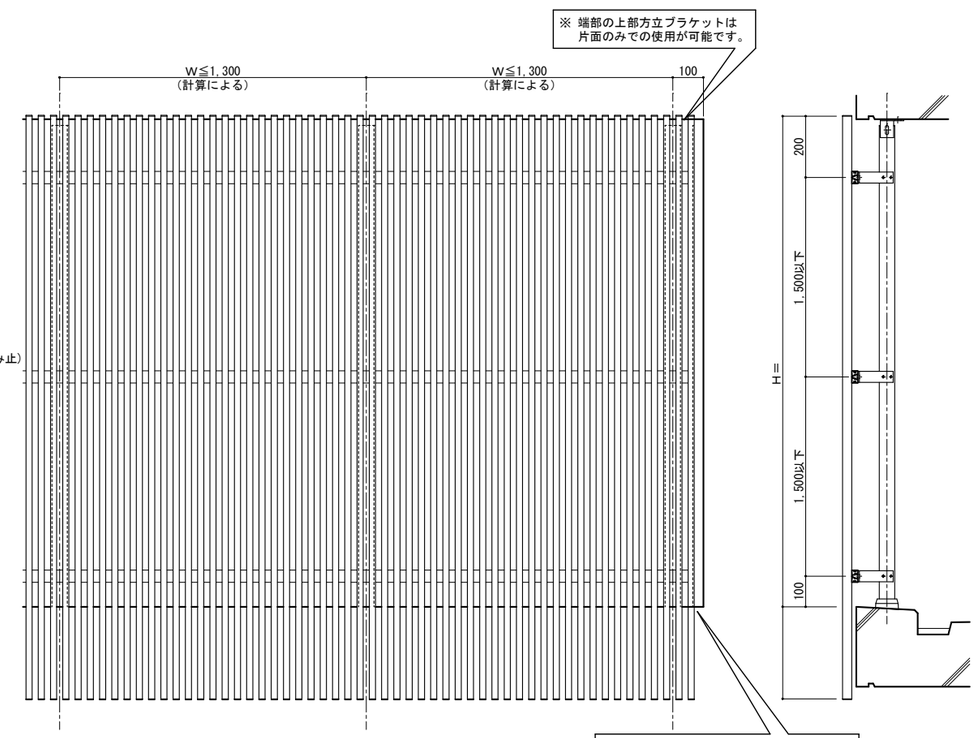

姿図　S=1／10

※ 端部壁との隙間は柱脚コの字ブラケットの
ビス打ちが施工可能な寸法以上が必要です

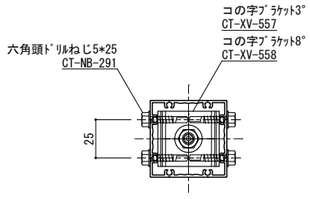

柱脚部　S=1／2

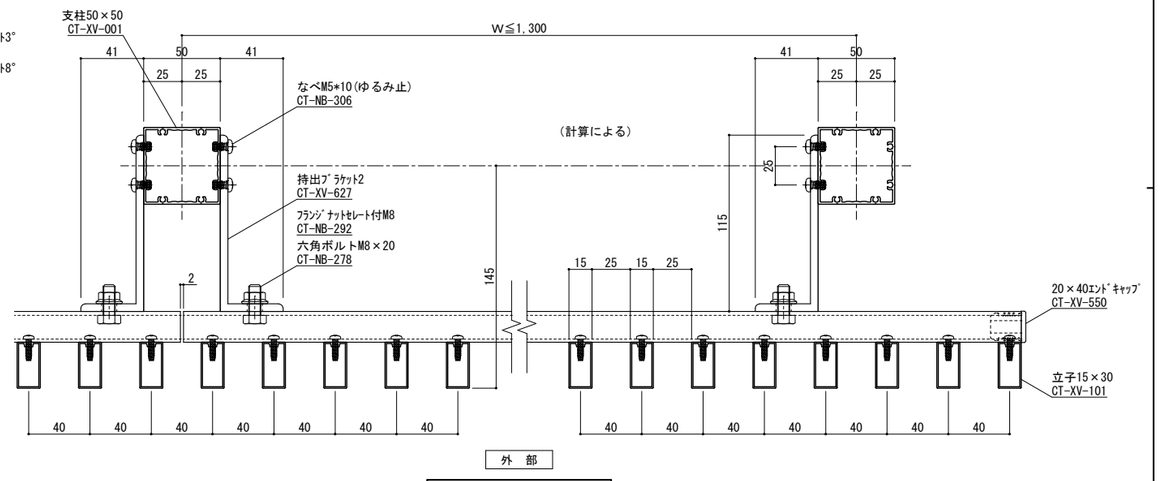

横断面図　S=1／2

手摺埋め込み部と鉄筋が干渉しないよう鉄筋位置を下げる等躯体寸法、配筋位置を確認、設定してください。
鉄筋とアンカーが干渉する場合、鉄筋を切断する必要があります。予めご了承ください。

ねじ種類記号
A:1種タッピンねじ　B:2種タッピンねじ　BP:2種ガイド付きタッピンねじ　C:3種タッピンねじ
M:ミリ小ねじ　Dr:ドリルねじ　PW:平ワッシャー　SW:スプリングワッシャー

変更記号	日付	変更事項	担当	作図	検図	確認
1						
2						
3						
4						
5						

備考
表面処理：陽極酸化塗装複合皮膜
仕上色：アルマイトカラー（標準規格色）

▽	笠木ジョイント
◇2	足元二本ボルト
△3	足元コの字アンカー
埋	足元埋め込み
△4	ベースアンカー

設計監理　殿
施工　殿
工事名
図面内容　侵入防止柵（千本格子持出145躯体隠し）参考納まり図
受領印　年　月　日

株式会社 ツツミ
担当　作図　検図　確認

縮尺　1/2　1/10

姿図第　号図参照
断面図第　号図参照
納り図第　号図参照
図番　／　枚
管理番号
CAD管理番号

A1

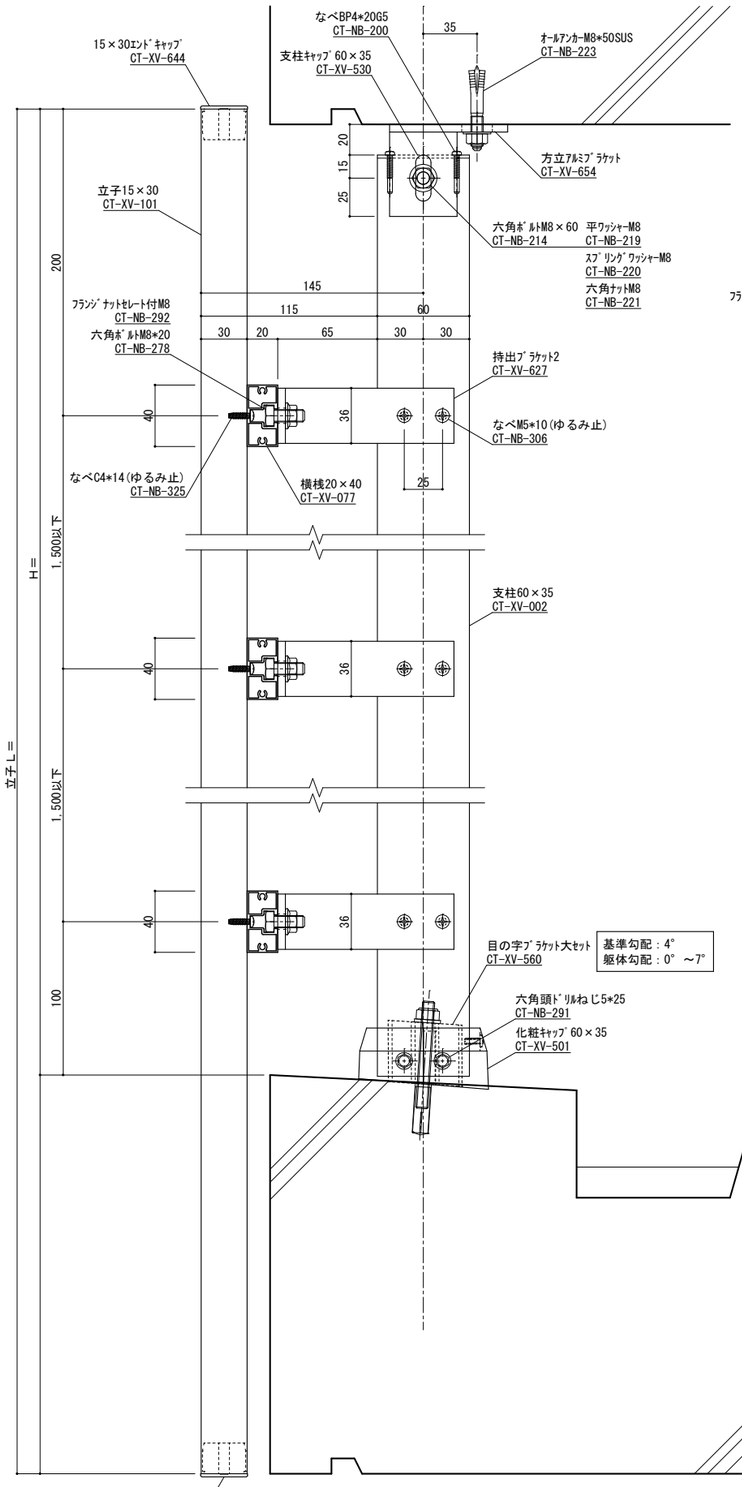

縦断面図　S=1／2

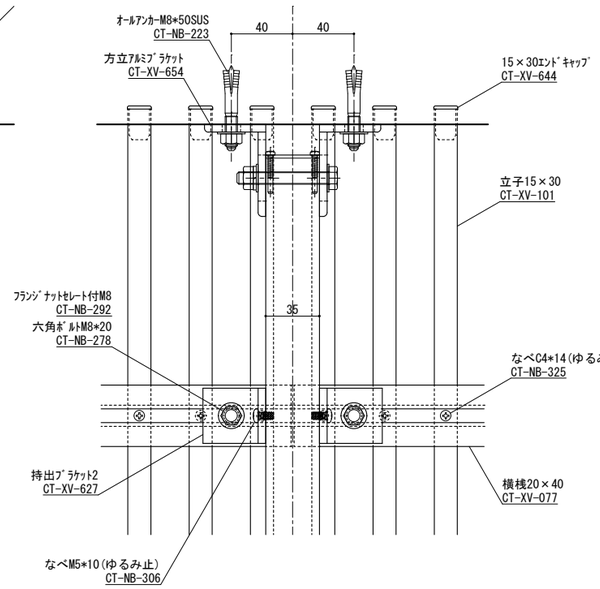

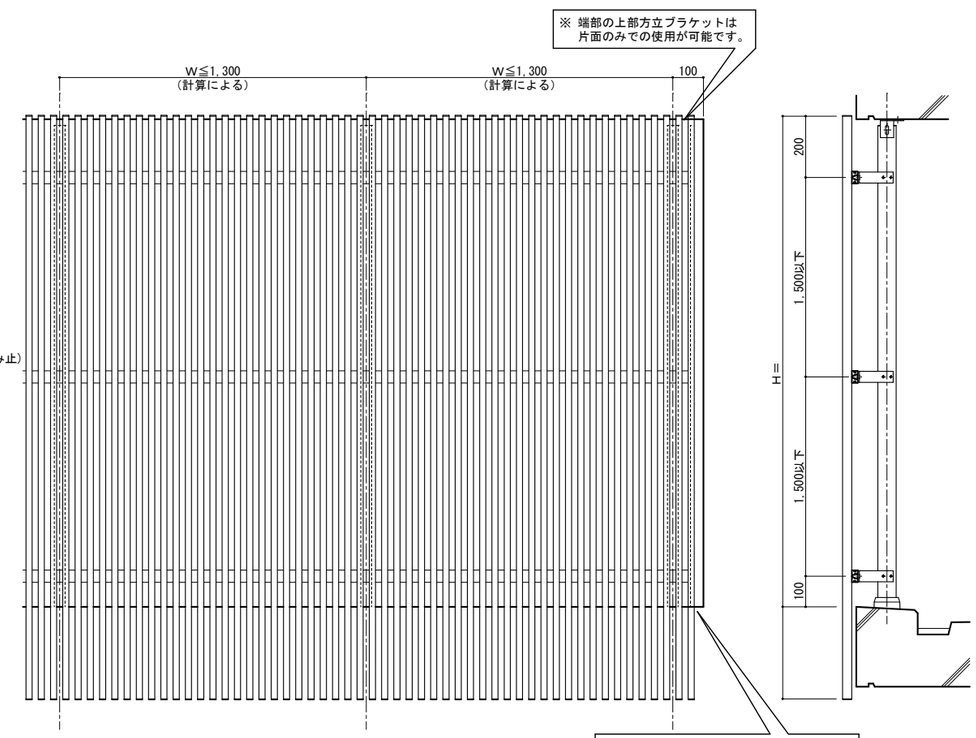

姿図　S=1／10

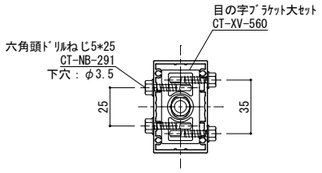

柱脚部　S=1／2

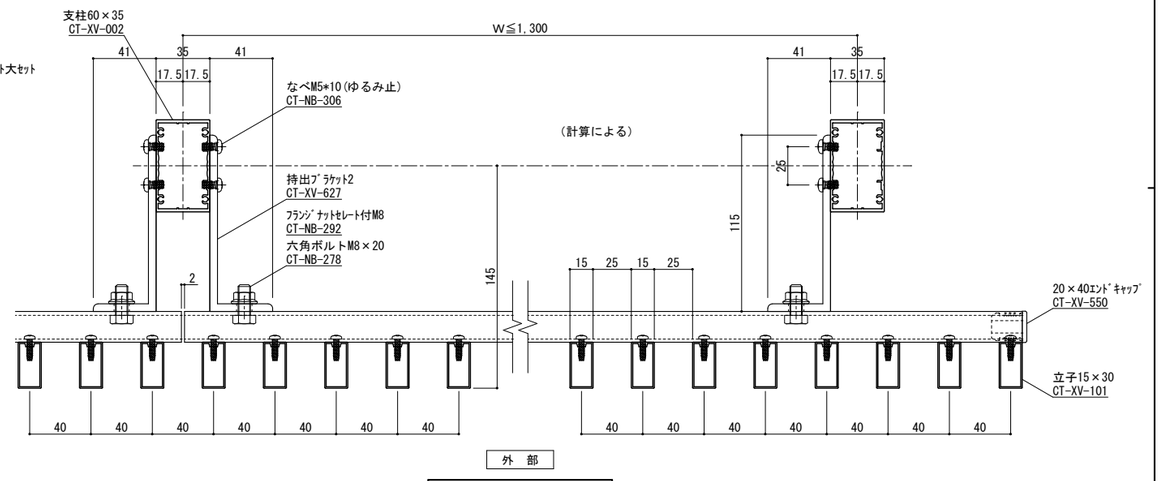

横断面図　S=1／2

手摺埋め込み部と鉄筋が干渉しないよう鉄筋位置を下げる等躯体寸法、配筋位置を確認、設定してください。
鉄筋とアンカーが干渉する場合、鉄筋を切断する必要があります。予めご了承ください。

ねじ種類記号
A:1種タッピンねじ　B:2種タッピンねじ　BP:2種ガイド付きタッピンねじ　C:3種タッピンねじ
M:ミリ小ねじ　Dr:ドリルねじ　PW:平ワッシャー　SW:スプリングワッシャー

変更記号	日付	変更事項	担当	作図	検図	確認
1						
2						
3						
4						
5						

備考
表面処理：陽極酸化塗装複合皮膜
仕上色：アルマイトカラー（標準規格色）

笠木ジョイント
足元二本ボルト
足元コの字アンカー
足元埋め込み
ベースアンカー

設計監理　殿
施工　殿

工事名
図面内容　侵入防止柵（千本格子持出145躯体隠し）参考納まり図

受領印　年　月　日

株式会社 ツツミ
担当　作図　検図　確認

縮尺　1/2　1/10

姿図第　号図参照
断面図第　号図参照
納り図第　号図参照
図番　枚
管理番号
CAD管理番号

A1

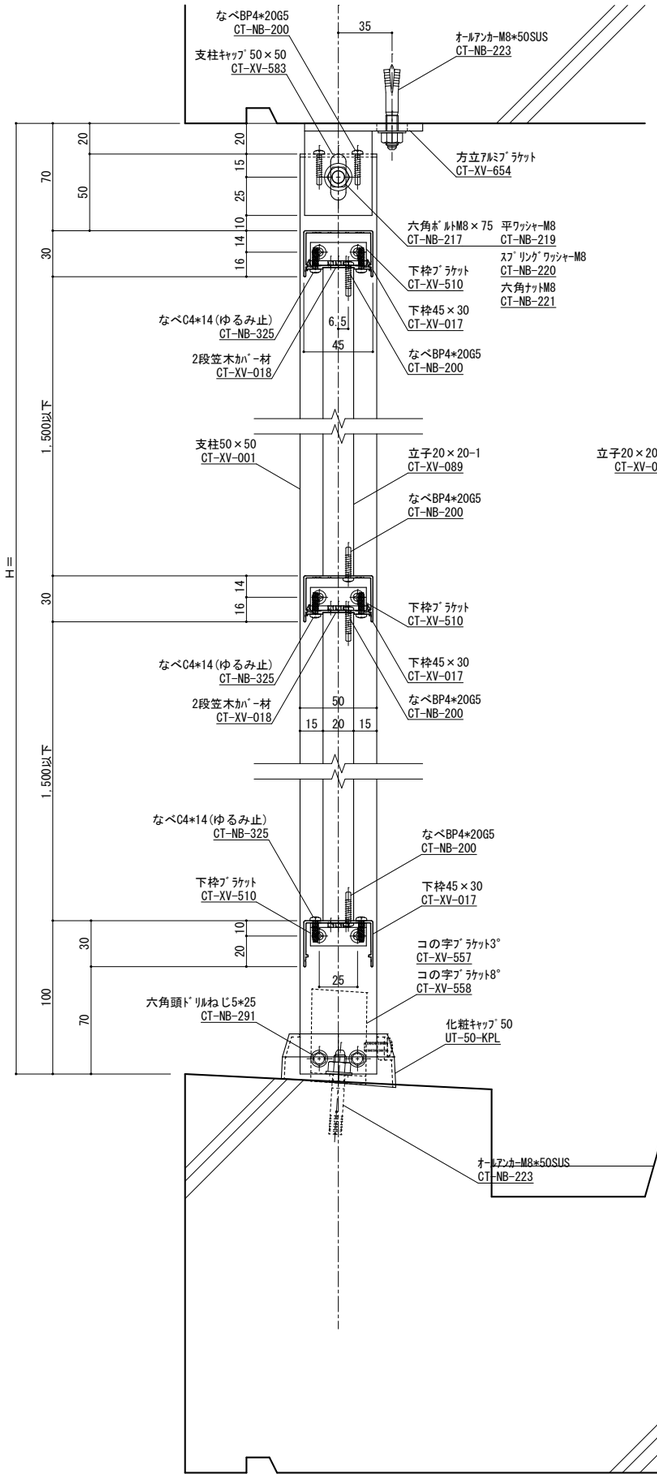

縦断面図　S=1／2

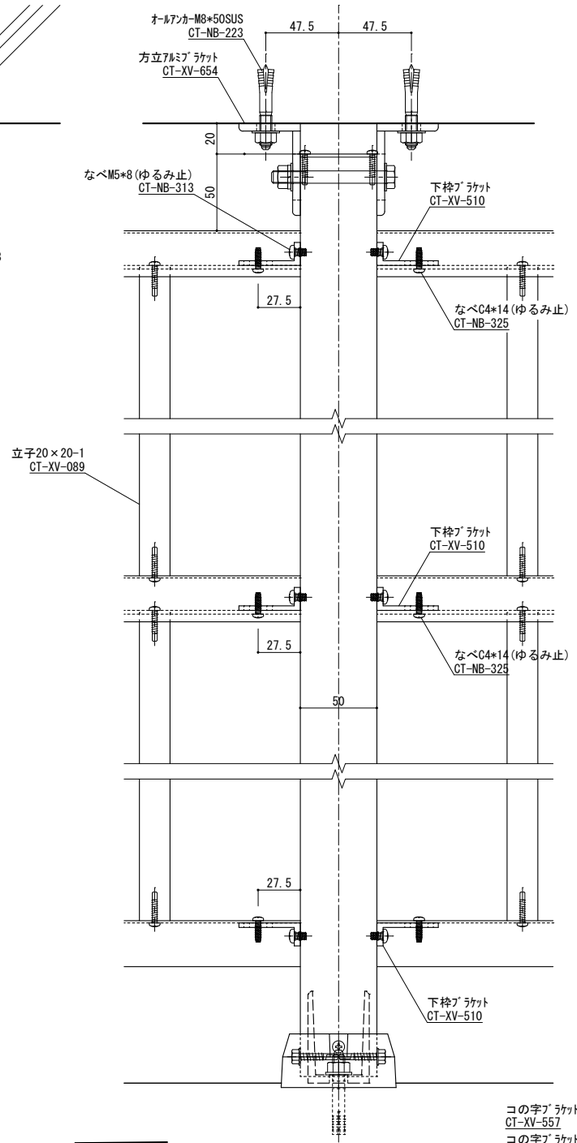

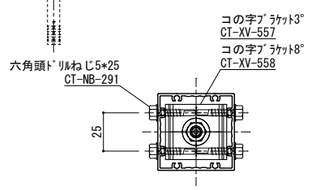

柱脚部　S=1／2

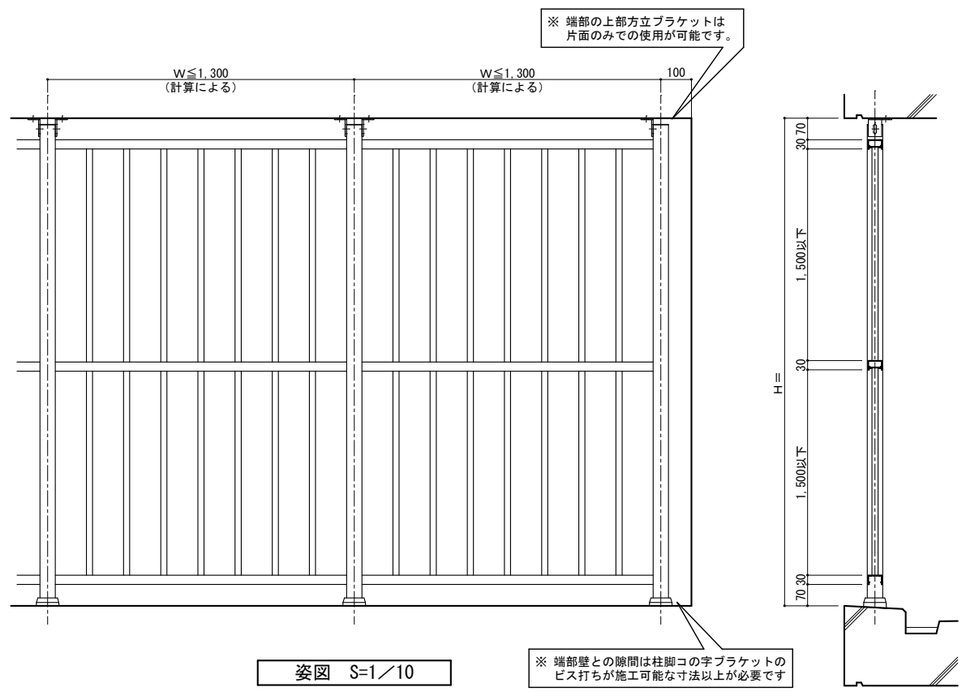

姿図　S=1／10

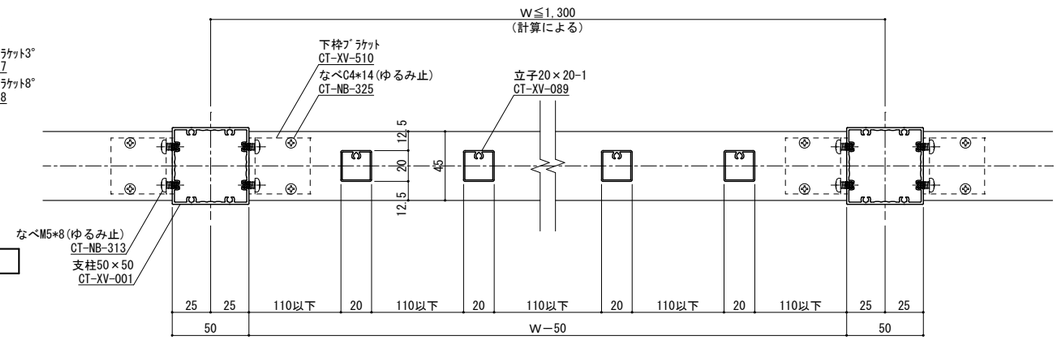

横断面図　S=1／2

手摺埋め込み部と鉄筋が干渉しないよう鉄筋位置を下げる等躯体寸法、配筋位置を確認、設定してください。
鉄筋とアンカーが干渉する場合、鉄筋を切断する必要があります。予めご了承ください。

ねじ種類記号
A:1種タッピンねじ　B:2種タッピンねじ　BP:2種ガイド付きタッピンねじ　C:3種タッピンねじ
M:ミリ小ねじ　Dr:ドリルねじ　PW:平ワッシャー　SW:スプリングワッシャー

変更記号	日付	変更事項	担当	作図	検図	確認
1						
2						
3						
4						
5						

備考
表面処理：陽極酸化塗装複合皮膜
仕上色：アルマイトカラー（標準規格色）

▽	笠木ジョイント
足	足元二本ボルト
コ	足元コの字アンカー
埋	足元埋め込み
▲	ベースアンカー

設計監理　殿
施工　殿
工事名
図面内容　侵入防止柵（立子、中桟あり）参考納まり図
受領印　年　月　日
株式会社 ツツミ
担当　作図　検図　確認
縮尺　1/2　1/10
姿図第　号図参照
断面図第　号図参照
納り図第　号図参照
図番　／　枚
管理番号
CAD管理番号
A1

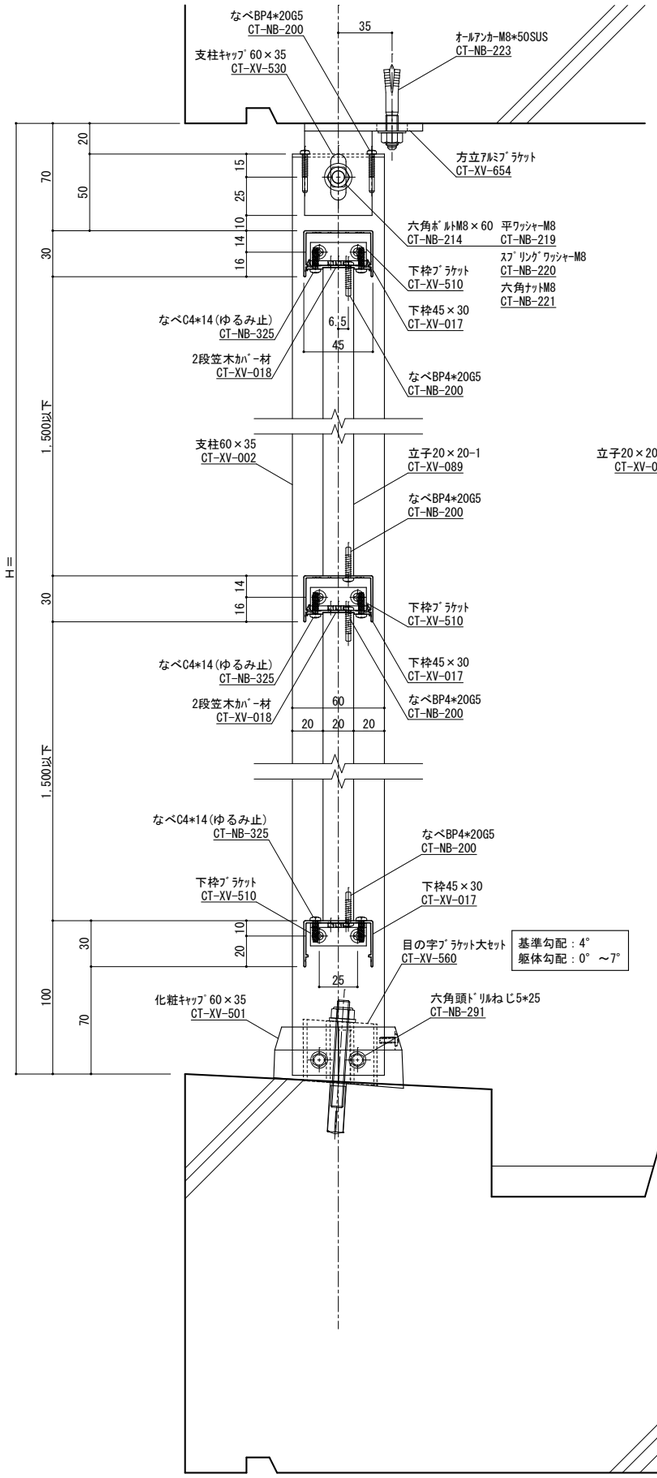

縦断面図　S=1／2

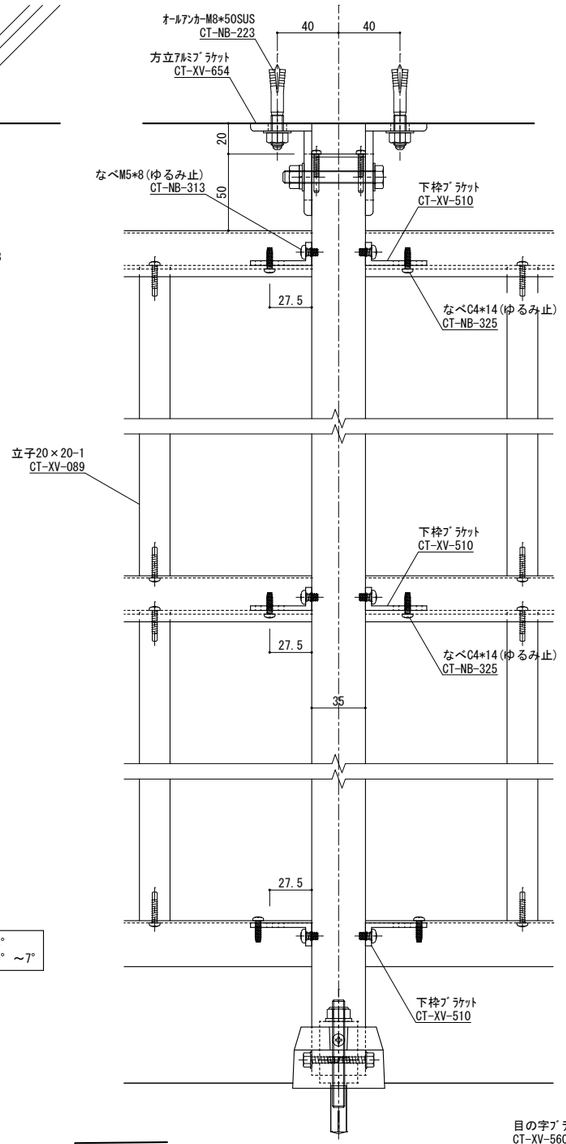

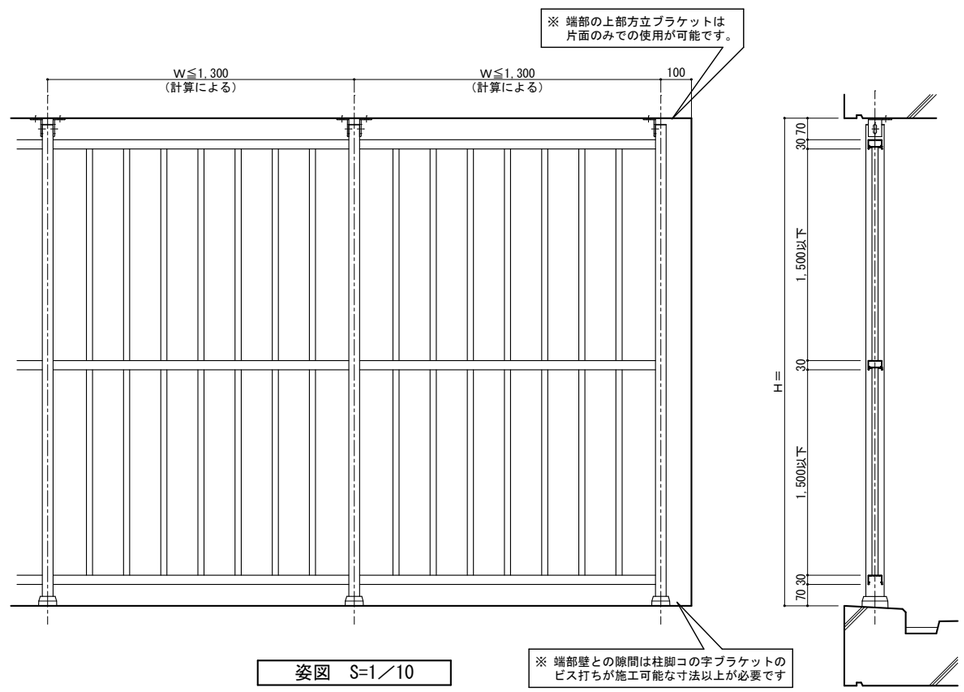

姿図　S=1／10

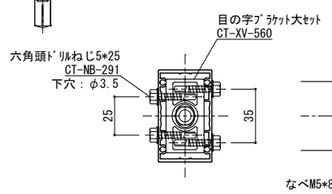

柱脚部　S=1／2

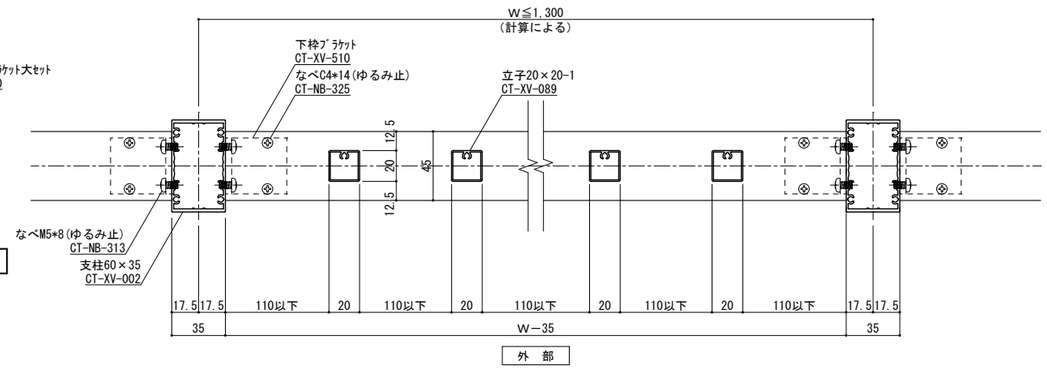

横断面図　S=1／2

手摺埋め込み部と鉄筋が干渉しないよう鉄筋位置を下げる等躯体寸法、配筋位置を確認、設定してください。
鉄筋とアンカーが干渉する場合、鉄筋を切断する必要があります。予めご了承ください。

ねじ種類記号
A:1種タッピンねじ　B:2種タッピンねじ　BP:2種ガイド付きタッピンねじ　C:3種タッピンねじ
M:ミリ小ねじ　Dr:ドリルねじ　PW:平ワッシャー　SW:スプリングワッシャー

変更記号	日付	変更事項	担当	作図	検図	確認
1						
2						
3						
4						
5						

備考
表面処理：陽極酸化塗装複合皮膜
仕上色：アルマイトカラー（標準規格色）

笠木ジョイント
足元二本ボルト
足元コの字アンカー
足元埋め込み
ベースアンカー

設計監理　殿
施工　殿

工事名
図面内容　侵入防止柵（立子、中桟あり）参考納まり図

受領印　年　月　日

株式会社ツツミ
担当　作図　検図　確認

縮尺　1/2　1/10

姿図第　号図参照
断面図第　号図参照
納り図第　号図参照
図番　／　枚
管理番号
CAD管理番号

A1

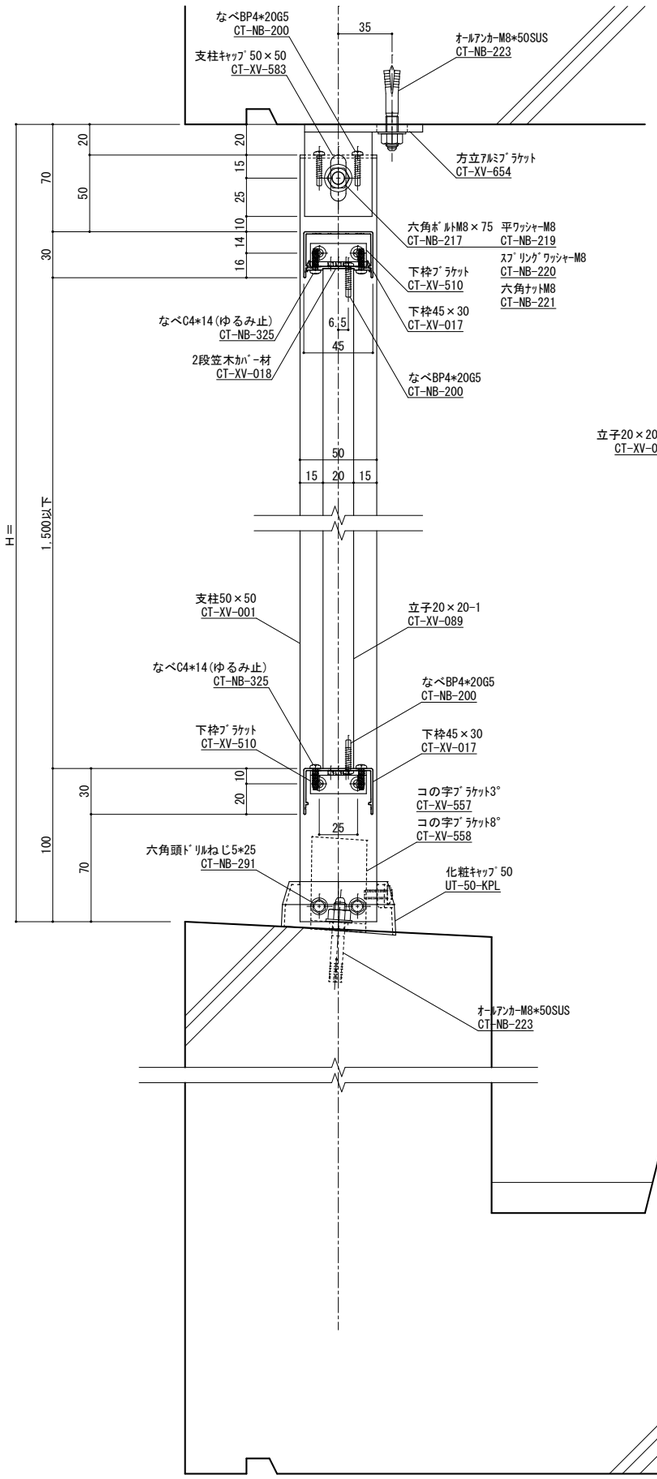

縦断面図　S=1／2

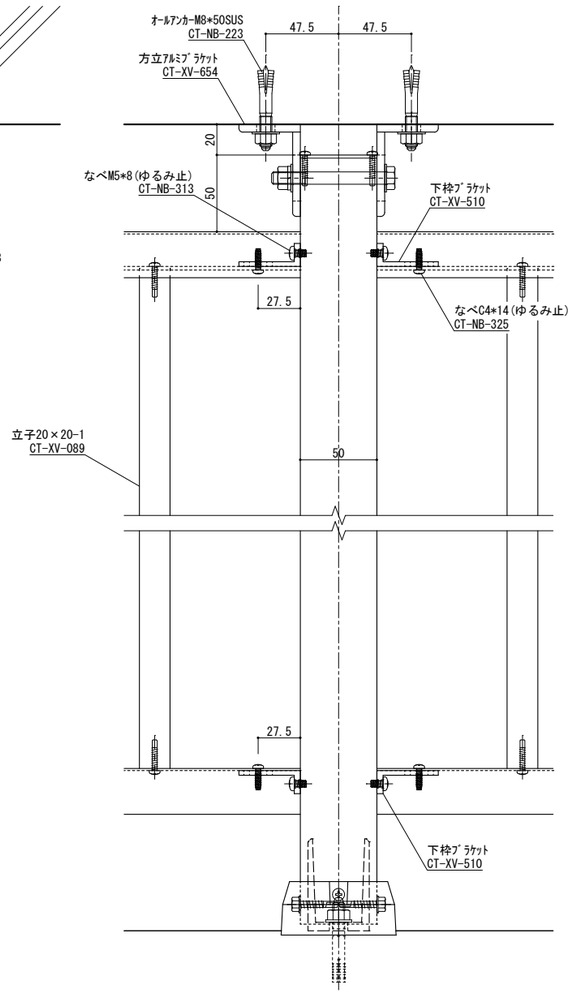

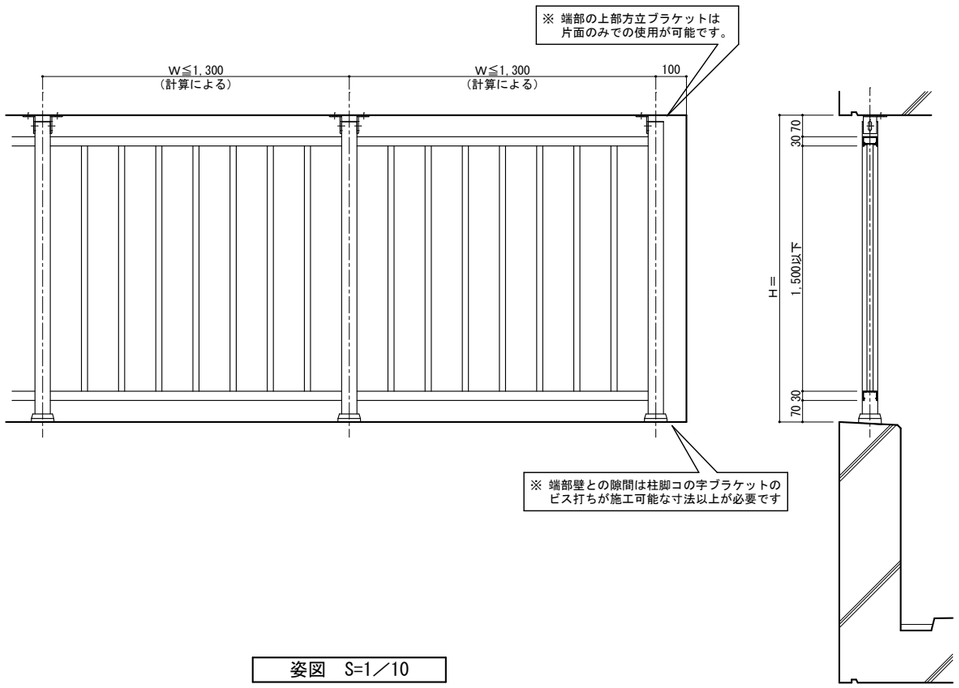

姿図　S=1／10

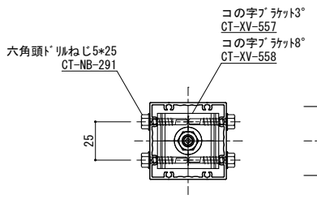

柱脚部　S=1／2

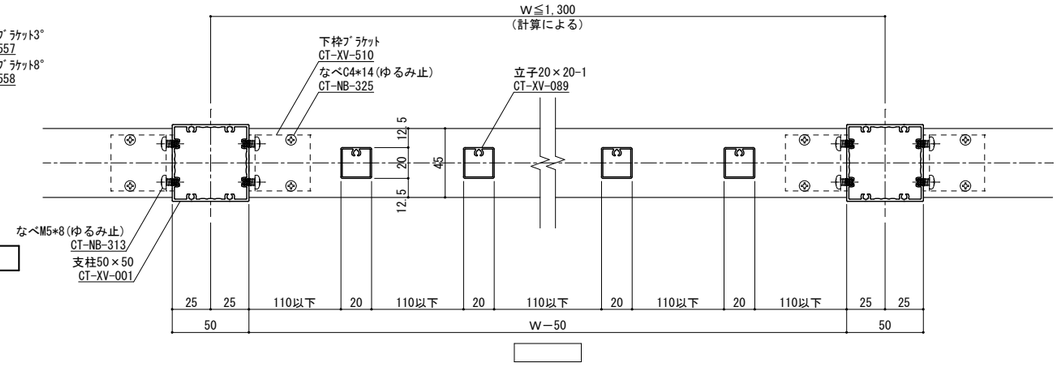

横断面図　S=1／2

手摺埋め込み部と鉄筋が干渉しないよう鉄筋位置を下げる等躯体寸法、配筋位置を確認、設定してください。
鉄筋とアンカーが干渉する場合、鉄筋を切断する必要があります。予めご了承ください。

ねじ種類記号
A:1種タッピンねじ　B:2種タッピンねじ　BP:2種ガイド付きタッピンねじ　C:3種タッピンねじ
M:ミリ小ねじ　Dr:ドリルねじ　PW:平ワッシャー　SW:スプリングワッシャー

変更記号	日付	変更事項	担当	作図	検図	確認
1						
2						
3						
4						
5						

備考
表面処理：陽極酸化塗装複合皮膜
仕上色：アルマイトカラー（標準規格色）

笠木ジョイント
足元二本ボルト
足元コの字アンカー
足元埋め込み
ベースアンカー

設計監理　殿
施工　殿

工事名
図面内容　侵入防止柵（立子、中桟なし）参考納まり図

受領印　年　月　日

株式会社 ツツミ
担当　作図　検図　確認

縮尺　1/2　1/10
姿図第　断面図第　納り図第　図番
管理番号
CAD管理番号

A1

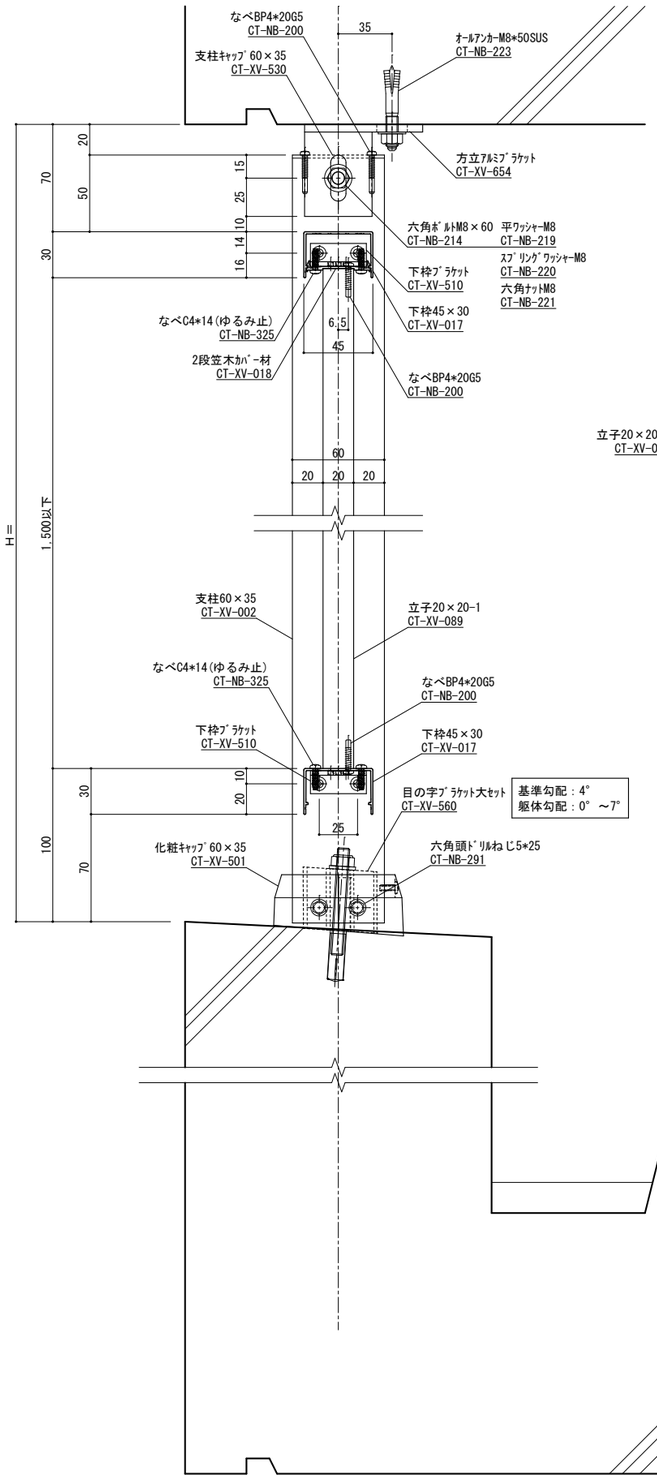

縦断面図　S=1／2

手摺埋め込み部と鉄筋が干渉しないよう鉄筋位置を下げる等躯体寸法、配筋位置を確認、設定してください。
鉄筋とアンカーが干渉する場合、鉄筋を切断する必要があります。予めご了承ください。

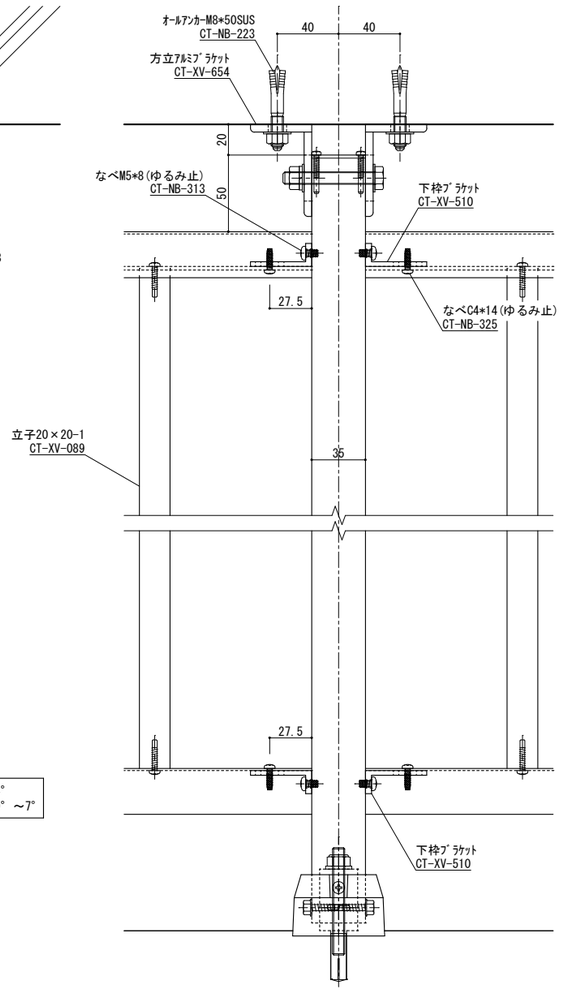

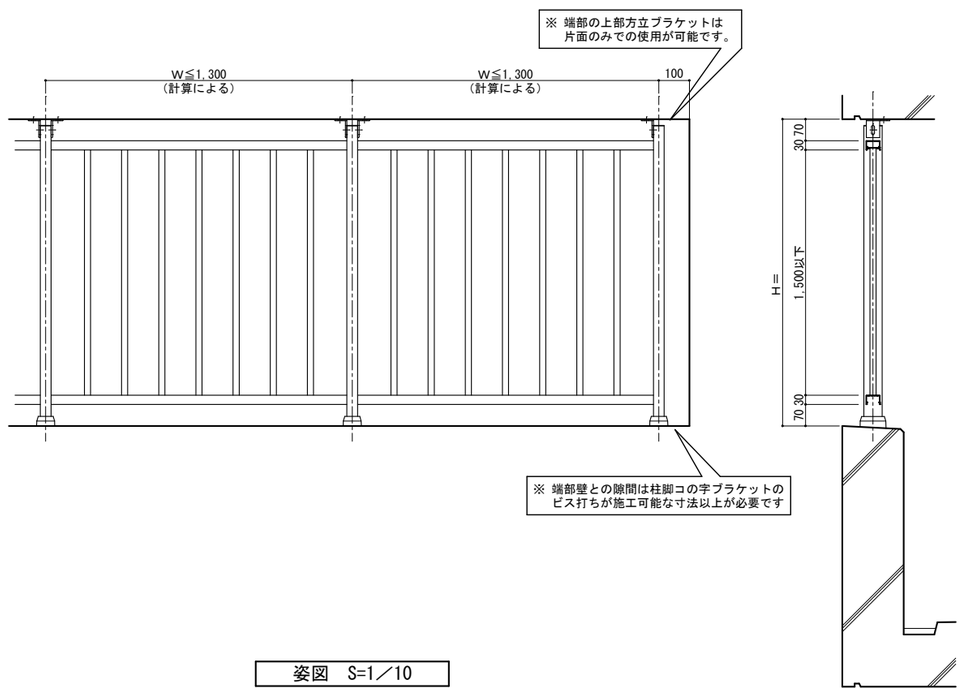

姿図　S=1／10

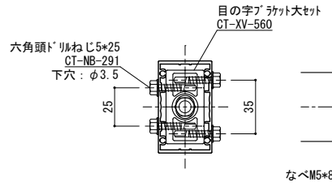

柱脚部　S=1／2

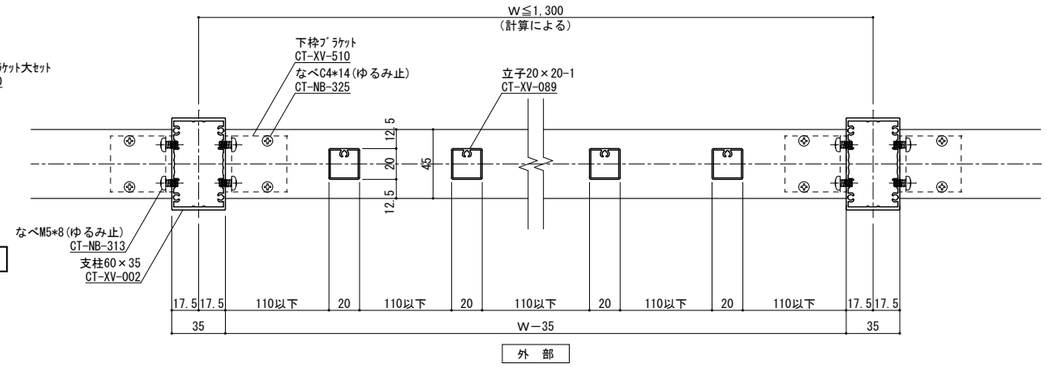

横断面図　S=1／2

ねじ種類記号
A:1種タッピンねじ　B:2種タッピンねじ　BP:2種ガイド付きタッピンねじ　C:3種タッピンねじ
M:ミリ小ねじ　Dr:ドリルねじ　PW:平ワッシャー　SW:スプリングワッシャー

変更記号	日付	変更事項	担当	作図	検図	確認
1						
2						
3						
4						
5						

備考
表面処理：陽極酸化塗装複合皮膜
仕上色：アルマイトカラー（標準規格色）

1	笠木ジョイント
2	足元二本ボルト
3	足元コの字アンカー
埋	足元埋め込み
4	ベースアンカー

設計監理　殿
施工　殿
工事名
図面内容　侵入防止柵（立子、中桟なし）参考納まり図
受領印　年　月　日

株式会社 ツツミ
担当　作図　検図　確認

縮尺　1/2　1/10
姿図第　号図参照
断面図第　号図参照
納り図第　号図参照
図番　／　枚
管理番号
CAD管理番号

A1

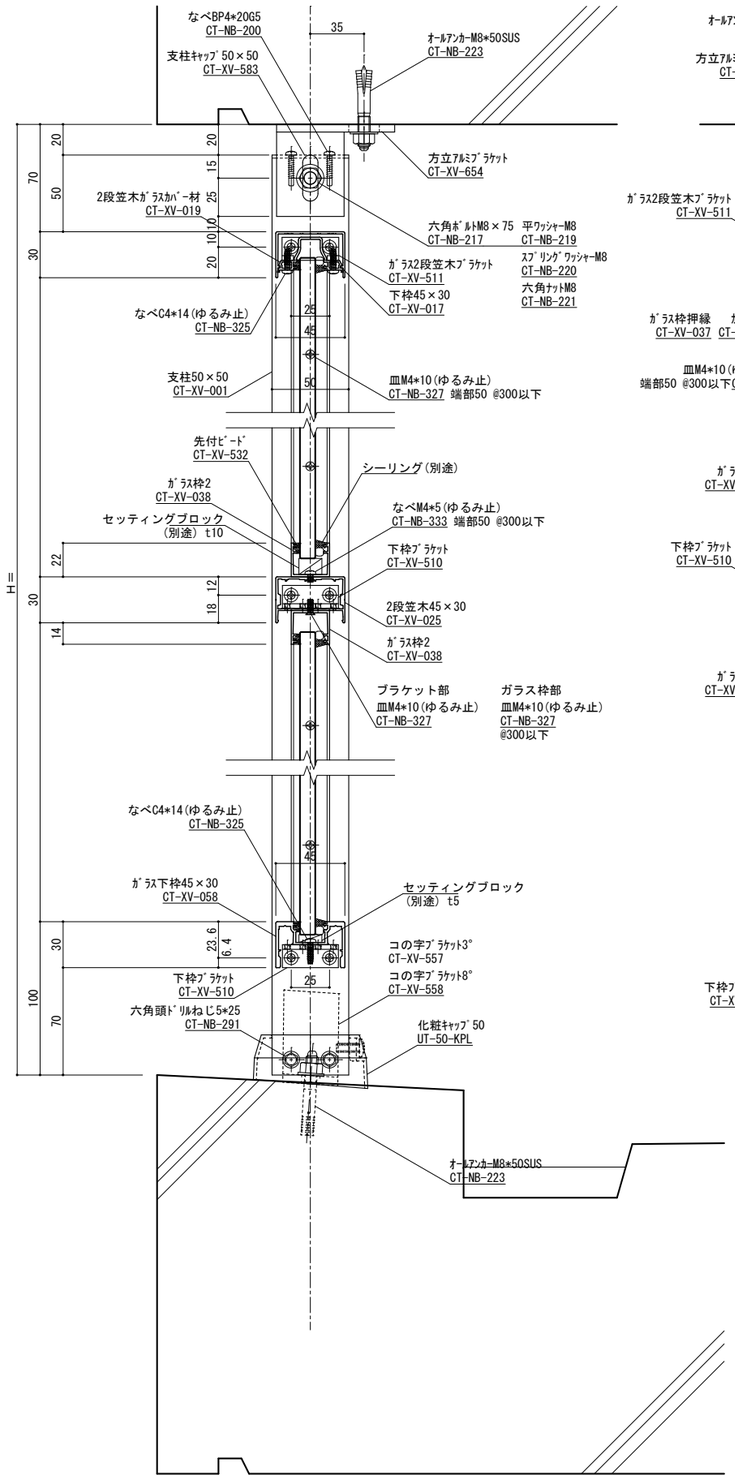

縦断面図　S=1／2

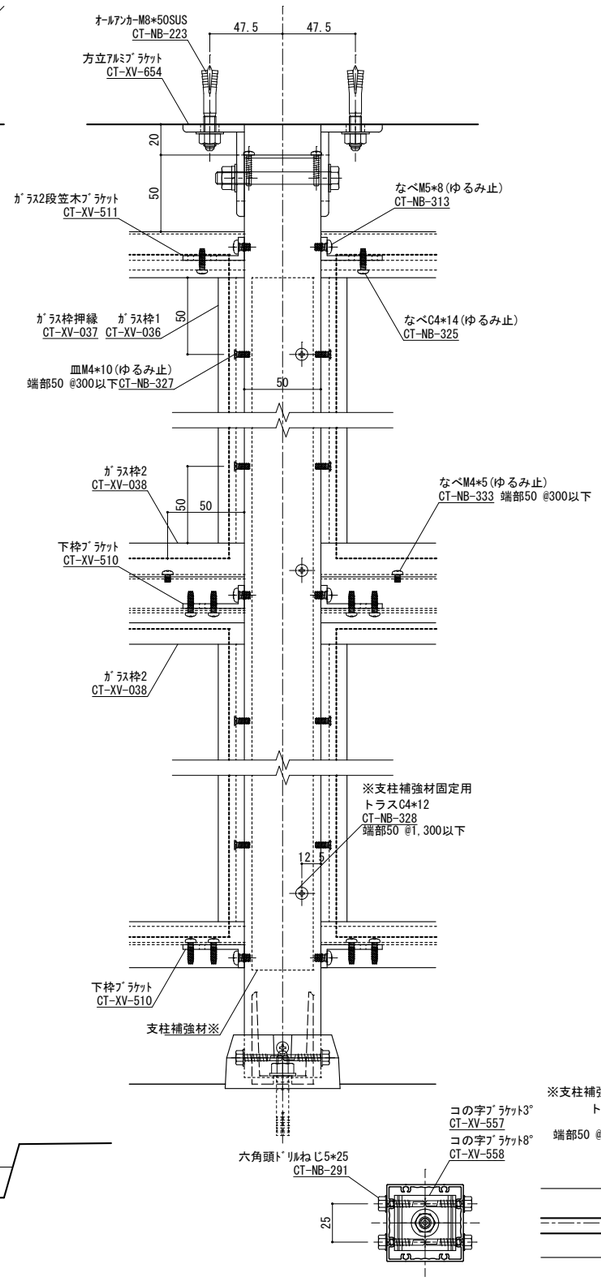

柱脚部　S=1／2

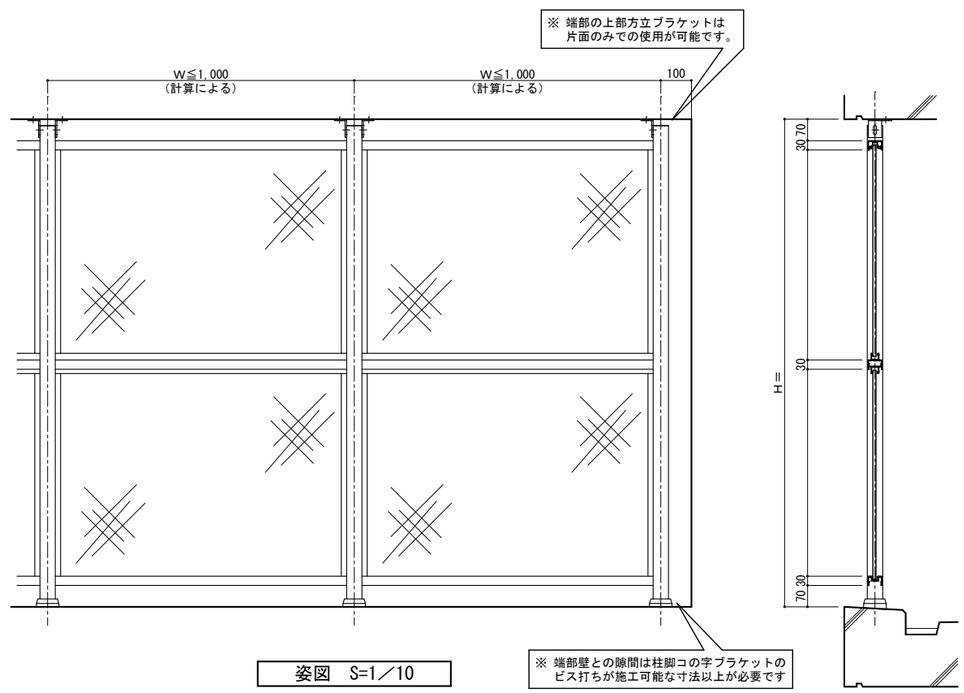

姿図　S=1／10

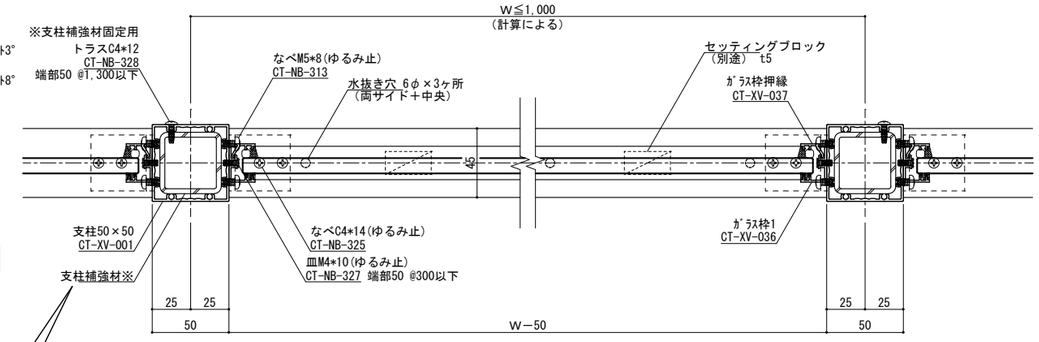

横断面図　S=1／2

※ 必要な強度に応じて適切な支柱補強材を支柱全体に挿入してください。
※ 支柱補強材は、上下端部50/中間部@1300以下の位置にトラスC4*12で固定してください。
※ 長寸法の鋼管などは在庫品がありませんので、必ず事前に納期をご確認ください。

手摺埋め込み部と鉄筋が干渉しないよう鉄筋位置を下げる等躯体寸法、配筋位置を確認、設定してください。
鉄筋とアンカーが干渉する場合、鉄筋を切断する必要があります。予めご了承ください。

ねじ種類記号
A:1種タッピンねじ　B:2種タッピンねじ　BP:2種ガイド付きタッピンねじ　C:3種タッピンねじ
M:ミリ小ねじ　Dr:ドリルねじ　PW:平ワッシャー　SW:スプリングワッシャー

変更記号	日付	変更事項	担当	作図	検図	確認
1						
2						
3						
4						
5						

備考
表面処理：陽極酸化塗装複合皮膜
仕上色：アルマイトカラー（標準規格色）

▽	笠木ジョイント
◇	足元二本ボルト
△	足元コの字アンカー
埋	足元埋め込み
◬	ベースアンカー

設計監理　殿
施工　殿
工事名
図面内容　防風スクリーン（ガラス、中桟あり）参考納まり図
受領印　年　月　日

株式会社 ツツミ

担当	作図	検図	確認

縮尺　1/2　1/10

姿図第　号図参照
断面図第　号図参照
納り図第　号図参照
図番　／　枚
管理番号
CAD管理番号

A1

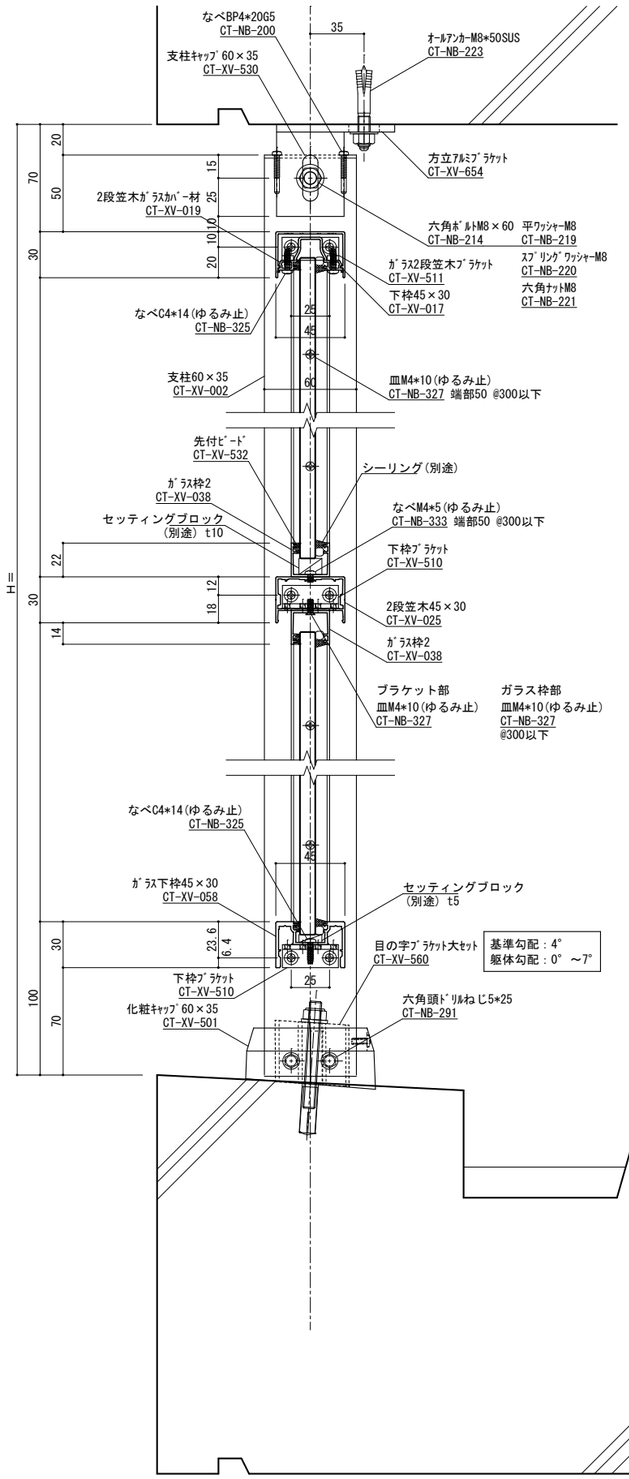

縦断面図　S=1／2

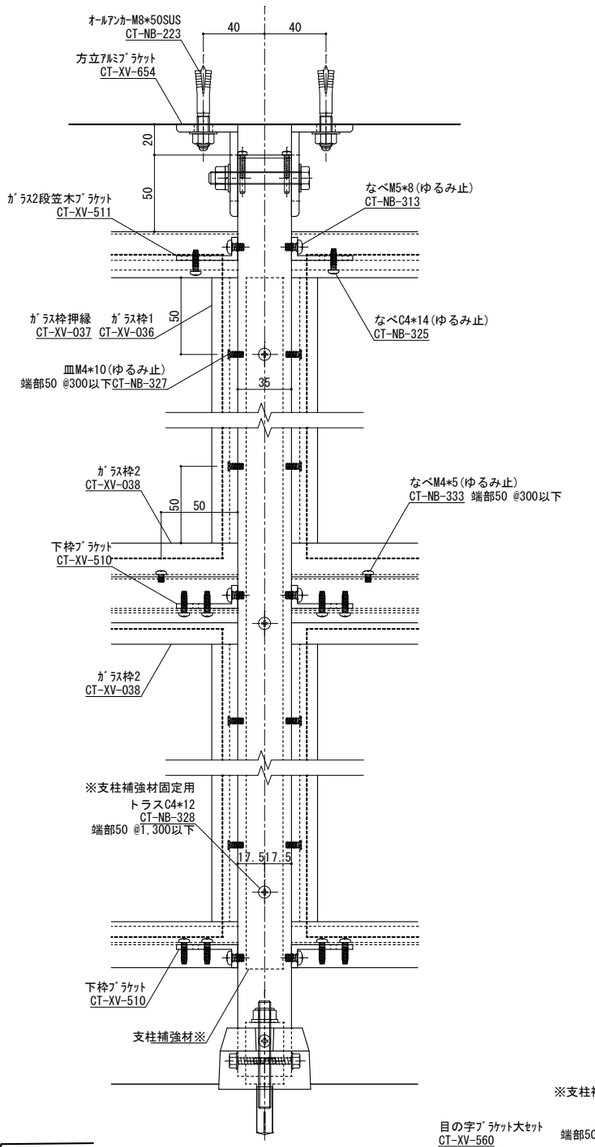

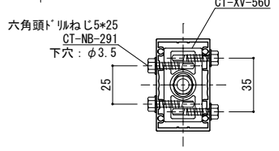

柱脚部　S=1／2

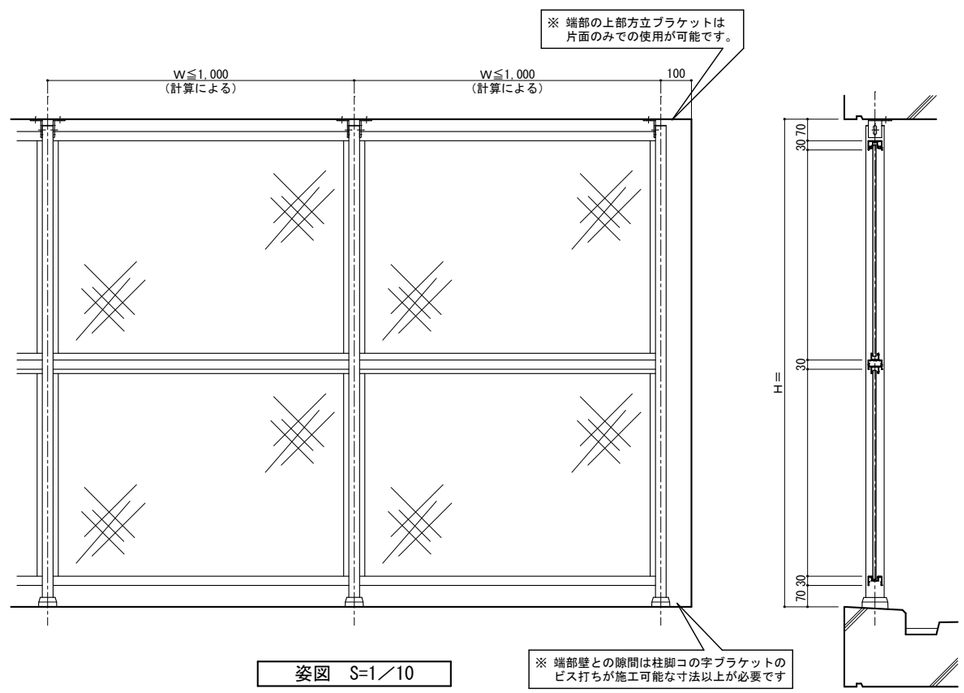

姿図　S=1／10

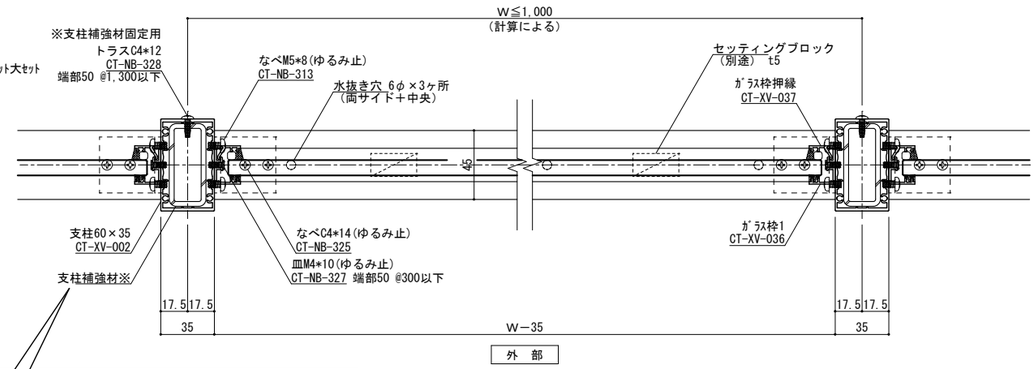

横断面図　S=1／2

※ 必要な強度に応じて適切な支柱補強材を支柱全体に挿入してください。
※ 支柱補強材は、上下端部50/中間部@1300以下の位置にトラスC4*12で固定してください。
※ 長寸法の鋼管などは在庫品がありませんので、必ず事前に納期をご確認ください。

手摺埋め込み部と鉄筋が干渉しないよう鉄筋位置を下げる等躯体寸法、配筋位置を確認、設定してください。
鉄筋とアンカーが干渉する場合、鉄筋を切断する必要があります。予めご了承ください。

ねじ種類記号
A:1種タッピンねじ　B:2種タッピンねじ　BP:2種ガイド付きタッピンねじ　C:3種タッピンねじ
M:ミリ小ねじ　Dr:ドリルねじ　PW:平ワッシャー　SW:スプリングワッシャー

変更記号	日付	変更事項	担当	作図	検図	確認
1						
2						
3						
4						
5						

備考
表面処理：陽極酸化塗装複合皮膜
仕上色：アルマイトカラー（標準規格色）

▽	笠木ジョイント
◇	足元二本ボルト
△	足元コの字アンカー
埋	足元埋め込み
◬	ベースアンカー

設計監理　殿
施工　殿
工事名
図面内容　防風スクリーン（ガラス、中桟あり）参考納まり図
受領印　年　月　日
株式会社 ツツミ
担当　作図　検図　確認
縮尺　1/2　1/10
姿図第　断面図第　納り図第　図番　枚
管理番号
CAD管理番号
A1

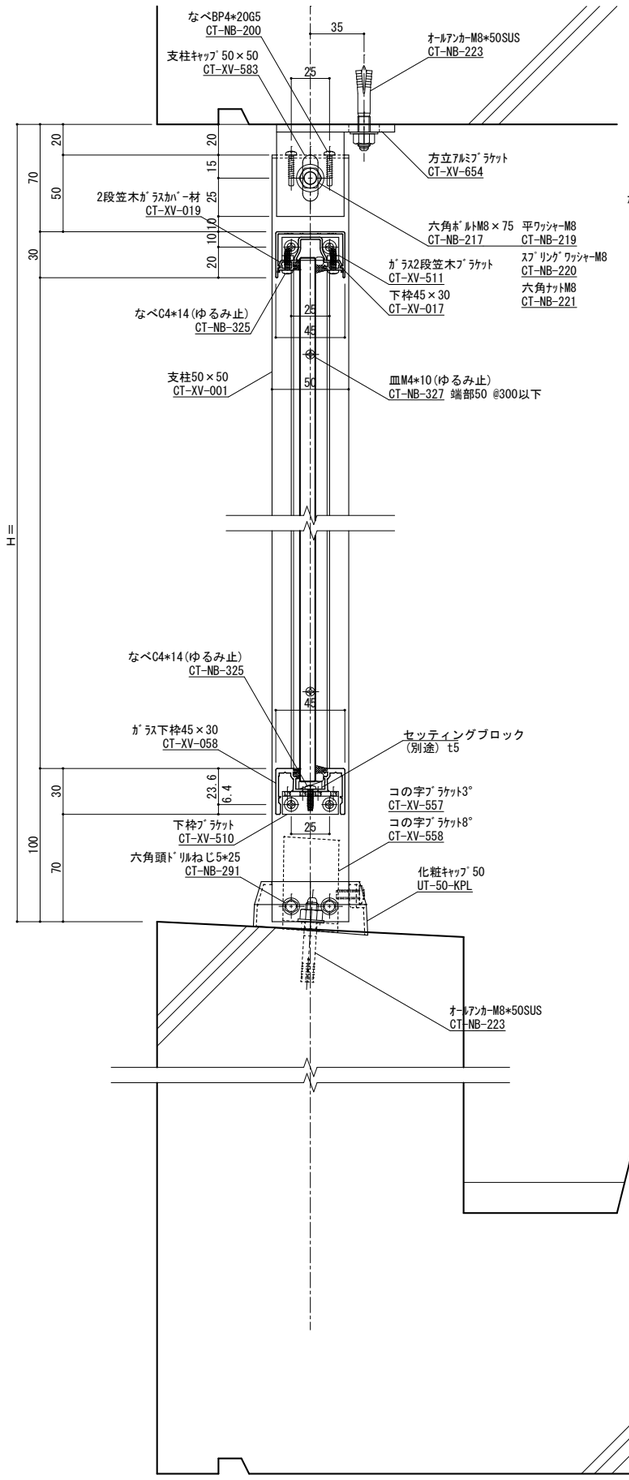

縦断面図　S=1／2

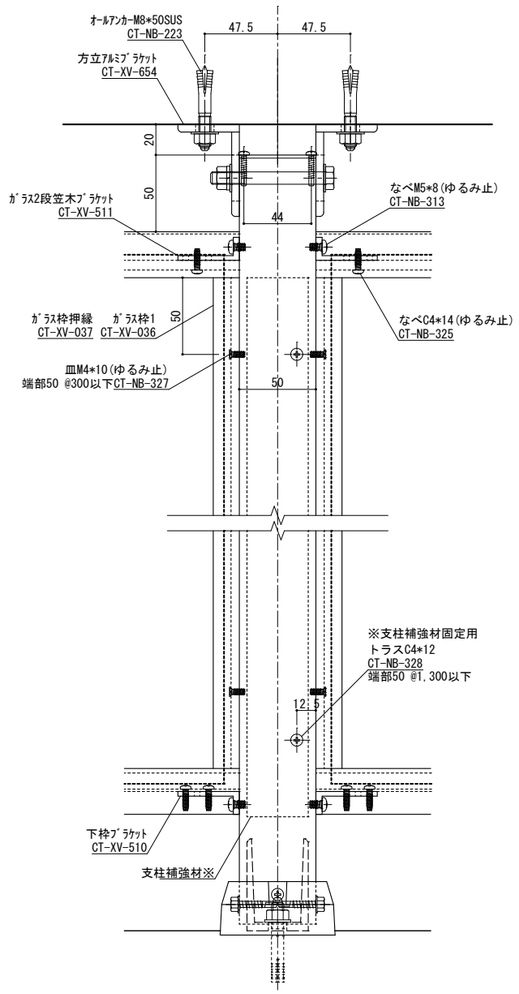

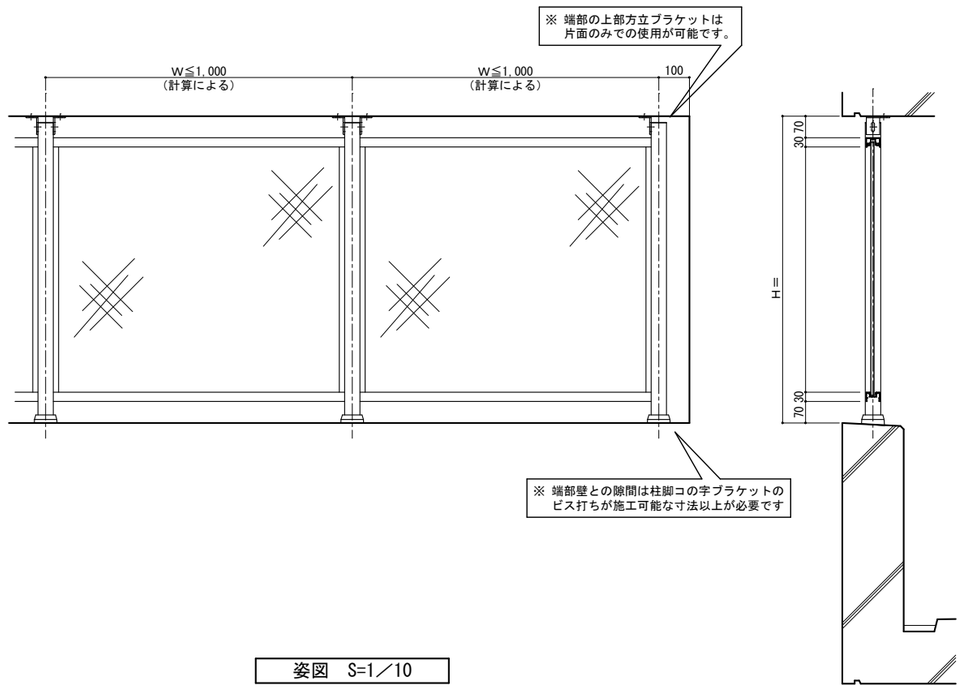

姿図　S=1／10

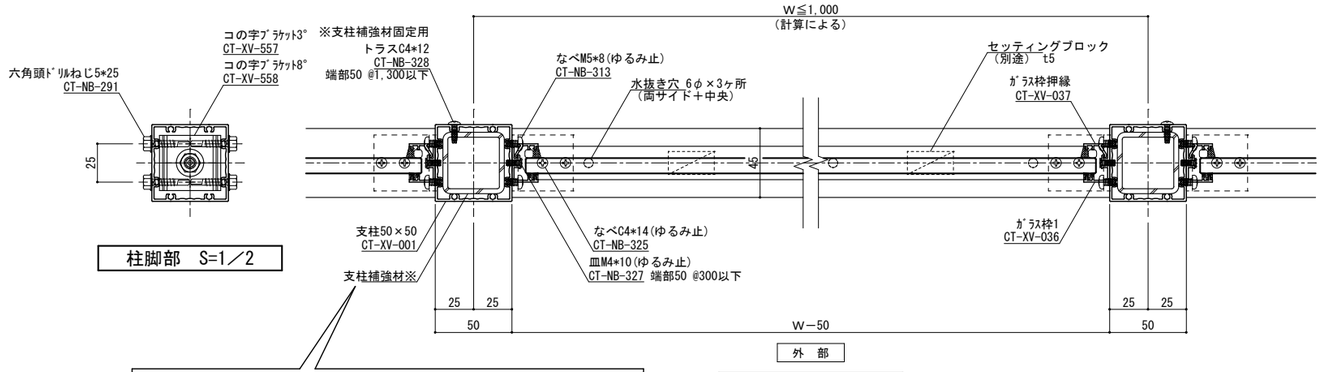

柱脚部　S=1／2

横断面図　S=1／2

※ 必要な強度に応じて適切な支柱補強材を支柱全体に挿入してください。
※ 支柱補強材は、上下端部50/中間部@1300以下の位置にトラスC4*12で固定してください。
※ 長寸法の鋼管などは在庫品がありませんので、必ず事前に納期をご確認ください。

手摺埋め込み部と鉄筋が干渉しないよう鉄筋位置を下げる等躯体寸法、配筋位置を確認、設定してください。
鉄筋とアンカーが干渉する場合、鉄筋を切断する必要があります。予めご了承ください。

ねじ種類記号
A:1種タッピンねじ　B:2種タッピンねじ　BP:2種ガイド付きタッピンねじ　C:3種タッピンねじ
M:ミリ小ねじ　Dr:ドリルねじ　PW:平ワッシャー　SW:スプリングワッシャー

変更記号	日付	変更事項	担当	作図	検図	確認
1						
2						
3						
4						
5						

備考
表面処理：陽極酸化塗装複合皮膜
仕上色：アルマイトカラー（標準規格色）

笠木ジョイント
足元二本ボルト
足元コの字アンカー
足元埋め込み
ベースアンカー

設計監理　殿
施工　殿

工事名
図面内容　防風スクリーン（ガラス、中桟なし）参考納まり図

受領印　年　月　日

株式会社 ツツミ
担当　作図　検図　確認

縮尺　1／2　1／10

姿図第　断面図第　納り図第　図番　枚
号図　参照
管理番号
CAD管理番号

A1

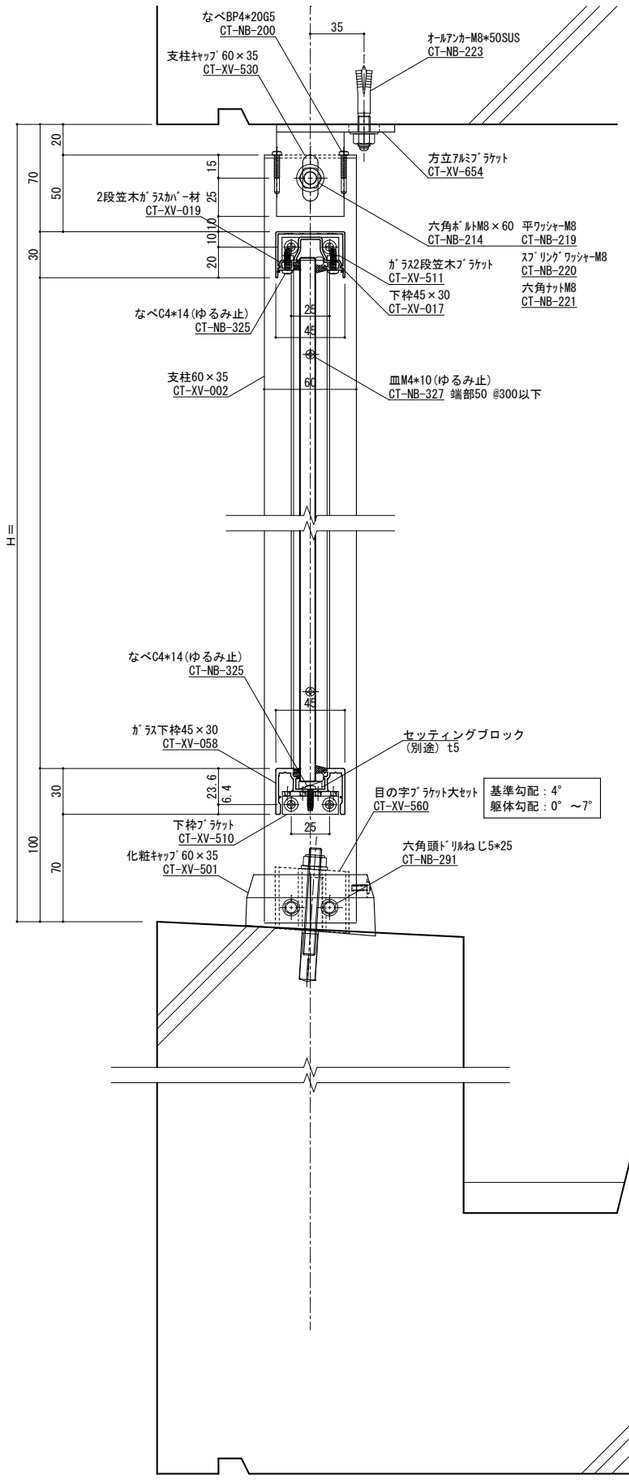

縦断面図　S=1／2

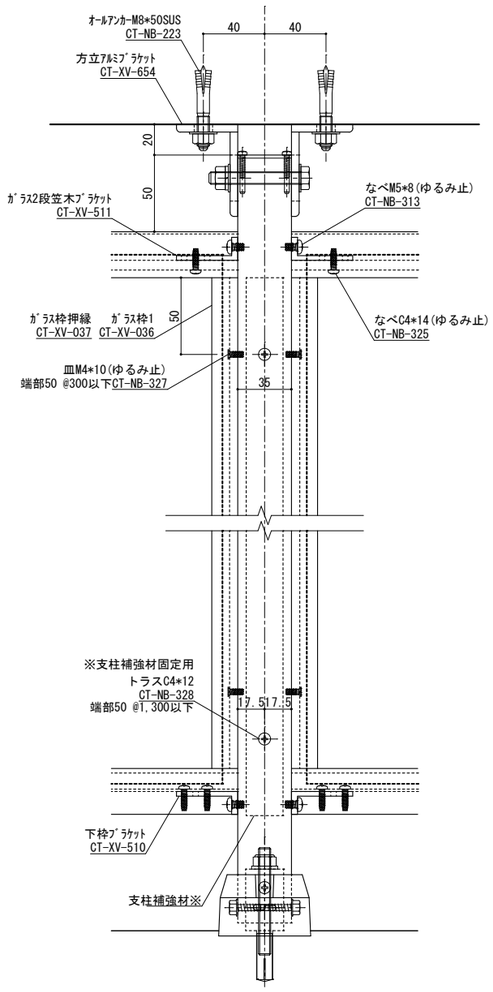

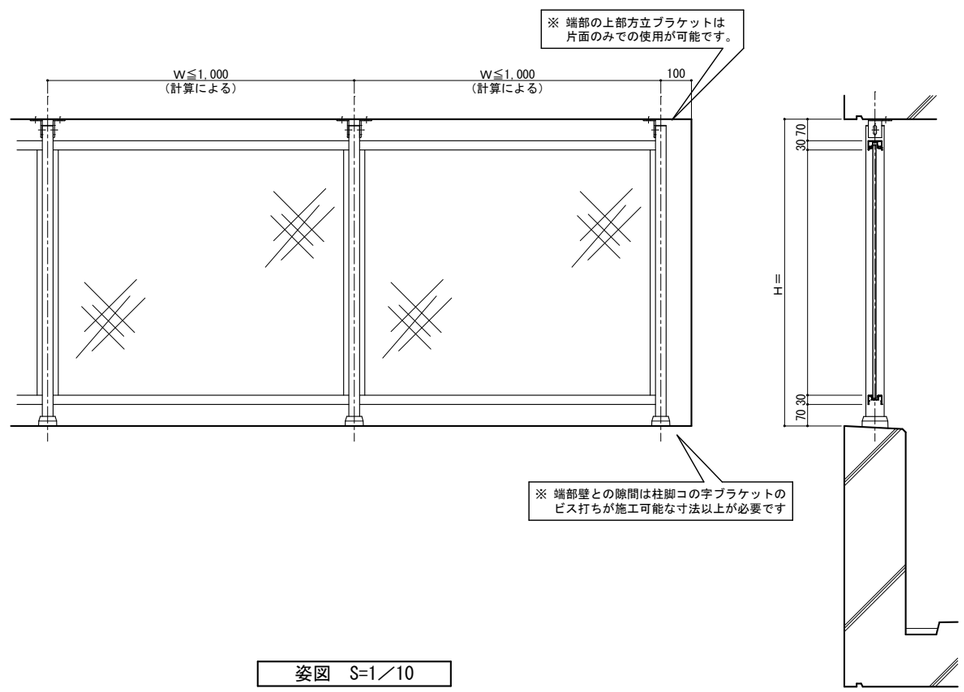

姿図　S=1／10

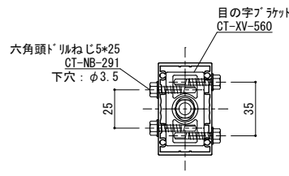

柱脚部　S=1／2

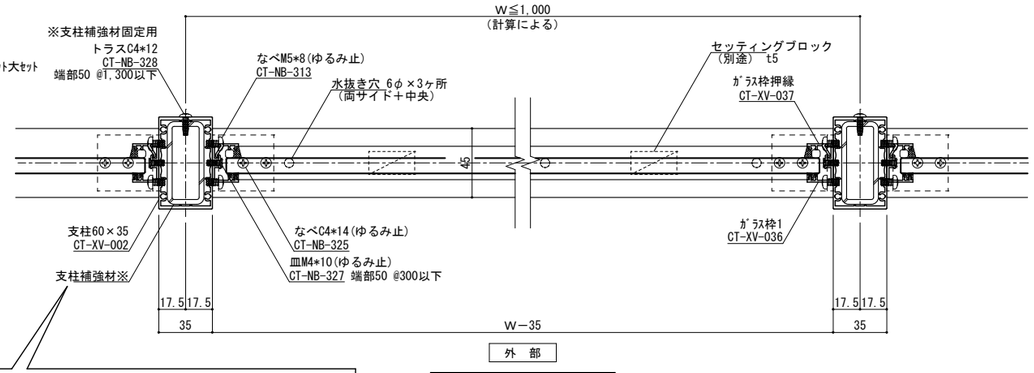

横断面図　S=1／2

※ 必要な強度に応じて適切な支柱補強材を支柱全体に挿入してください。
※ 支柱補強材は、上下端部50/中間部@1300以下の位置にトラスC4*12で固定してください。
※ 長寸法の鋼管などは在庫品がありませんので、必ず事前に納期をご確認ください。

手摺埋め込み部と鉄筋が干渉しないよう鉄筋位置を下げる等躯体寸法、配筋位置を確認、設定してください。
鉄筋とアンカーが干渉する場合、鉄筋を切断する必要があります。予めご了承ください。

ねじ種類記号
A:1種タッピンねじ　B:2種タッピンねじ　BP:2種ガイド付きタッピンねじ　C:3種タッピンねじ
M:ミリ小ねじ　Dr:ドリルねじ　PW:平ワッシャー　SW:スプリングワッシャー

変更記号	日付	変更事項	担当	作図	検図	確認
1						
2						
3						
4						
5						

備考
表面処理：陽極酸化塗装複合皮膜
仕上色：アルマイトカラー（標準規格色）

笠木ジョイント
足元二本ボルト
足元コの字アンカー
足元埋め込み
ベースアンカー

設計監理　殿
施工　殿
工事名
図面内容　防風スクリーン（ガラス、中桟なし）参考納まり図
受領印　年　月　日

株式会社 ツツミ
担当　作図　検図　確認

縮尺　1/2　1/10
姿図第　号図参照
断面図第　号図参照
納り図第　号図参照
図番　／　枚
管理番号
CAD管理番号

A1

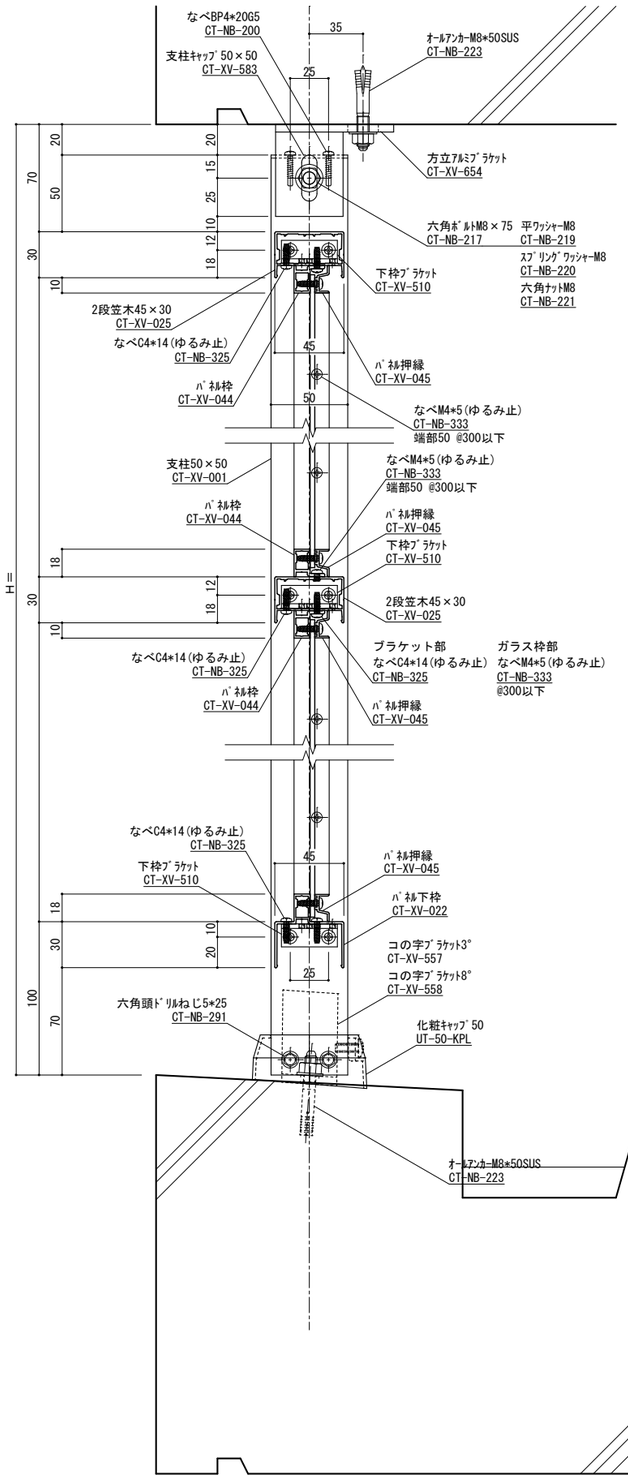

縦断面図　S=1／2

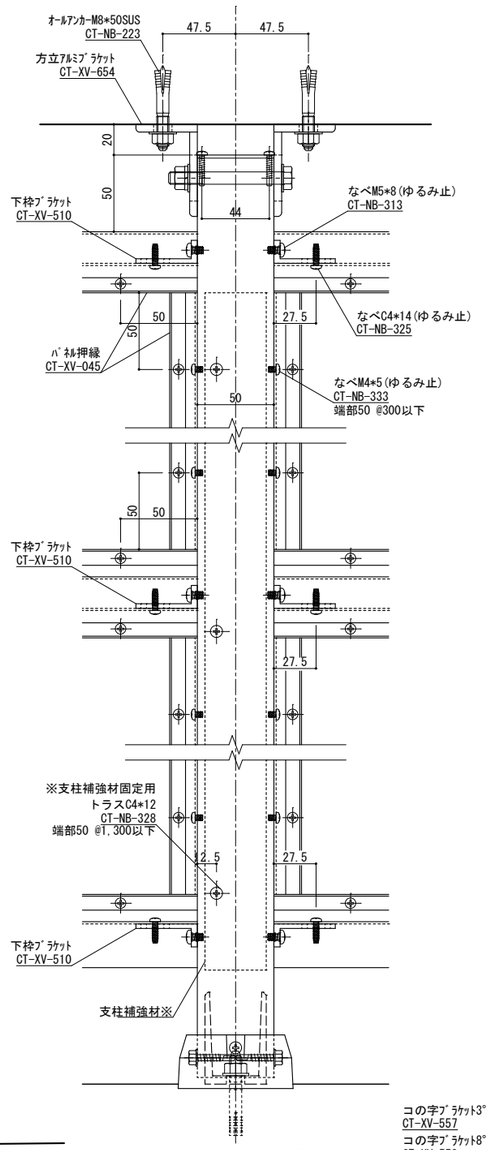

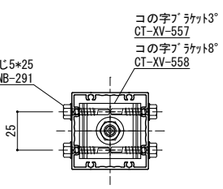

柱脚部　S=1／2

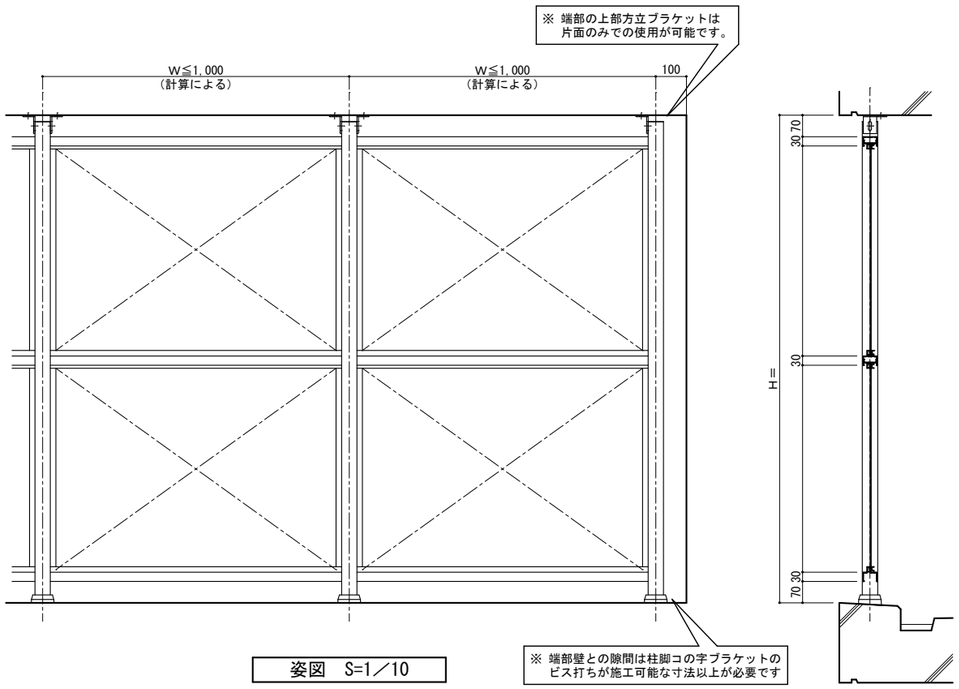

姿図　S=1／10

パネル t3.0～5.0mm

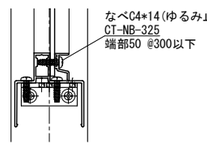

パネル t1.5～2.9mm

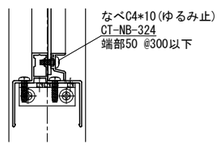

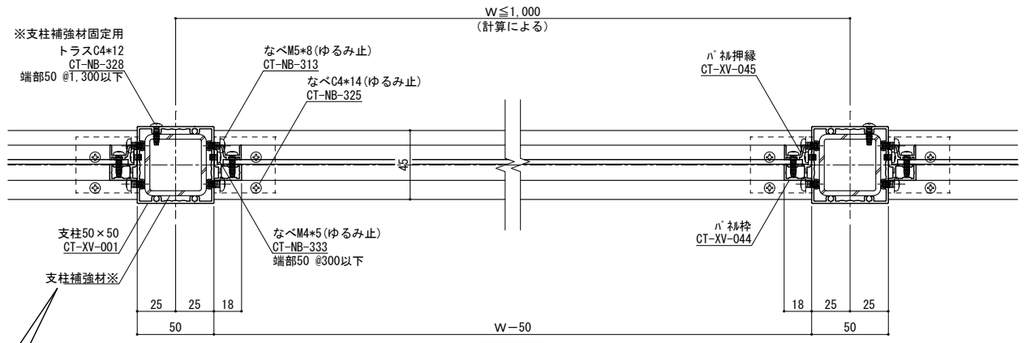

横断面図　S=1／2

※ 必要な強度に応じて適切な支柱補強材を支柱全体に挿入してください。
※ 支柱補強材は、上下端部50/中間部@1300以下の位置にトラスC4*12で固定してください。
※ 長寸法の鋼管などは在庫品がありませんので、必ず事前に納期をご確認ください。

手摺埋め込み部と鉄筋が干渉しないよう鉄筋位置を下げる等躯体寸法、配筋位置を確認、設定してください。
鉄筋とアンカーが干渉する場合、鉄筋を切断する必要があります。予めご了承ください。

ねじ種類記号
A:1種タッピンねじ　B:2種タッピンねじ　BP:2種ガイド付きタッピンねじ　C:3種タッピンねじ
M:ミリ小ねじ　Dr:ドリルねじ　PW:平ワッシャー　SW:スプリングワッシャー

変更記号	日付	変更事項	担当	作図	検図	確認
1						
2						
3						
4						
5						

備考
表面処理：陽極酸化塗装複合皮膜
仕上色：アルマイトカラー（標準規格色）

笠木ジョイント
足元二本ボルト
足元コの字アンカー
足元埋め込み
ベースアンカー

設計監理　殿
施工　殿

工事名
図面内容　防風スクリーン（パネル、中桟あり）参考納まり図

受領印　年　月　日

株式会社 ツツミ
担当　作図　検図　確認

縮尺　1/2　1/10

姿図第　号図参照
断面図第　号図参照
納り図第　号図参照
図番　／　枚
管理番号
CAD管理番号

A1

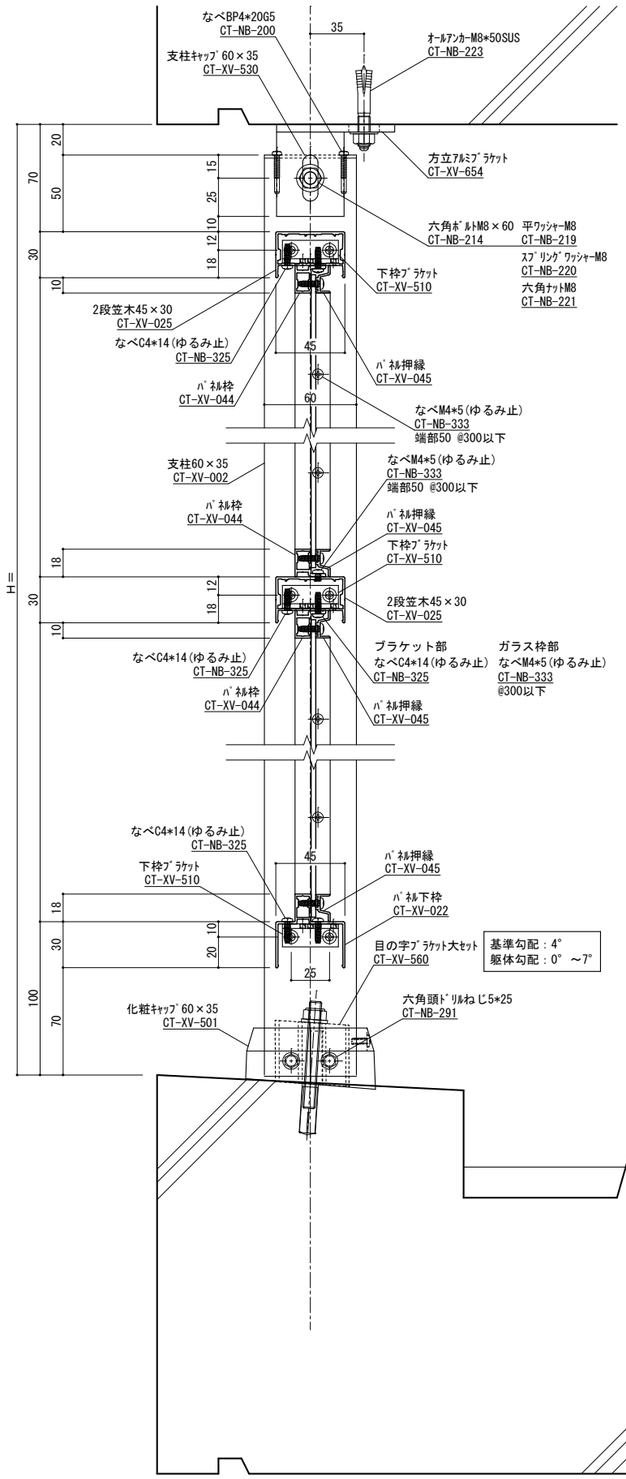

縦断面図　S=1／2

手摺埋め込み部と鉄筋が干渉しないよう鉄筋位置を下げる等躯体寸法、配筋位置を確認、設定してください。
鉄筋とアンカーが干渉する場合、鉄筋を切断する必要があります。予めご了承ください。

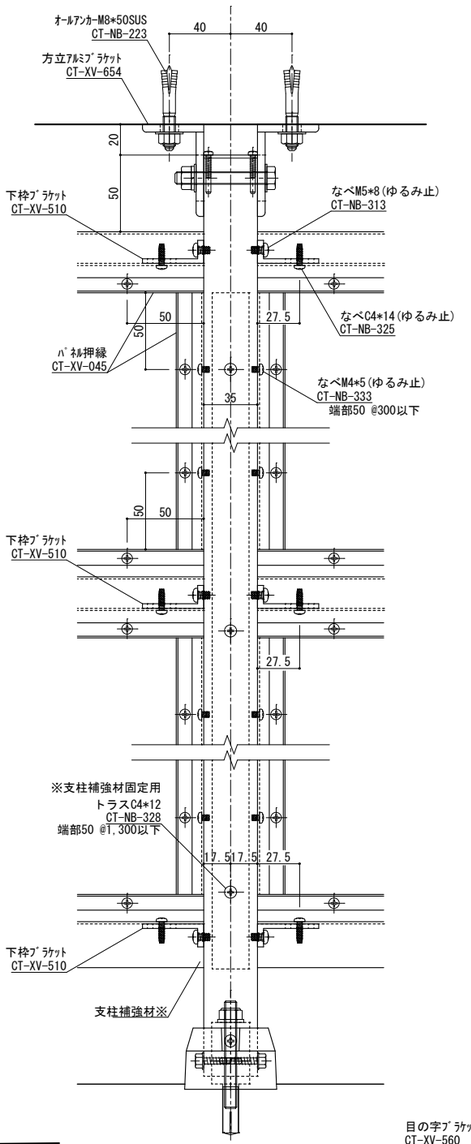

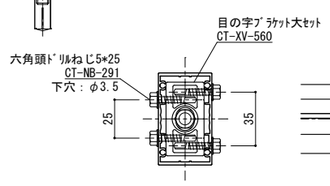

柱脚部　S=1／2

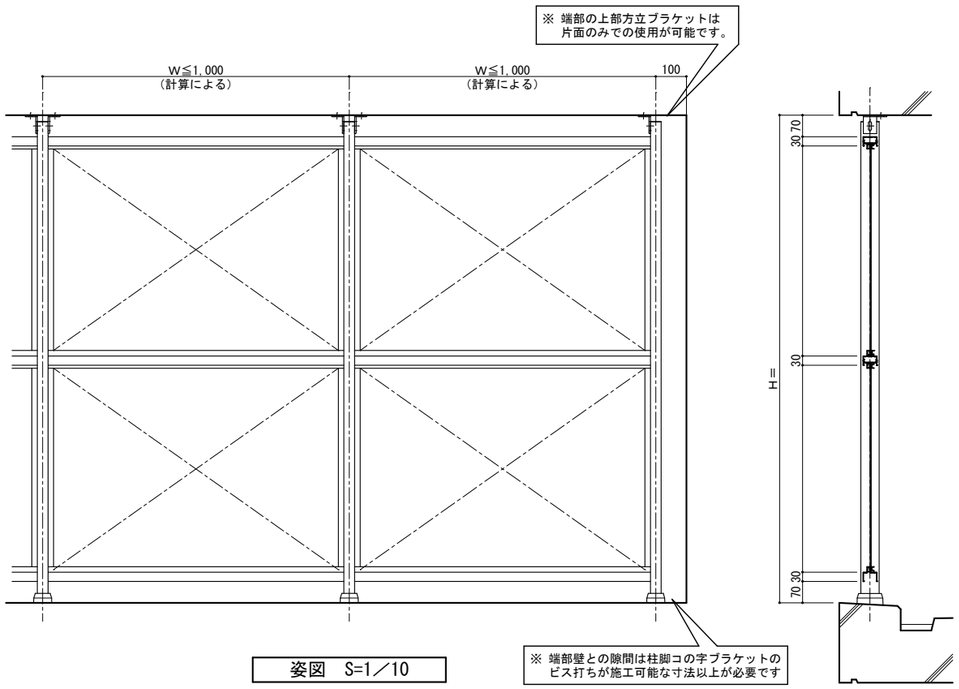

姿図　S=1／10

パネル t3.0～5.0mm

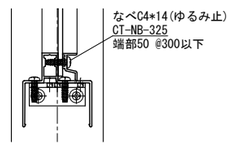

パネル t1.5～2.9mm

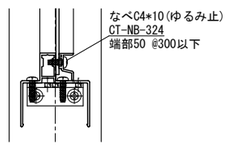

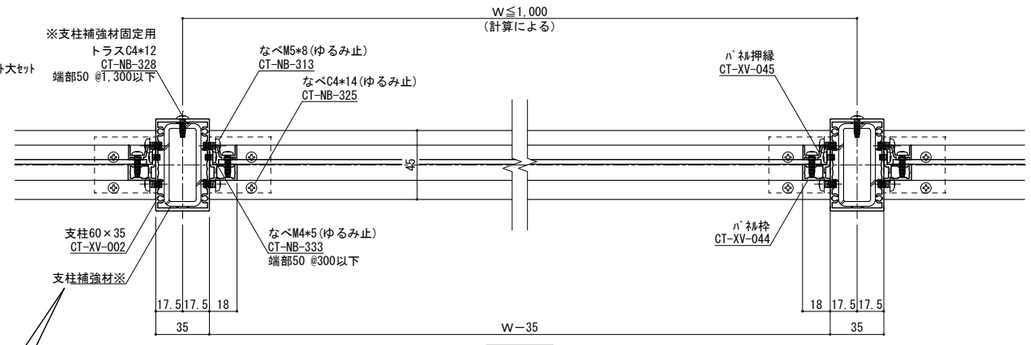

横断面図　S=1／2

※ 必要な強度に応じて適切な支柱補強材を支柱全体に挿入してください。
※ 支柱補強材は、上下端部50/中間部@1300以下の位置にトラスC4*12で固定してください。
※ 長寸法の鋼管などは在庫品がありませんので、必ず事前に納期をご確認ください。

ねじ種類記号
A:1種タッピンねじ　B:2種タッピンねじ　BP:2種ガイド付きタッピンねじ　C:3種タッピンねじ
M:ミリ小ねじ　Dr:ドリルねじ　PW:平ワッシャー　SW:スプリングワッシャー

変更記号	日付	変更事項	担当	作図	検図	確認
1						
2						
3						
4						
5						

備考
表面処理：陽極酸化塗装複合皮膜
仕上色：アルマイトカラー（標準規格色）

笠木ジョイント
足元二本ボルト
足元コの字アンカー
足元埋め込み
ベースアンカー

設計監理　殿
施工　殿
工事名
図面内容　防風スクリーン（パネル、中桟あり）参考納まり図
受領印　年　月　日

株式会社 ツツミ
担当 作図 検図 確認

縮尺 1/2　1/10
姿図第 号図参照
断面図第 号図参照
納り図第 号図参照
図番 ／ 枚
管理番号
CAD管理番号

A1

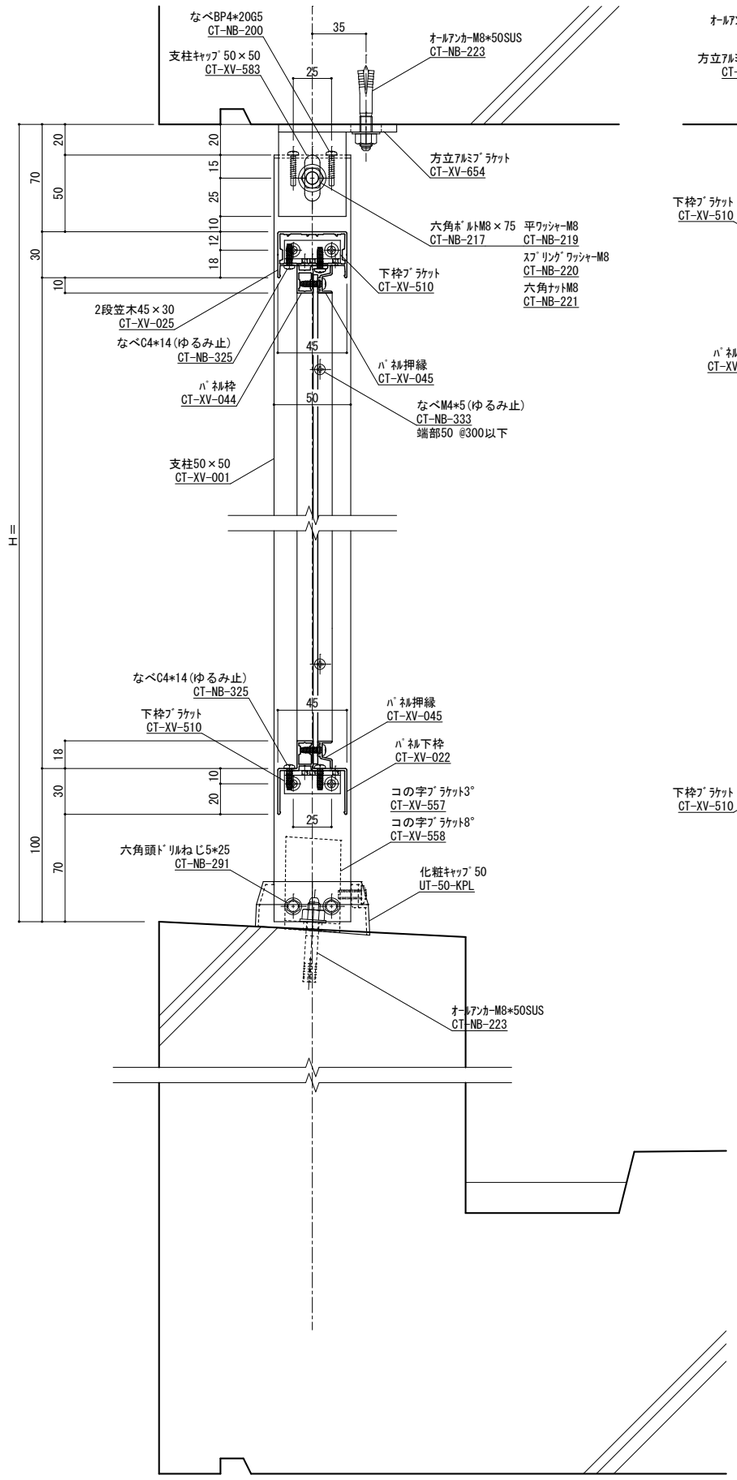

縦断面図　S=1／2

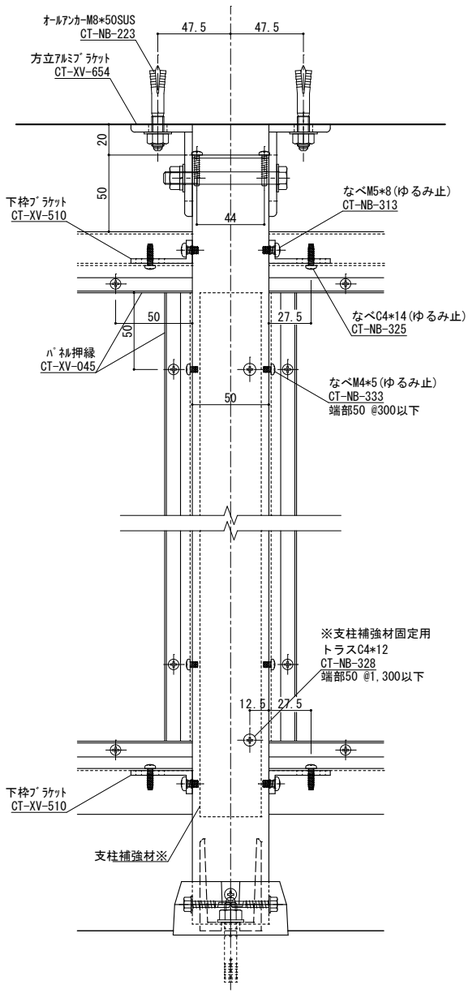

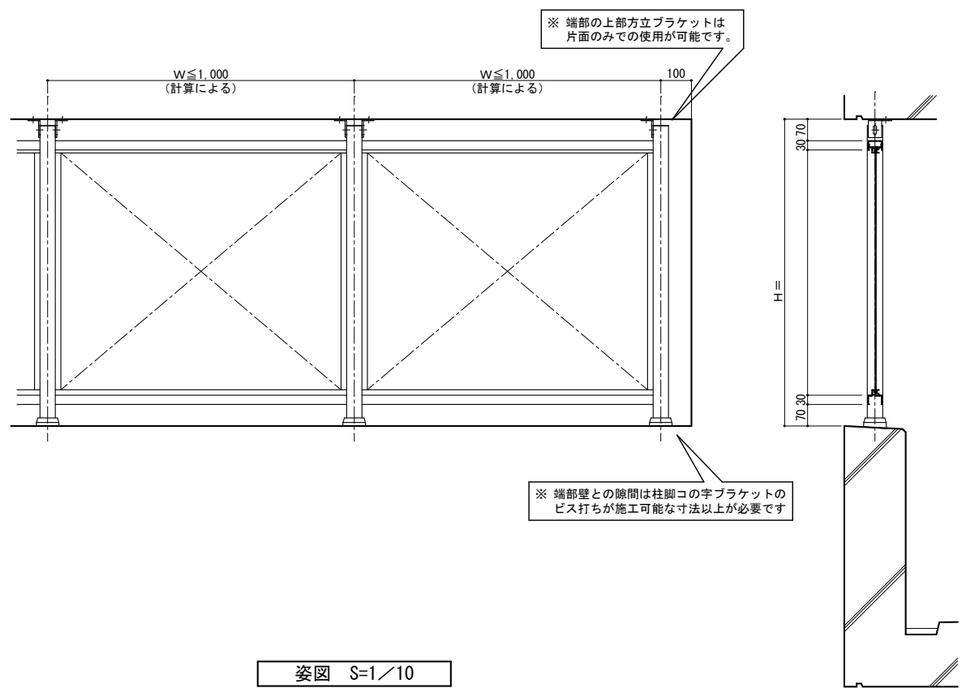

姿図　S=1／10

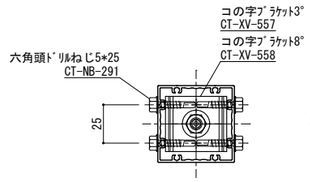

柱脚部　S=1／2

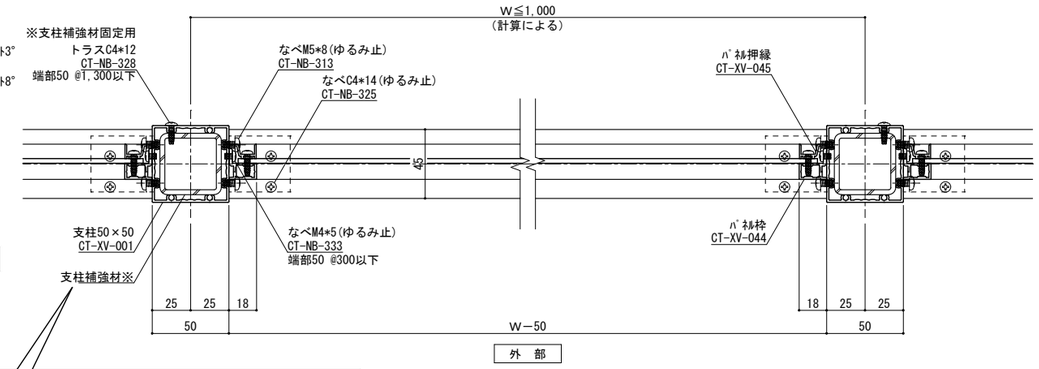

横断面図　S=1／2

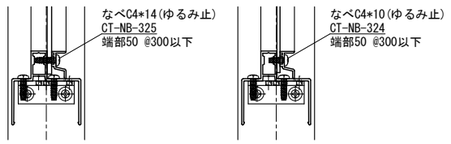

※ 必要な強度に応じて適切な支柱補強材を支柱全体に挿入してください。
※ 支柱補強材は、上下端部50/中間部@1300以下の位置にトラスC4*12で固定してください。
※ 長寸法の鋼管などは在庫品がありませんので、必ず事前に納期をご確認ください。

手摺埋め込み部と鉄筋が干渉しないよう鉄筋位置を下げる等躯体寸法、配筋位置を確認、設定してください。
鉄筋とアンカーが干渉する場合、鉄筋を切断する必要があります。予めご了承ください。

ねじ種類記号
A:1種タッピンねじ　B:2種タッピンねじ　BP:2種ガイド付きタッピンねじ　C:3種タッピンねじ
M:ミリ小ねじ　Dr:ドリルねじ　PW:平ワッシャー　SW:スプリングワッシャー

変更記号	日付	変更事項	担当	作図	検図	確認
1						
2						
3						
4						
5						

備考
表面処理：陽極酸化塗装複合皮膜
仕上色：アルマイトカラー（標準規格色）

▽	笠木ジョイント
◇	足元二本ボルト
△	足元コの字アンカー
埋	足元埋め込み
◬	ベースアンカー

設計監理　殿
施工　殿
工事名
図面内容　防風スクリーン（パネル、中桟なし）参考納まり図
受領印　年　月　日

株式会社 ツツミ
担当　作図　検図　確認

縮尺　1/2　1/10

姿図第　号図参照
断面図第　号図参照
納り図第　号図参照
図番　／　枚
管理番号
CAD管理番号

A1

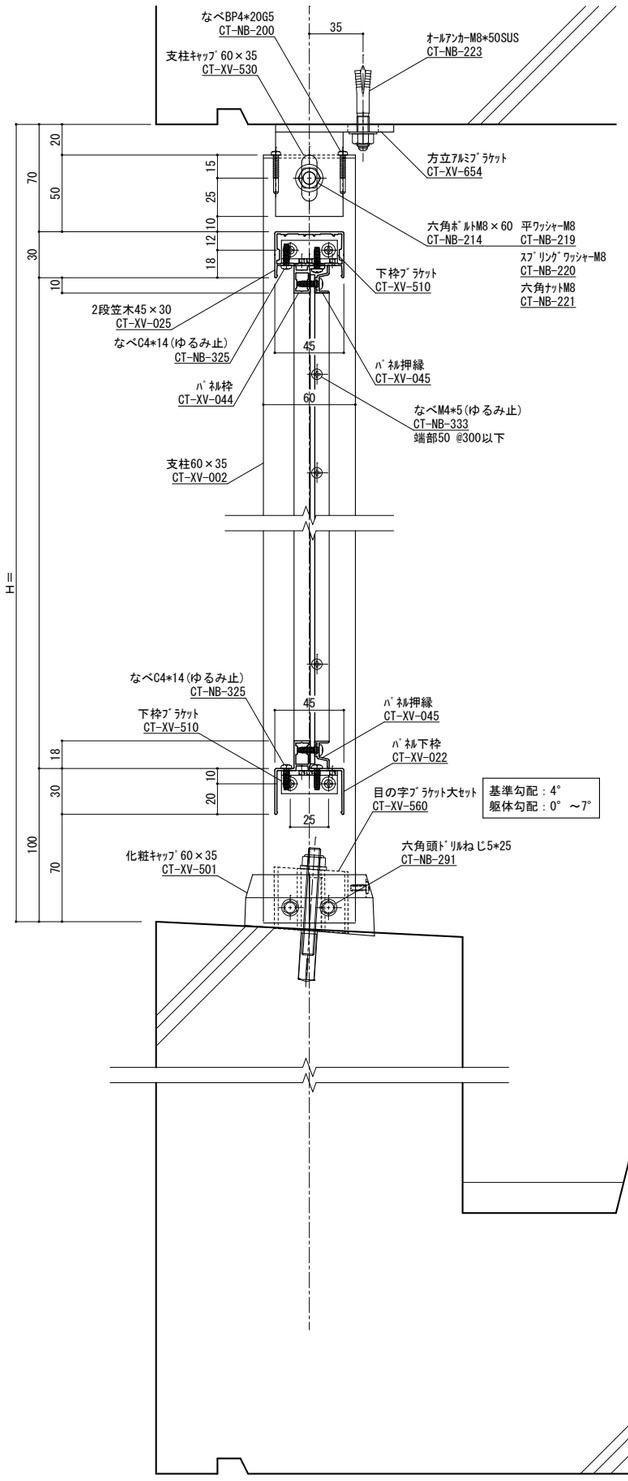

縦断面図　S=1／2

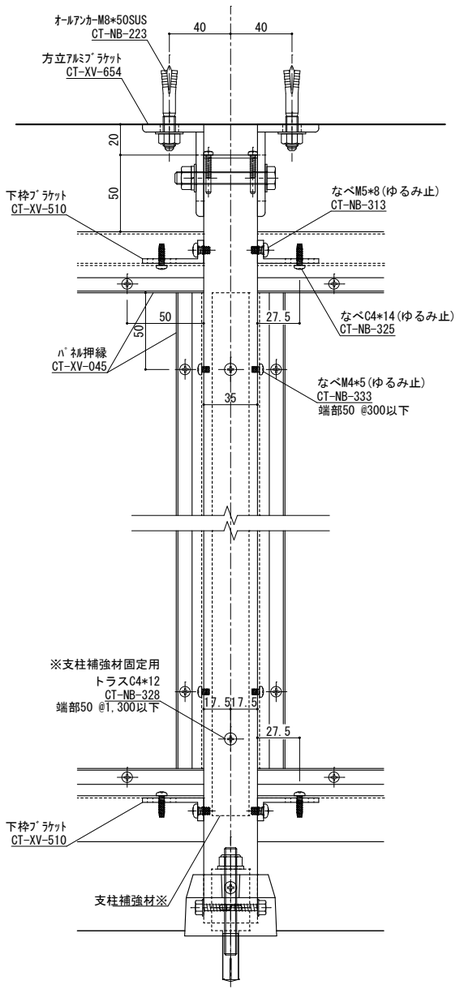

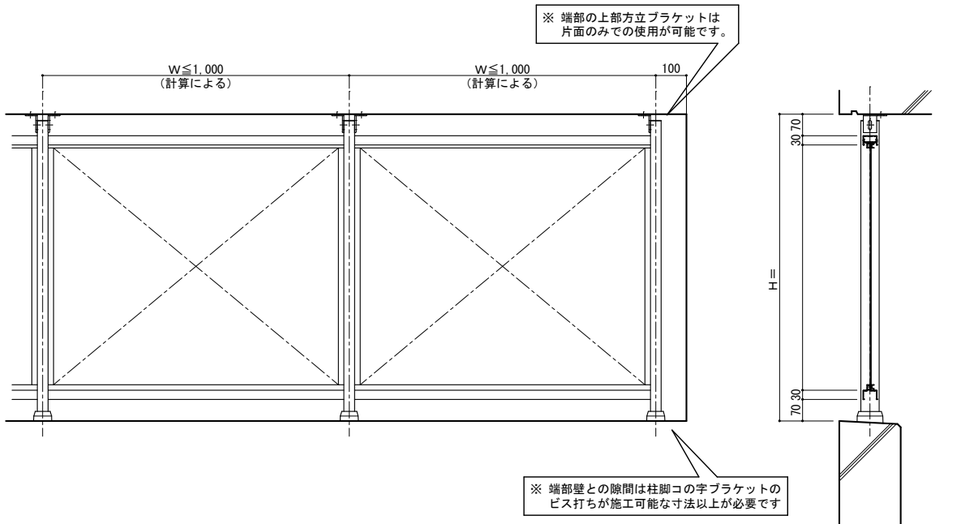

姿図　S=1／10

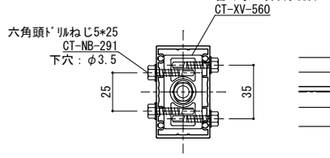

柱脚部　S=1／2

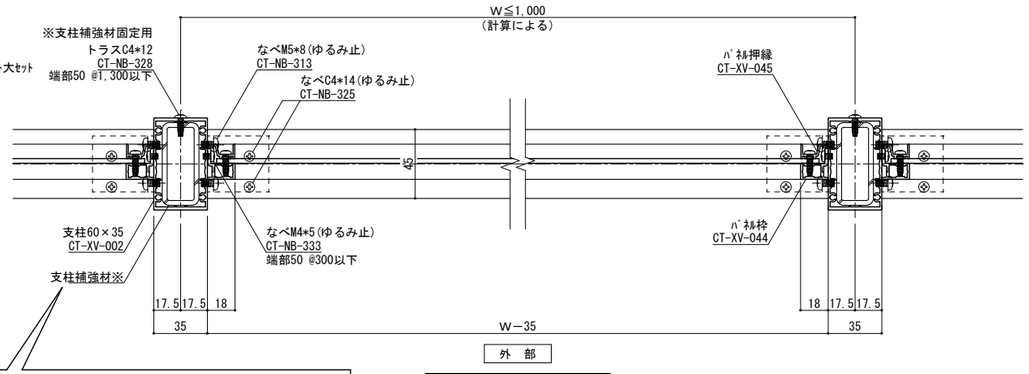

横断面図　S=1／2

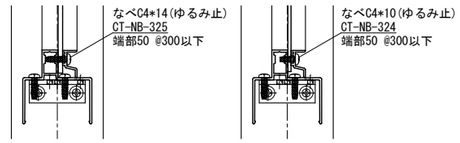

※ 必要な強度に応じて適切な支柱補強材を支柱全体に挿入してください。
※ 支柱補強材は、上下端部50/中間部@1300以下の位置にトラスC4*12で固定してください。
※ 長寸法の鋼管などは在庫品がありませんので、必ず事前に納期をご確認ください。

手摺埋め込み部と鉄筋が干渉しないよう鉄筋位置を下げる等躯体寸法、配筋位置を確認、設定してください。
鉄筋とアンカーが干渉する場合、鉄筋を切断する必要があります。予めご了承ください。

ねじ種類記号
A:1種タッピンねじ　B:2種タッピンねじ　BP:2種ガイド付きタッピンねじ　C:3種タッピンねじ
M:ミリ小ねじ　Dr:ドリルねじ　PW:平ワッシャー　SW:スプリングワッシャー

変更記号	日付	変更事項	担当	作図	検図	確認
1						
2						
3						
4						
5						

備考
表面処理：陽極酸化塗装複合皮膜
仕上色：アルマイトカラー（標準規格色）

笠木ジョイント
足元二本ボルト
足元コの字アンカー
足元埋め込み
ベースアンカー

設計監理　殿
施工　殿

工事名
図面内容　防風スクリーン（パネル、中桟なし）参考納まり図

受領印
年　月　日

株式会社 ツツミ
担当　作図　検図　確認

縮尺　1/2　1/10

姿図第　号図参照
断面図第　号図参照
納り図第　号図参照
図番　／　枚

管理番号
CAD管理番号

A1