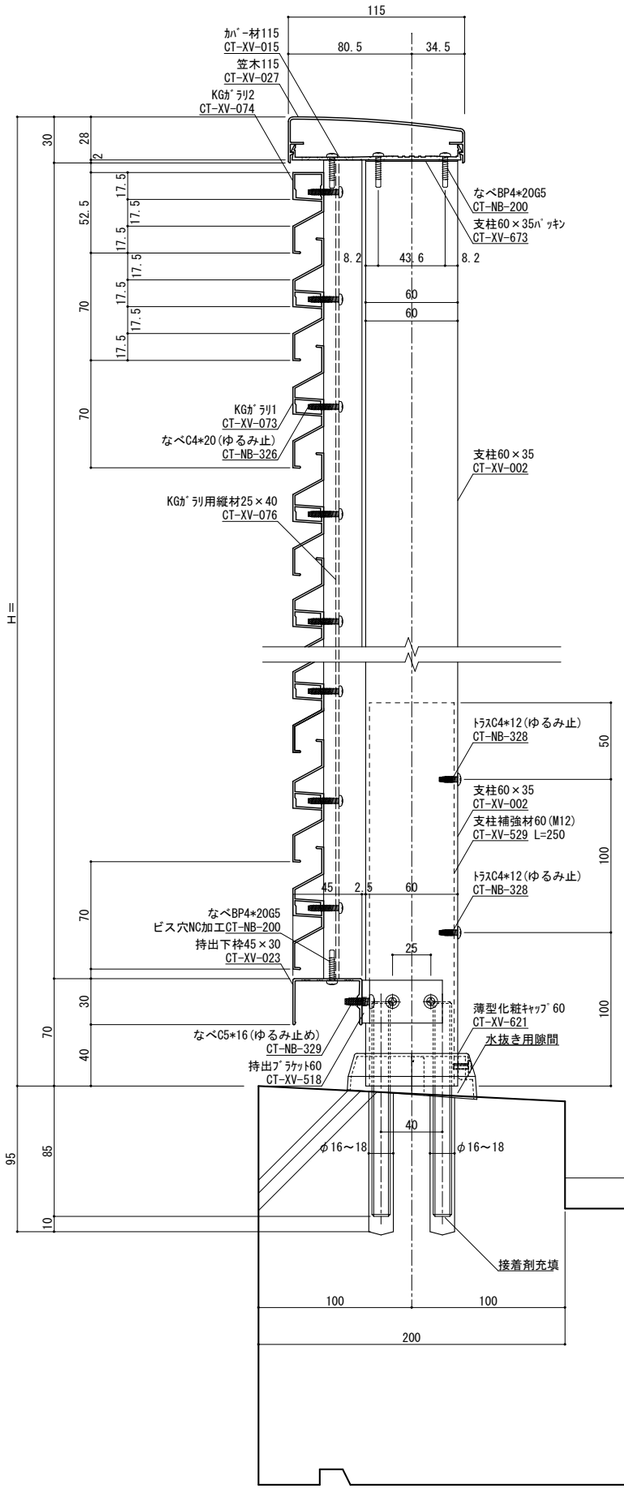

縦断面図　S=1／2

手摺埋め込み部と鉄筋が干渉しないよう躯体寸法、配筋位置を確認、設定してください
実際には施工誤差等が生じるため寸法に余裕を持たせる必要があります。

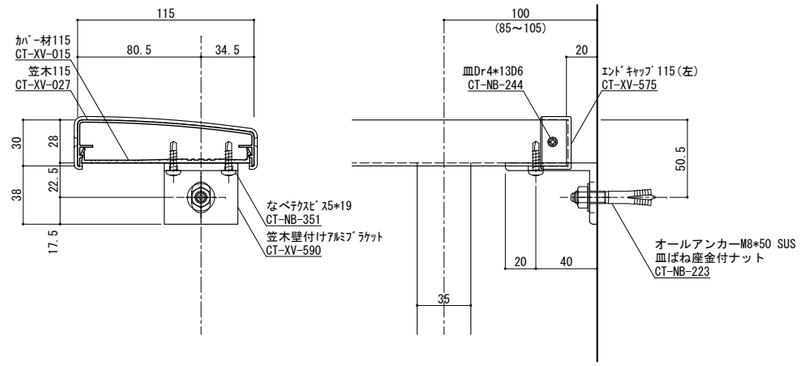

端部ブラケット部分詳細図　S=1／2

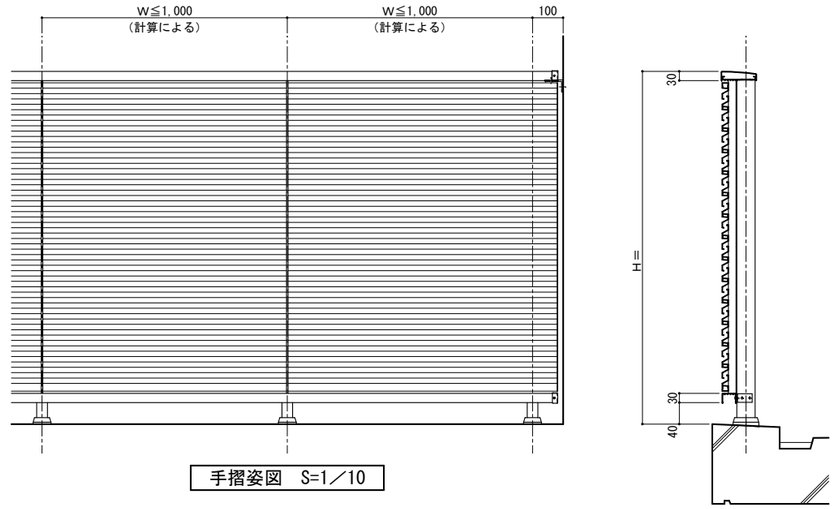

手摺姿図　S=1／10

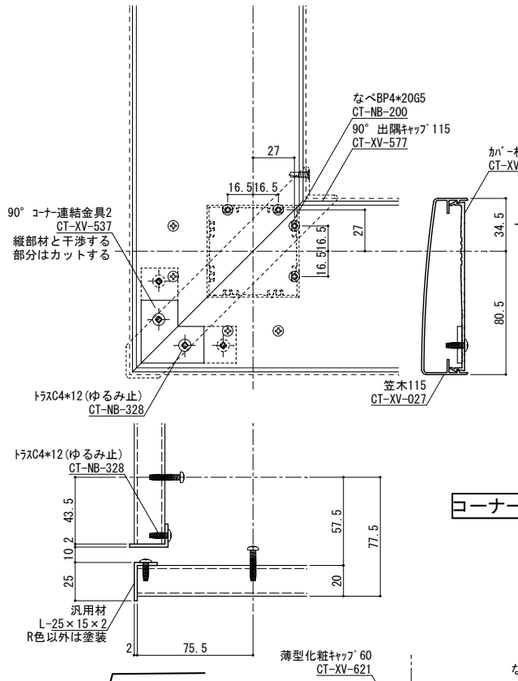

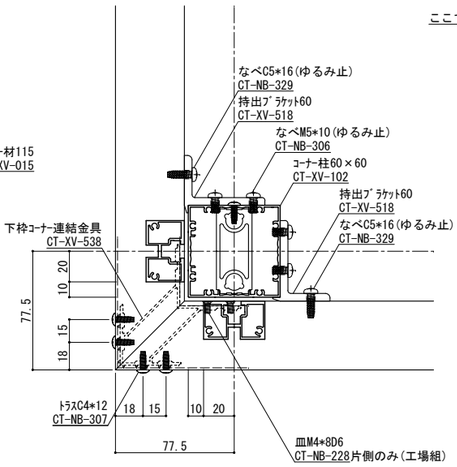

コーナー詳細図（コーナー支柱）S=1／2

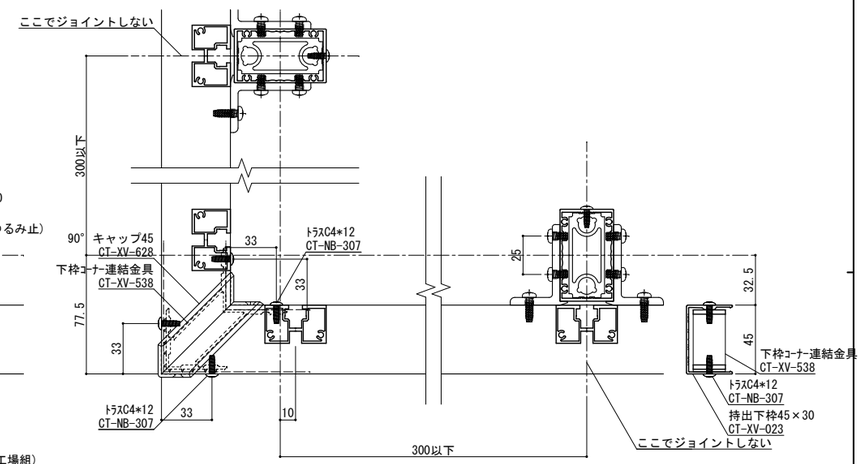

コーナー詳細図（支柱逃げ）　S=1／2

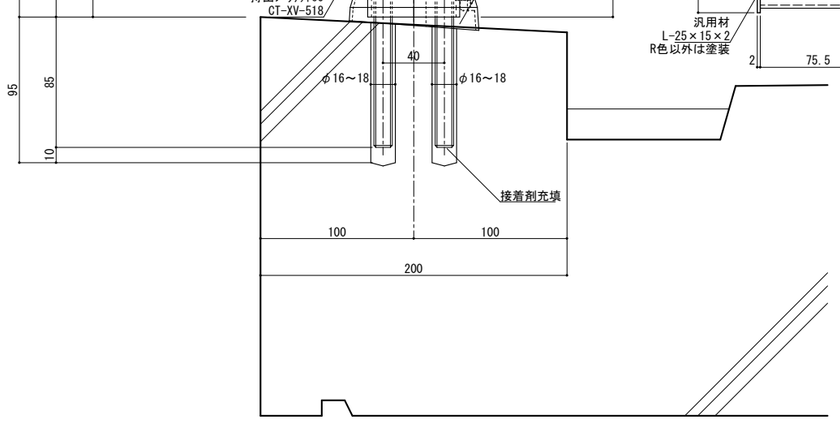

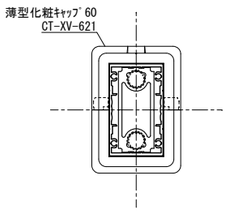

柱脚部　S=1／2

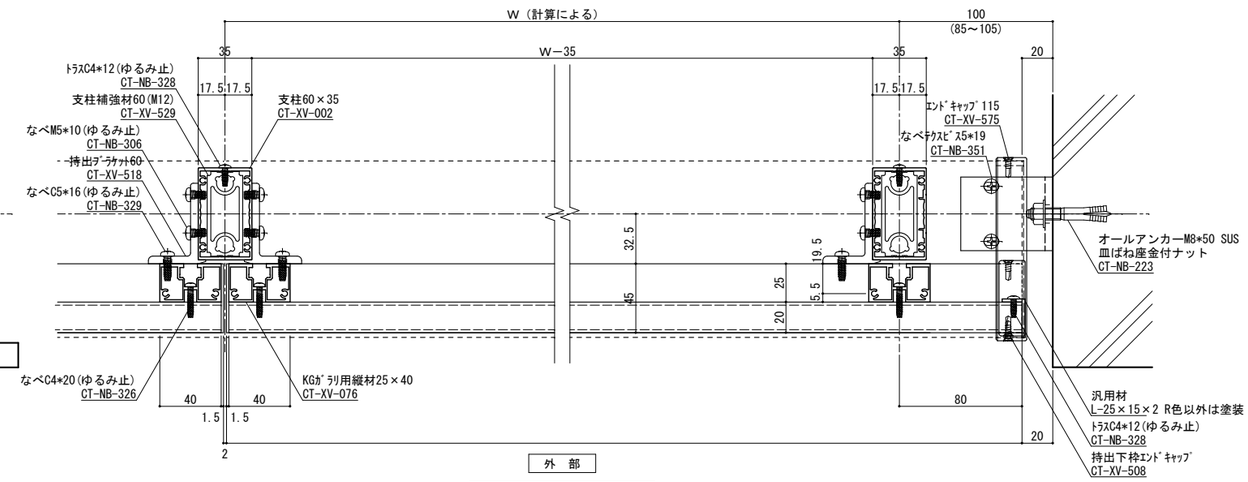

横断面図　S=1／2

ねじ種類記号
A:1種タッピンねじ　B:2種タッピンねじ　BP:2種ガイド付きタッピンねじ　C:3種タッピンねじ
M:ミリ小ねじ　Dr:ドリルねじ　PW:平ワッシャー　SW:スプリングワッシャー

変更記号	日付	変更事項	担当	作図	検図	確認
1						
2						
3						
4						
5						

備考
表面処理：陽極酸化塗装複合皮膜
仕上色：アルマイトカラー（標準規格色）

▽1	笠木ジョイント
◇2	足元二本ボルト
△3	足元コの字アンカー
埋	足元埋め込み
△4	ベースアンカー

設計監理　殿
施工　殿
工事名
図面内容　ラルゴガラリ型（KG）
受領印　年　月　日

株式会社 ツツミ

担当	作図	検図	確認

縮尺 1/2

姿図第	断面図第	納り図第	図番
号図 参照	号図 参照	号図 参照	／ 枚

管理番号 Z
CAD管理番号 LAK15N60GRRKG

A1

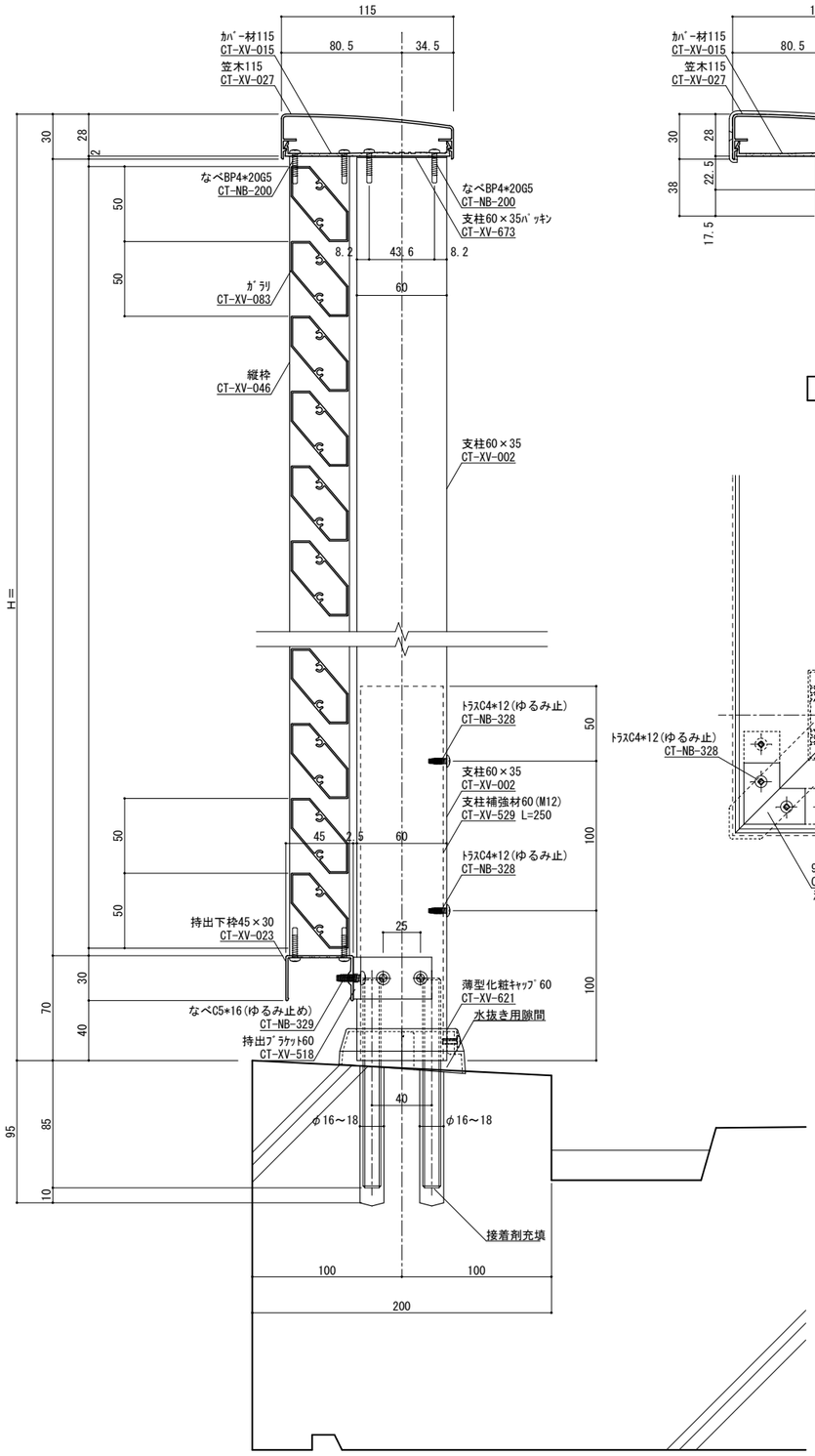

縦断面図　S=１／２

手摺埋め込み部と鉄筋が干渉しないよう躯体寸法、配筋位置を確認、設定してください
実際には施工誤差等が生じるため寸法に余裕を持たせる必要があります。

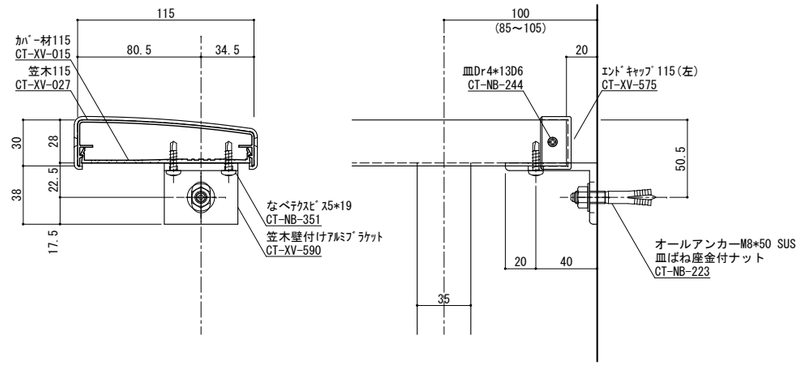

端部ブラケット部分詳細図　S=１／２

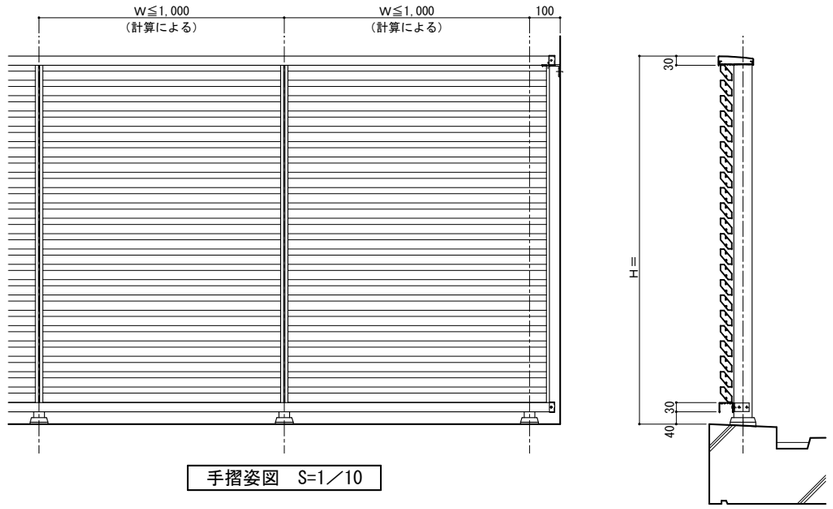

手摺姿図　S=1／10

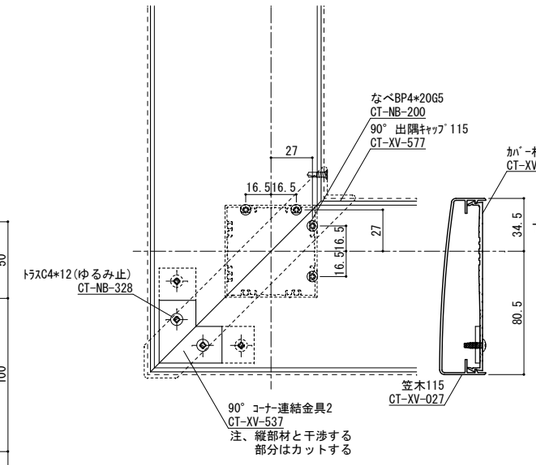

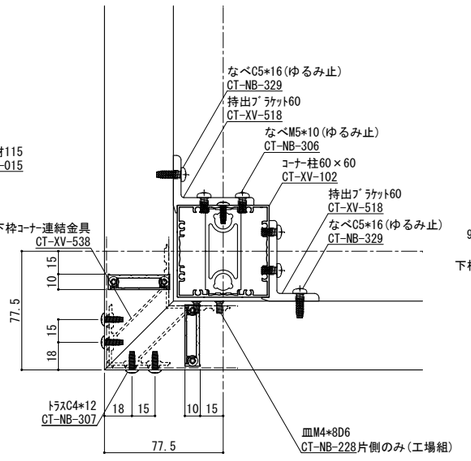

コーナー詳細図（コーナー支柱）S=１／２

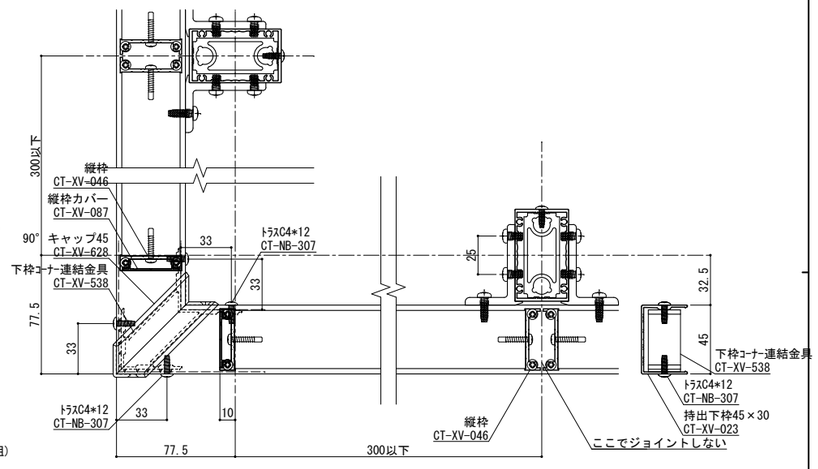

コーナー詳細図（支柱逃げ）　S=１／２

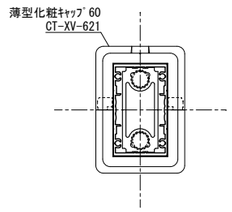

柱脚部　S=１／２

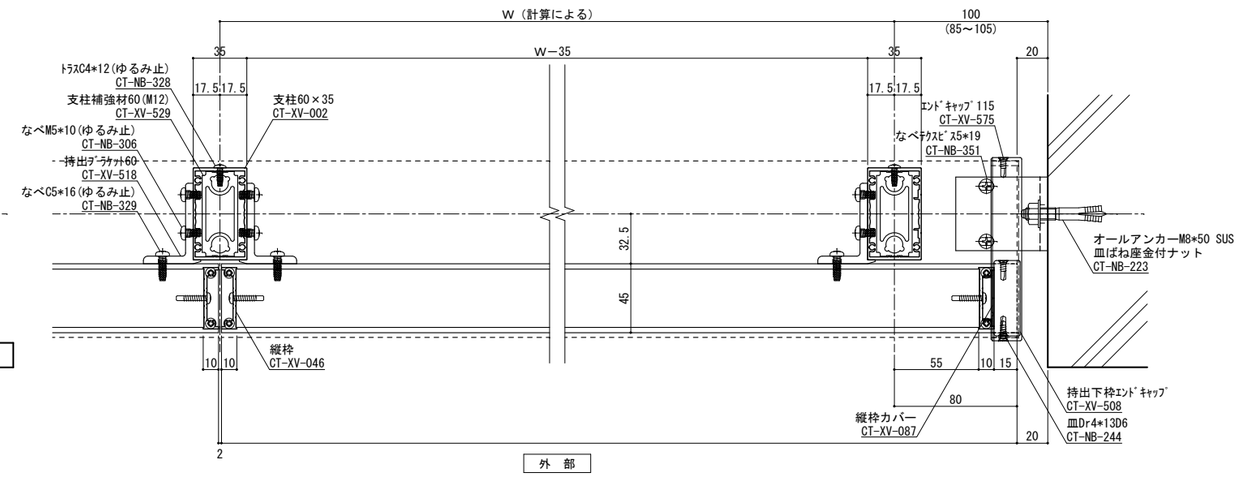

横断面図　S=１／２

ねじ種類記号
A:1種タッピンねじ　B:2種タッピンねじ　BP:2種ガイド付きタッピンねじ　C:3種タッピンねじ
M:ミリ小ねじ　Dr:ドリルねじ　PW:平ワッシャー　SW:スプリングワッシャー

変更記号	日付	変更事項	担当	作図	検図	確認
1						
2						
3						
4						
5						

備考
表面処理：陽極酸化塗装複合皮膜
仕上色：アルマイトカラー（標準規格色）

1	笠木ジョイント
2	足元二本ボルト
3	足元コの字アンカー
埋	足元埋め込み
4	ベースアンカー

設計監理　殿
施工　殿
工事名
図面内容　ラルゴガラリ型（六角）
受領印　年　月　日

株式会社 ツツミ
担当　作図　検図　確認

縮尺　1/2

姿図第	断面図第	納り図第	図番
号図 参照	号図 参照	号図 参照	／ 枚

管理番号　Z
CAD管理番号　ＬＡＫ１５Ｎ６０ＧＲＲ六角

A1

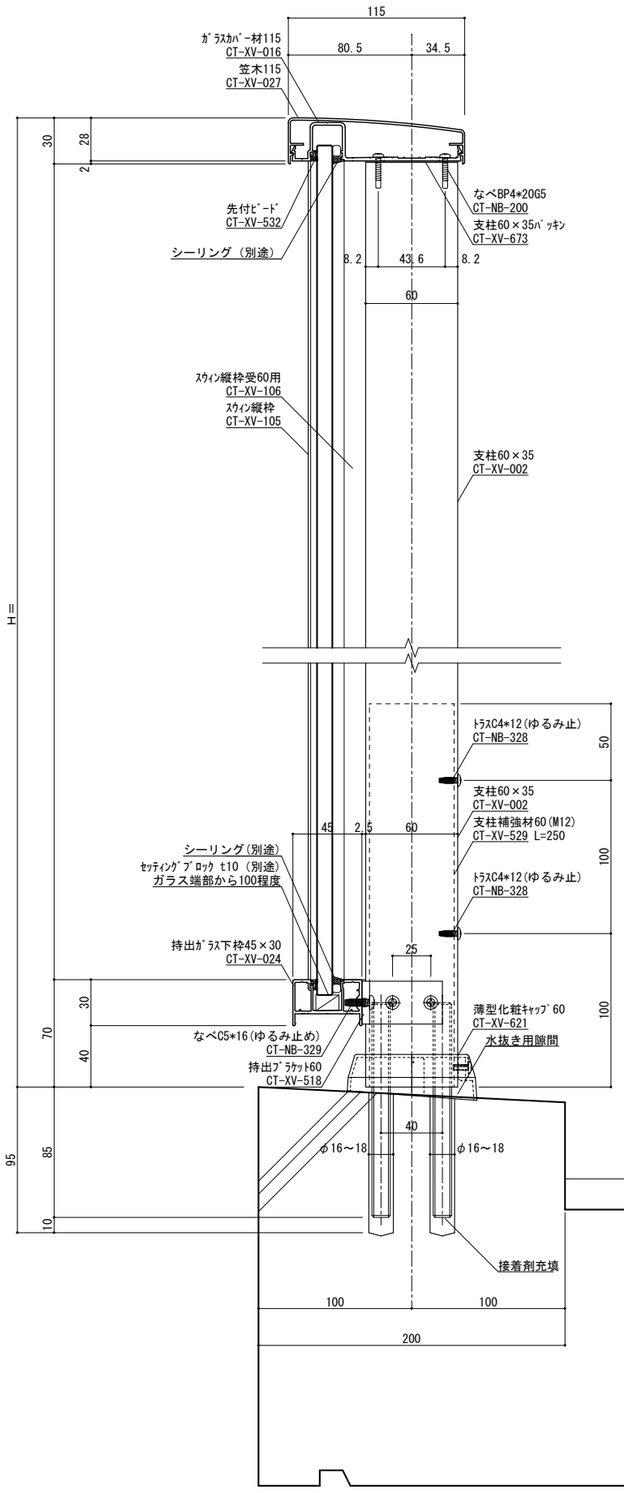

縦断面図　S=１／２

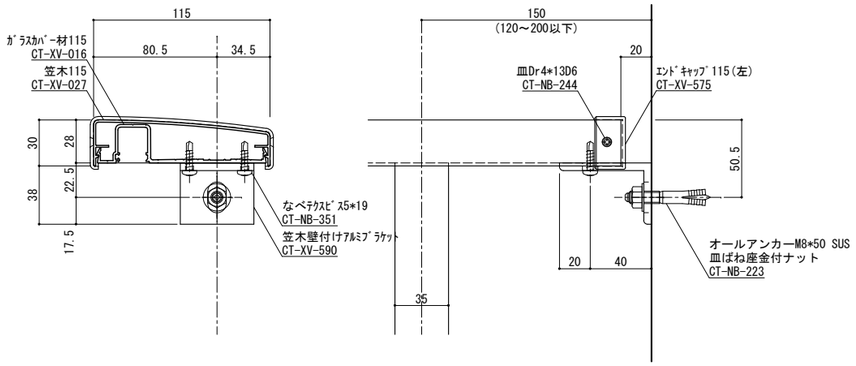

端部ブラケット部分詳細図　S=１／２

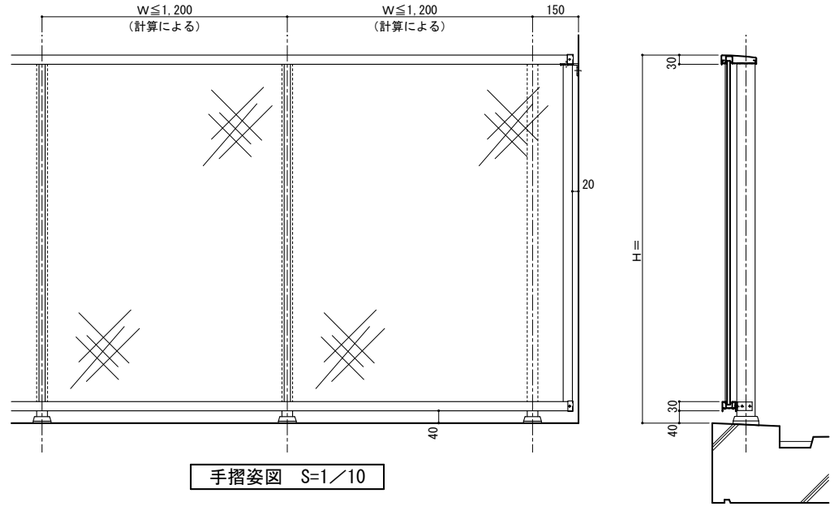

手摺姿図　S=1／10

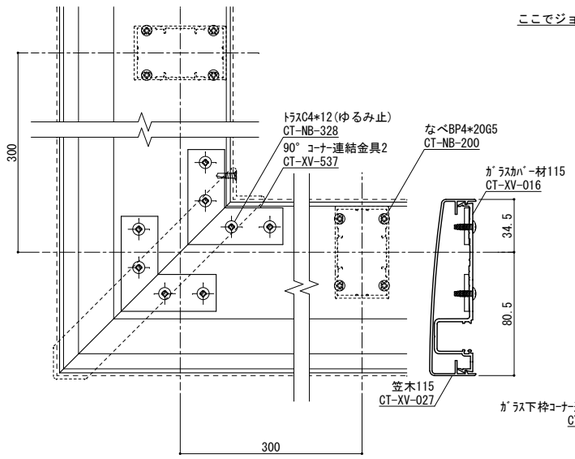

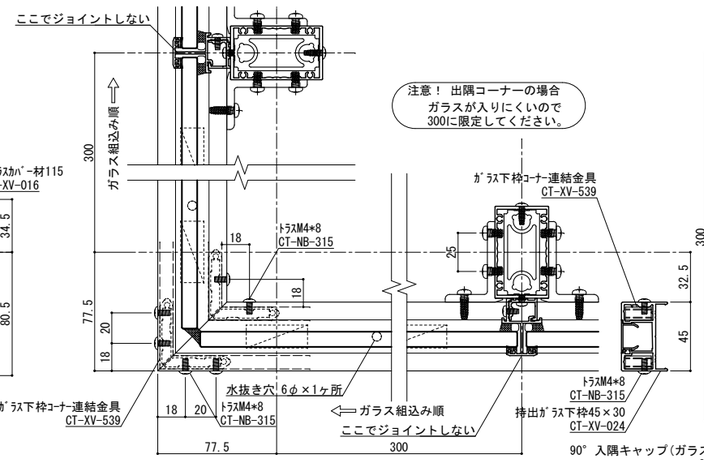

出隅コーナー詳細図　S=１／２

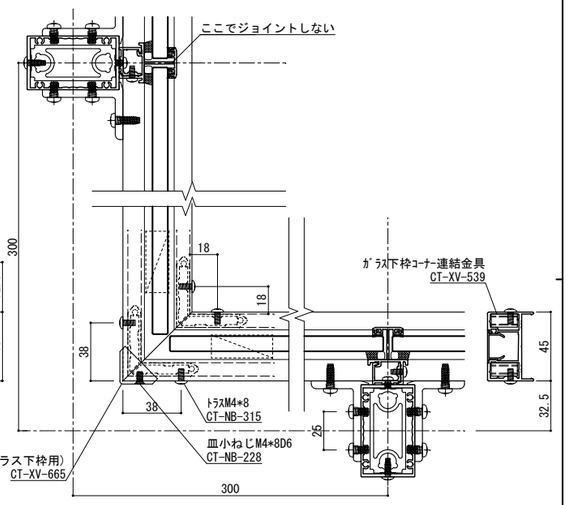

入隅コーナー詳細図　S=１／２

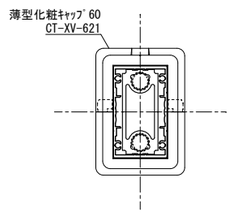

柱脚部　S=１／２

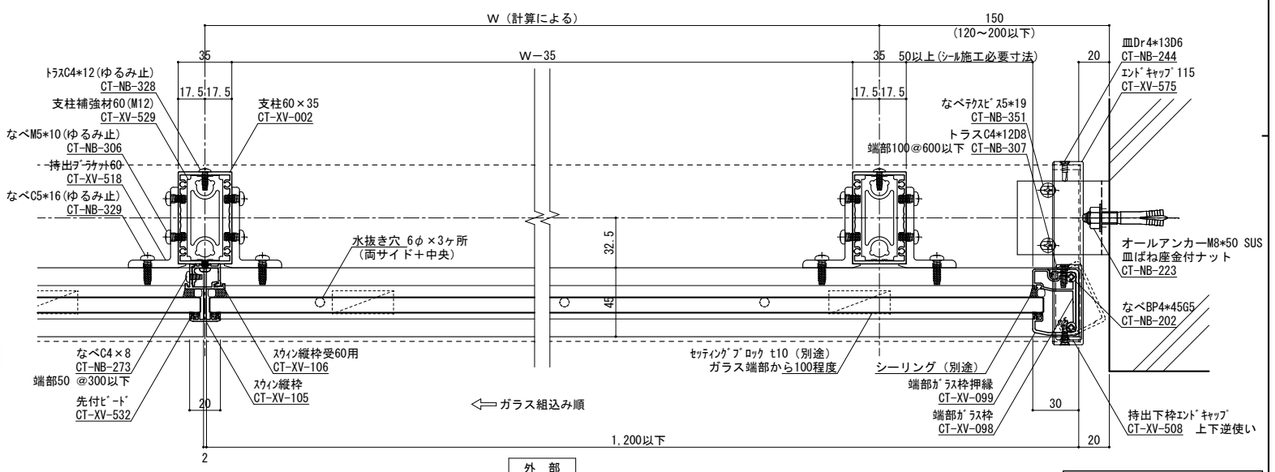

横断面図　S=１／２

手摺埋め込み部と鉄筋が干渉しないよう躯体寸法、配筋位置を確認、設定してください
実際には施工誤差等が生じるため寸法に余裕を持たせる必要があります。

ガラス厚10mmまで対応

ねじ種類記号
A:1種タッピンねじ　B:2種タッピンねじ　BP:2種ガイド付きタッピンねじ　C:3種タッピンねじ
M:ミリ小ねじ　Dr:ドリルねじ　PW:平ワッシャー　SW:スプリングワッシャー

変更記号	日付	変更事項	担当	作図	検図	確認
1						
2						
3						
4						
5						

備考
表面処理：陽極酸化塗装複合皮膜
仕上色：アルマイトカラー（標準規格色）

笠木ジョイント
足元二本ボルト
足元コの字アンカー
足元埋め込み
ベースアンカー

設計監理　殿
施工　殿
工事名
図面内容　ラルゴガラス型（スウィン）
受領印　年　月　日

株式会社ツツミ
担当　作図　検図　確認

縮尺　1/2

姿図第　号図参照
断面図第　号図参照
納り図第　号図参照
図番　枚
管理番号　Z
CAD管理番号　LAK15N60GRSSW

A1

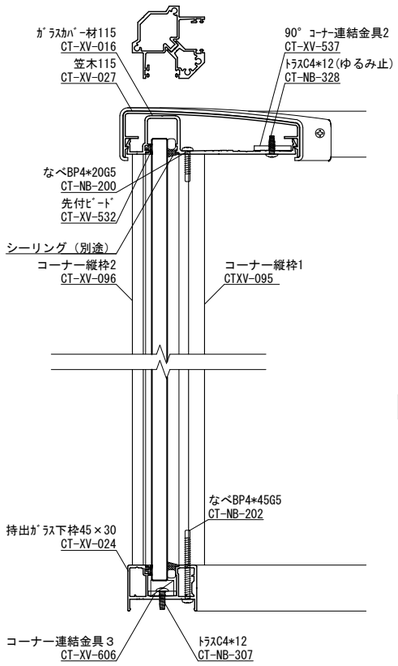

A－A断面図　S=１／２

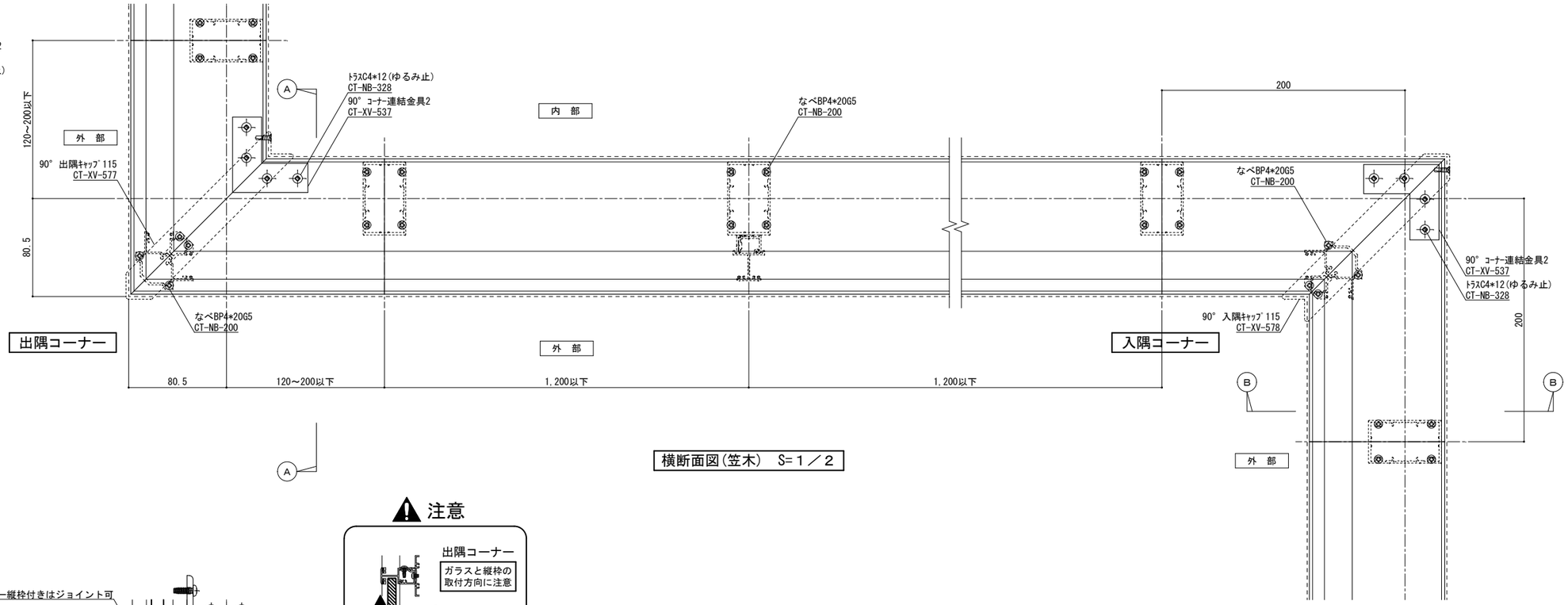

横断面図(笠木)　S=１／２

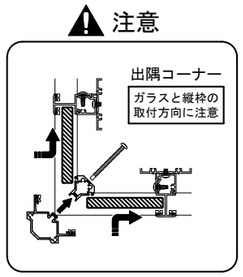

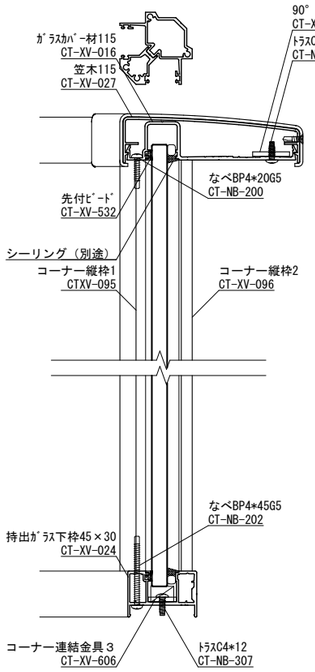

B－B断面図　S=１／２

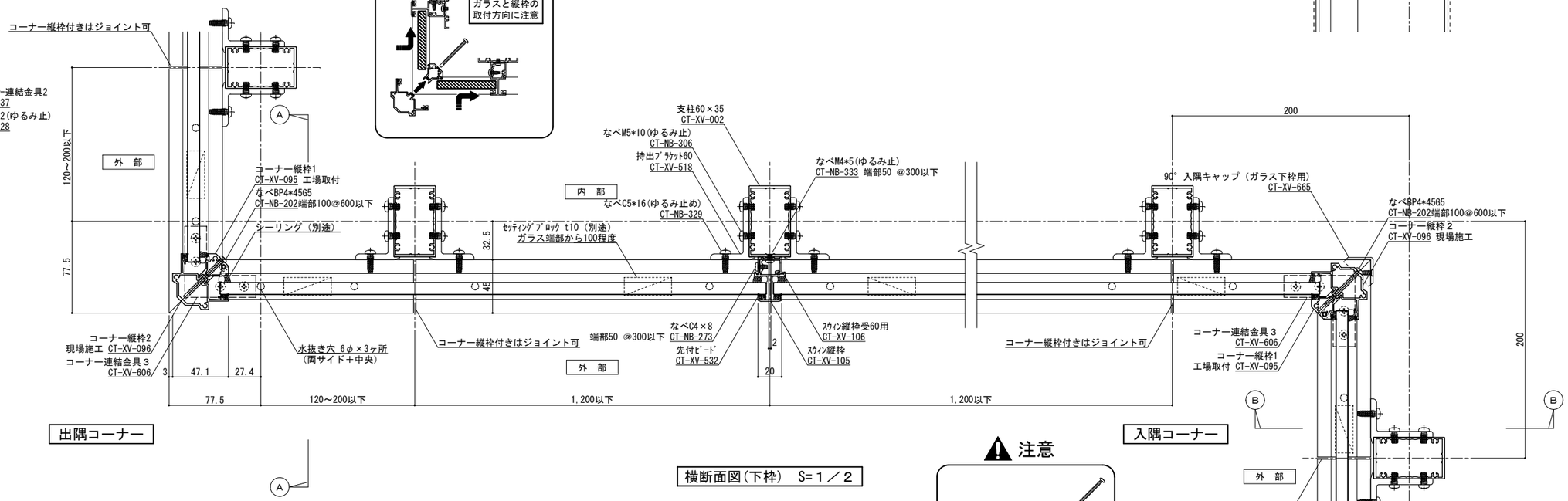

出隅コーナー

入隅コーナー

横断面図(下枠)　S=１／２

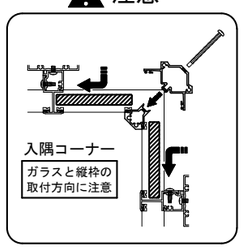

※ガラス4辺支持が必要な場合の仕様(標準外仕様)
※原則、ガラス強度に配慮したデベロッパー、設計事務所の指示に従うこと

ガラス厚10mmまで対応

ねじ種類記号
A:1種タッピンねじ　B:2種タッピンねじ　BP:2種ガイド付きタッピンねじ　C:3種タッピンねじ
M:ミリ小ねじ　Dr:ドリルねじ　PW:平ワッシャー　SW:スプリングワッシャー

変更記号	日付	変更事項	担当	作図	検図	確認
1						
2						
3						
4						
5						

備考
表面処理：陽極酸化塗装複合皮膜
仕上色：アルマイトカラー（標準規格色）

笠木ジョイント
足元二本ボルト
足元コの字アンカー
足元埋め込み
ベースアンカー

設計監理　殿
施工　殿

工事名
図面内容　ラルゴガラス型（スウィン）コーナー
ガラス4辺支持仕様

受領印　年　月　日

株式会社ツツミ
担当　作図　検図　確認

縮尺　1/2

姿図第　号図参照
断面図第　号図参照
納り図第　号図参照
図番　／　枚

管理番号　Z
CAD管理番号　ＬＡＫ１５Ｎ６０ＧＲＳＳＷコーナー

A1

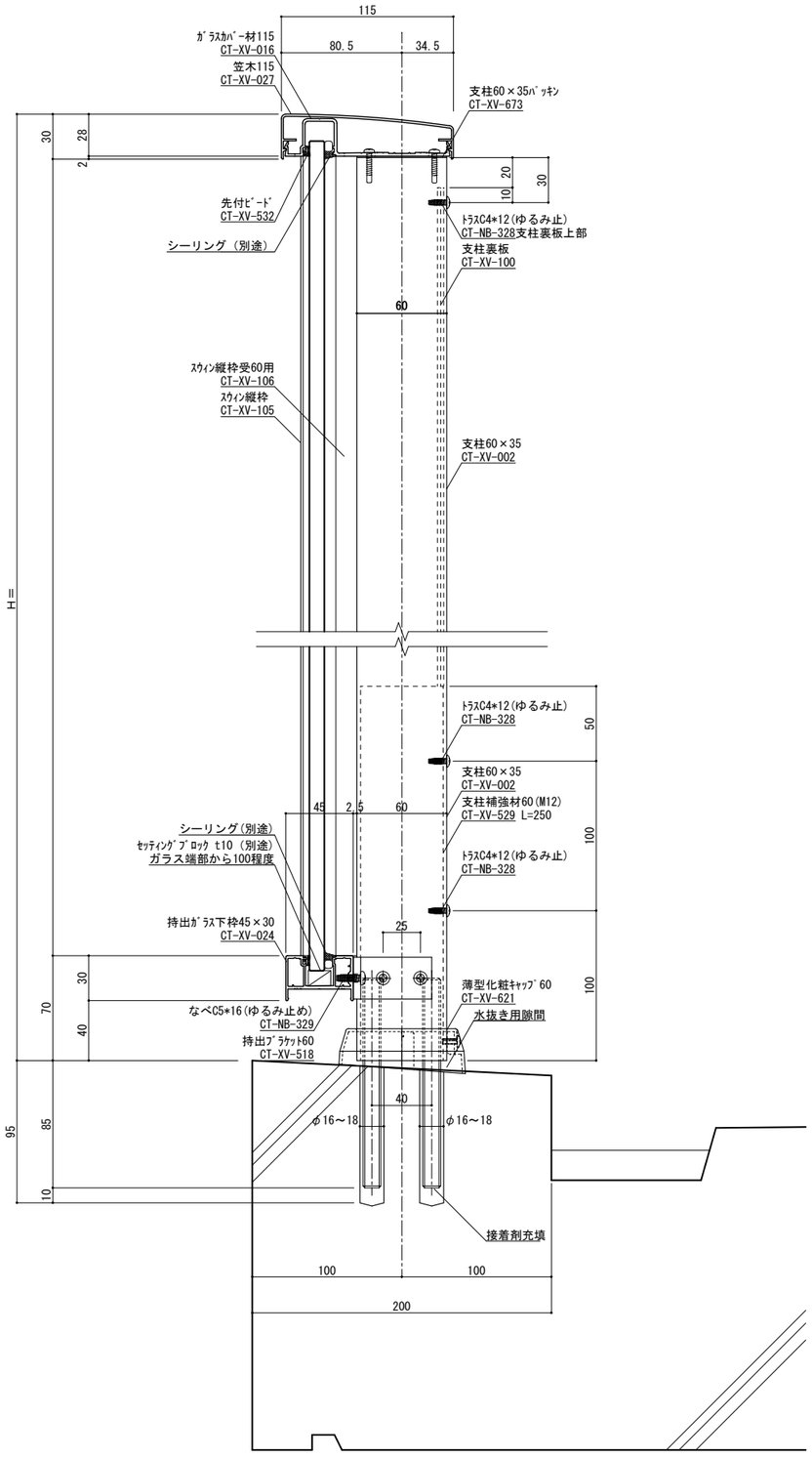

縦断面図　S=１／２

手摺埋め込み部と鉄筋が干渉しないよう躯体寸法、配筋位置を確認、設定してください
実際には施工誤差等が生じるため寸法に余裕を持たせる必要があります。

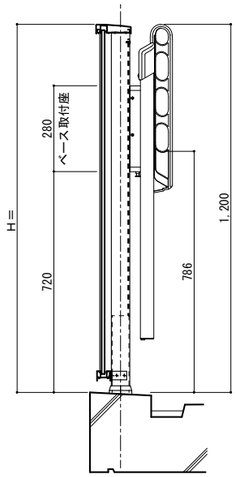

川口技研 LP-55

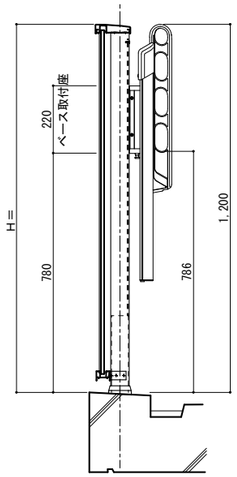

川口技研 EP-55

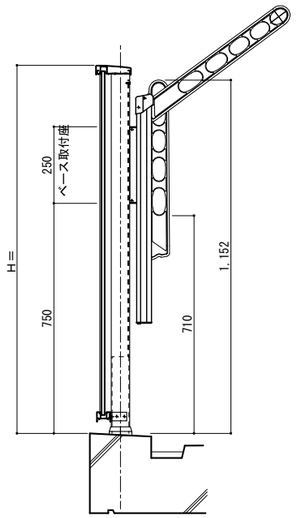

川口技研 GP-55

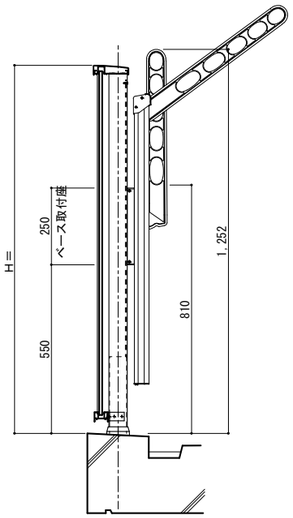

川口技研 GPL-55

※ 物干金物及び物干金物取付は別途建築工事
物干金物取付は物干金物メーカーの基準により施工してください。

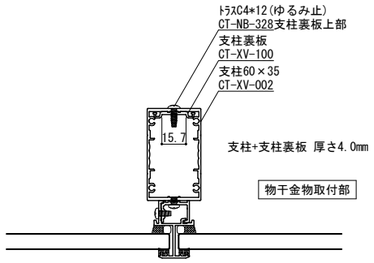

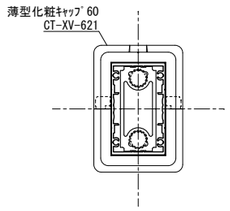

柱脚部　S=１／２

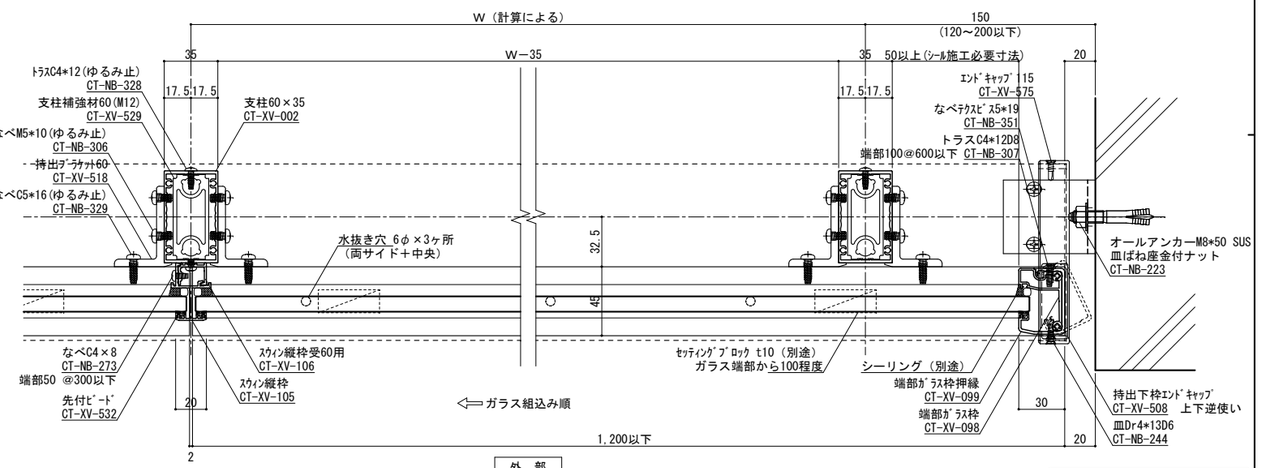

外　部

横断面図　S=１／２

ガラス厚10mmまで対応

ねじ種類記号
A:1種タッピンねじ　B:2種タッピンねじ　BP:2種ガイド付きタッピンねじ　C:3種タッピンねじ
M:ミリ小ねじ　Dr:ドリルねじ　PW:平ワッシャー　SW:スプリングワッシャー

変更記号	日付	変更事項	担当	作図	検図	確認
1						
2						
3						
4						
5						

備考
表面処理：陽極酸化塗装複合皮膜
仕上色：アルマイトカラー（標準規格色）

▽ 笠木ジョイント
◇2 足元二本ボルト
△2 足元コの字アンカー
埋 足元埋め込み
△1 ベースアンカー

設計監理　殿
施工　殿

工事名
図面内容　ラルゴガラス型（スウィン）

受領印　年　月　日

株式会社 ツツミ
担当　作図　検図　確認

縮尺　1/2

姿図第　号図参照
断面図第　号図参照
納り図第　号図参照
図番　／　枚

管理番号　Z
CAD管理番号　ＬＡＫ１５Ｎ６０ＧＲＳＳＷ

A1

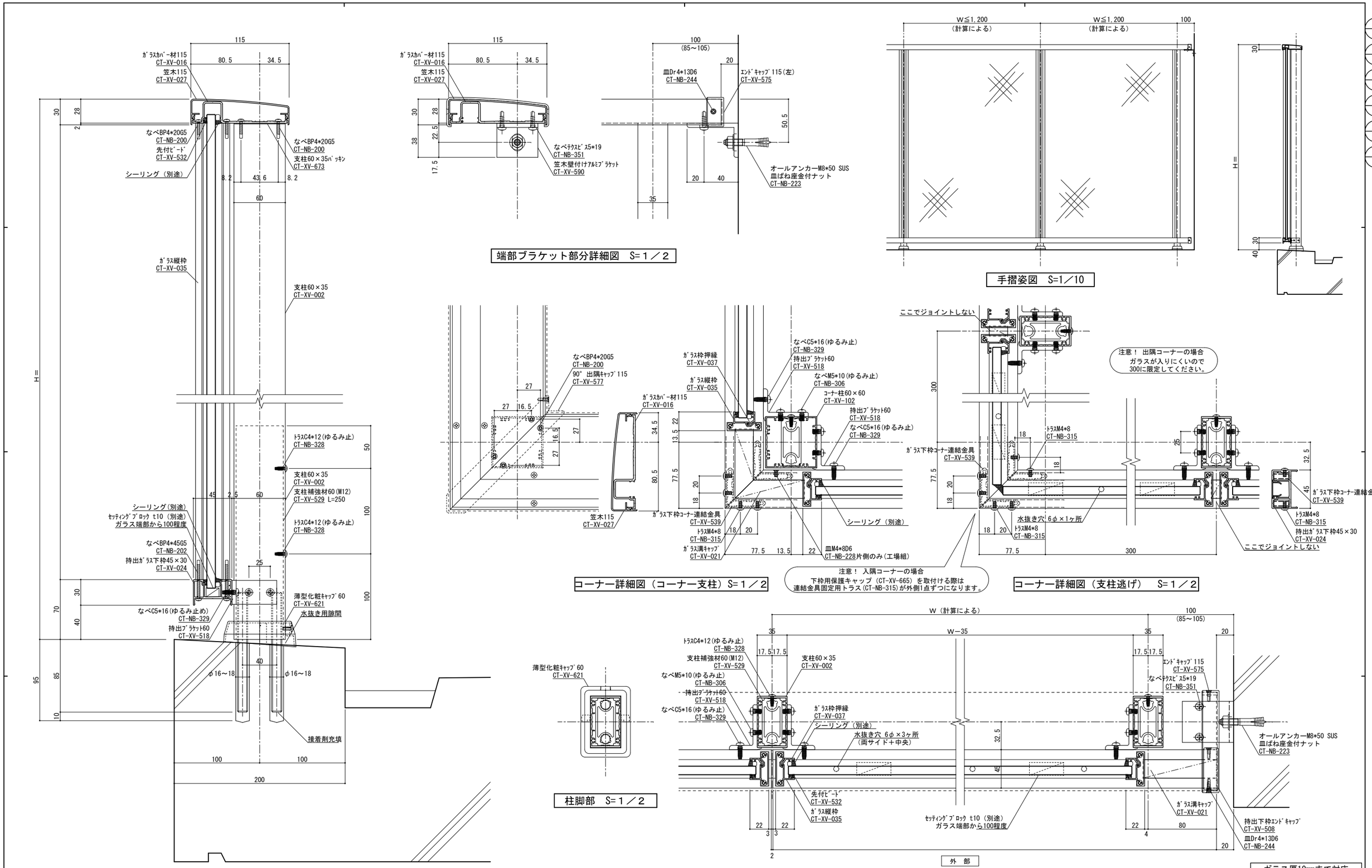

手摺埋め込み部と鉄筋が干渉しないよう躯体寸法、配筋位置を確認、設定してください
実際には施工誤差等が生じるため寸法に余裕を持たせる必要があります。

ねじ種類記号
A:1種タッピンねじ　B:2種タッピンねじ　BP:2種ガイド付きタッピンねじ　C:3種タッピンねじ
M:ミリ小ねじ　Dr:ドリルねじ　PW:平ワッシャー　SW:スプリングワッシャー

変更記号	日付	変更事項	担当	作図	検図	確認
1						
2						
3						
4						
5						

備考
表面処理：陽極酸化塗装複合皮膜
仕上色：アルマイトカラー（標準規格色）

笠木ジョイント
足元二本ボルト
足元コの字アンカー
足元埋め込み
ベースアンカー

設計監理　殿
施工　殿
工事名
図面内容　ラルゴガラス型（一体）
受領印　年　月　日
株式会社ツツミ
担当　作図　検図　確認
縮尺 1/2
姿図第　号図参照
断面図第　号図参照
納り図第　号図参照
図番　枚
管理番号 Z
CAD管理番号 LAK15N60GRS一体
A1

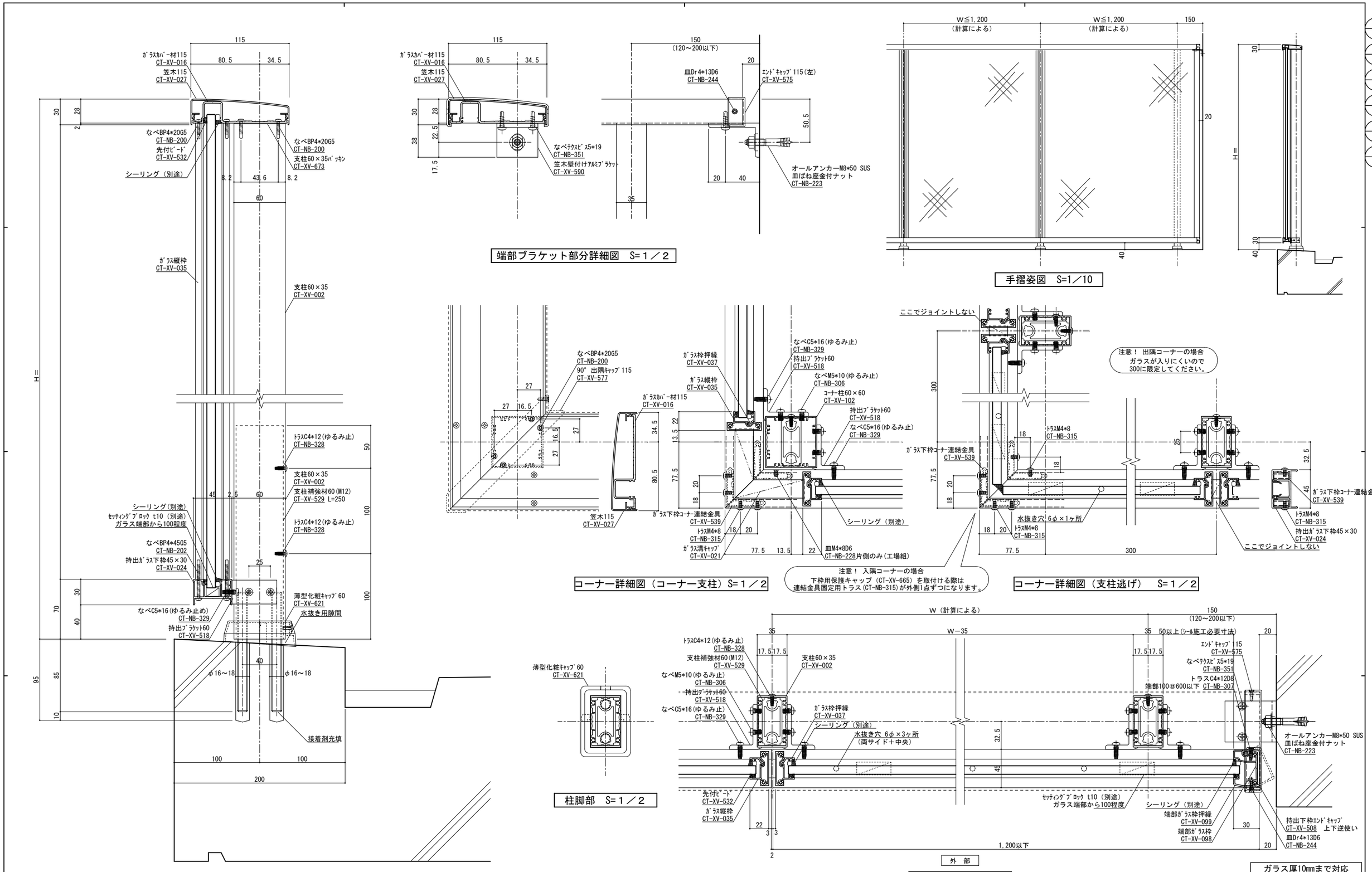

手摺埋め込み部と鉄筋が干渉しないよう躯体寸法、配筋位置を確認、設定してください
実際には施工誤差等が生じるため寸法に余裕を持たせる必要があります。

ねじ種類記号
A:1種タッピンねじ　B:2種タッピンねじ　BP:2種ガイド付きタッピンねじ　C:3種タッピンねじ
M:ミリ小ねじ　Dr:ドリルねじ　PW:平ワッシャー　SW:スプリングワッシャー

変更記号	日付	変更事項	担当	作図	検図	確認
1						
2						
3						
4						
5						

備考
表面処理：陽極酸化塗装複合皮膜
仕上色：アルマイトカラー（標準規格色）

笠木ジョイント
足元二本ボルト
足元コの字アンカー
足元埋め込み
ベースアンカー

設計監理　殿
施工　殿
工事名
図面内容　ラルゴガラス型（一体）
受領印　年　月　日

株式会社ツツミ
担当　作図　検図　確認
縮尺 1/2
姿図第　号図参照
断面図第　号図参照
納り図第　号図参照
図番　枚
管理番号 Z
CAD管理番号 LAK15N60GRS一体2
A1

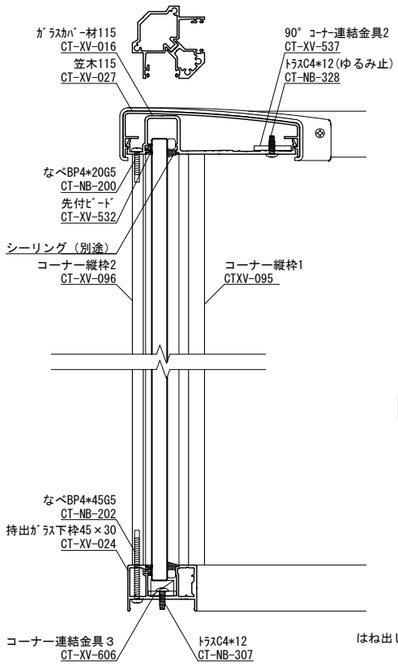

A－A断面図　S=１／２

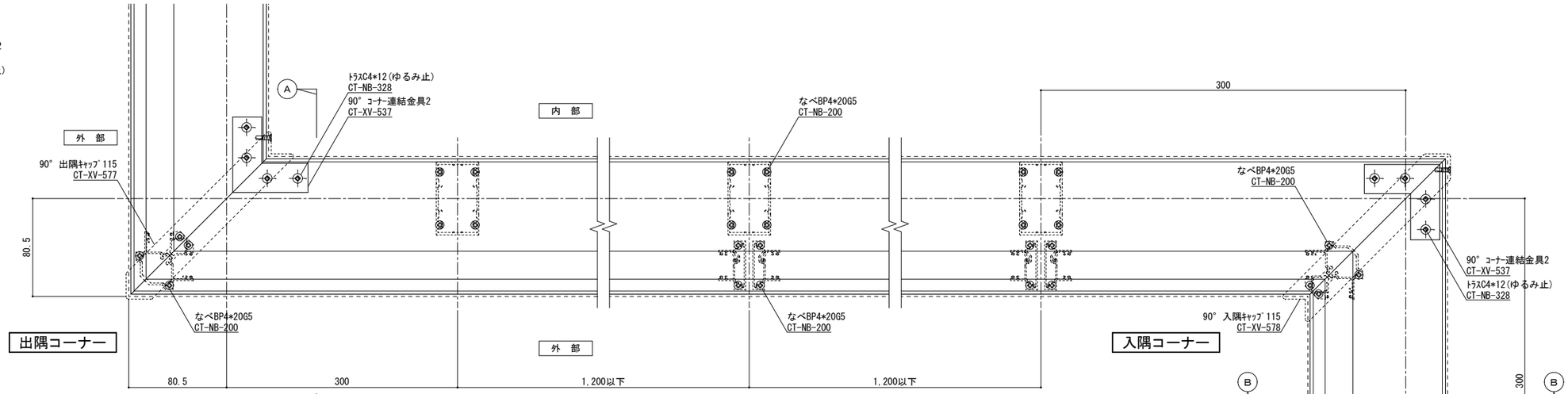

出隅コーナー

入隅コーナー

横断面図(笠木)　S=１／２

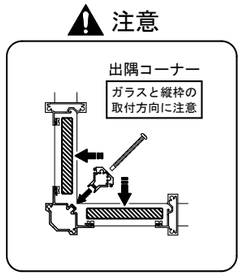

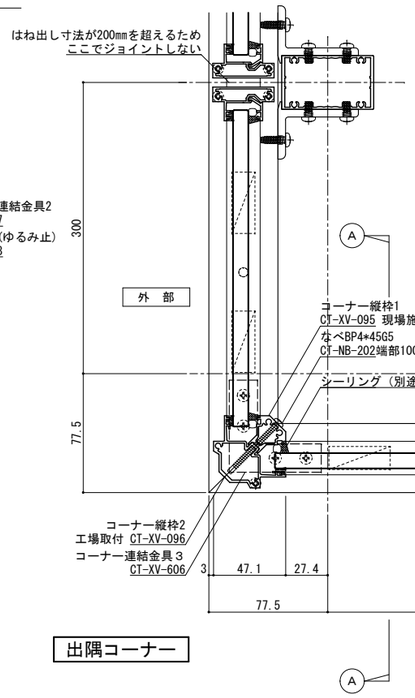

出隅コーナー

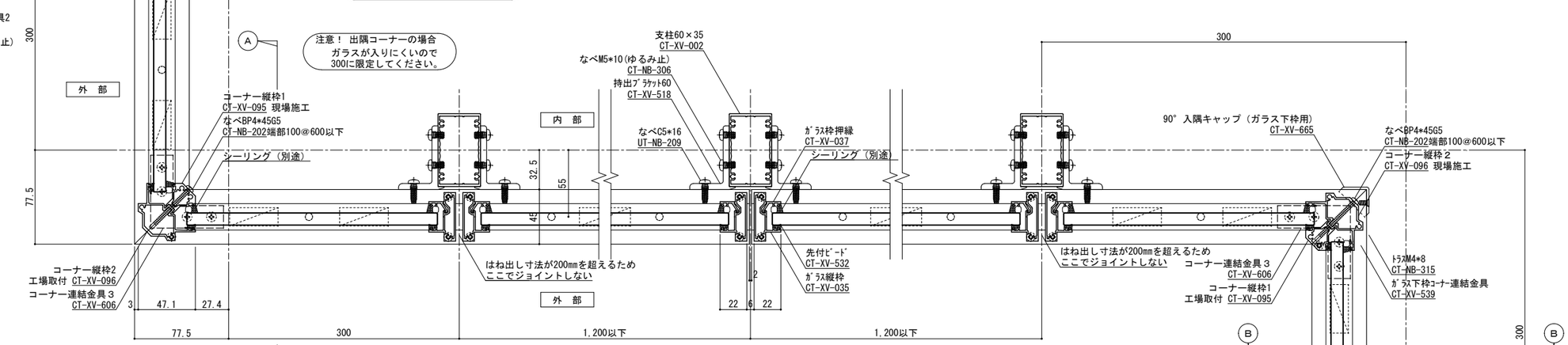

入隅コーナー

横断面図(下枠)　S=1／2

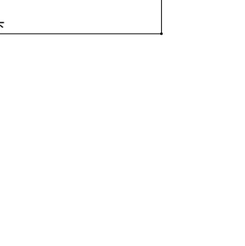

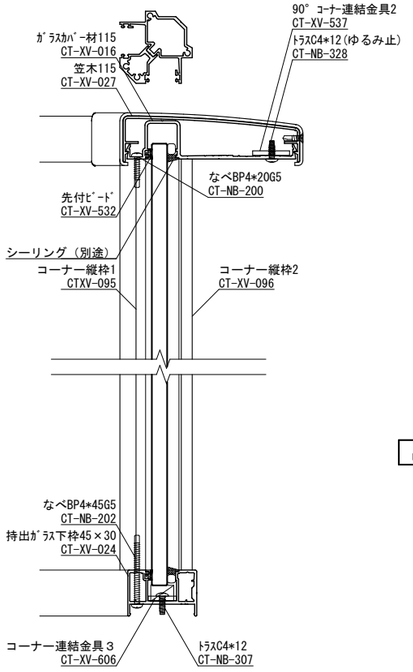

B－B断面図　S=１／２

※ガラス4辺支持が必要な場合の仕様(標準外仕様)
※原則、ガラス強度に配慮したデベロッパー、設計事務所の指示に従うこと

ガラス厚10mmまで対応

ねじ種類記号
A:1種タッピンねじ　B:2種タッピンねじ　BP:2種ガイド付きタッピンねじ　C:3種タッピンねじ
M:ミリ小ねじ　Dr:ドリルねじ　PW:平ワッシャー　SW:スプリングワッシャー

変更記号	日付	変更事項	担当	作図	検図	確認
1						
2						
3						
4						
5						

備考
表面処理：陽極酸化塗装複合皮膜
仕上色：アルマイトカラー（標準規格色）

笠木ジョイント
足元二本ボルト
足元コの字アンカー
足元埋め込み
ベースアンカー

設計監理　殿
施工　殿
工事名
図面内容 ラルゴガラス型（一体）コーナー
ガラス4辺支持仕様
受領印　年　月　日

株式会社 ツツミ
担当　作図　検図　確認

縮尺 1/2
姿図第　号図参照
断面図第　号図参照
納り図第　号図参照
図番　枚
管理番号 Z
CAD管理番号 ＬＡＫ１５Ｎ６０ＧＲＳ一体コーナー

A1

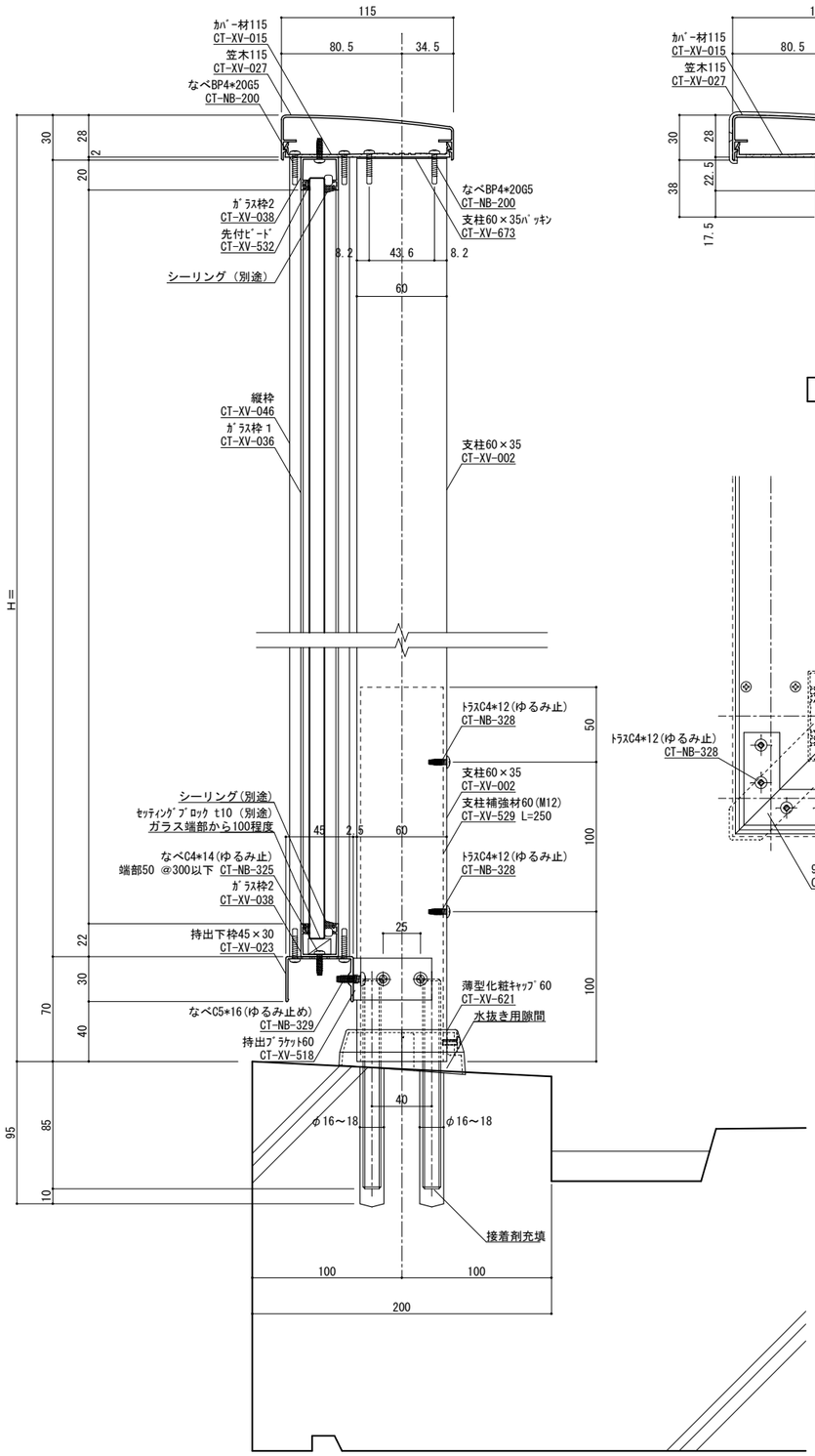

縦断面図　S=１／２

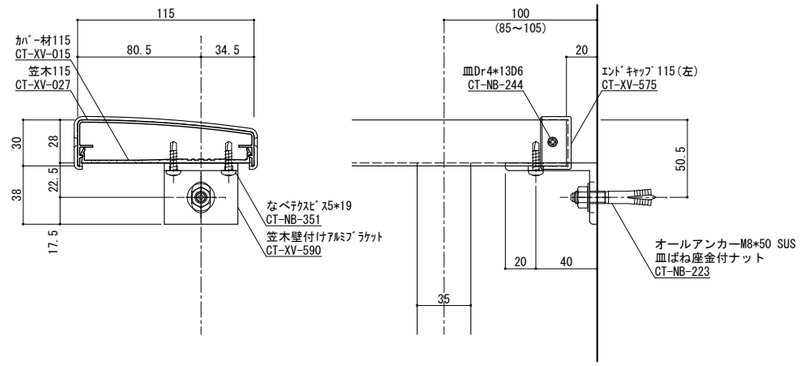

端部ブラケット部分詳細図　S=１／２

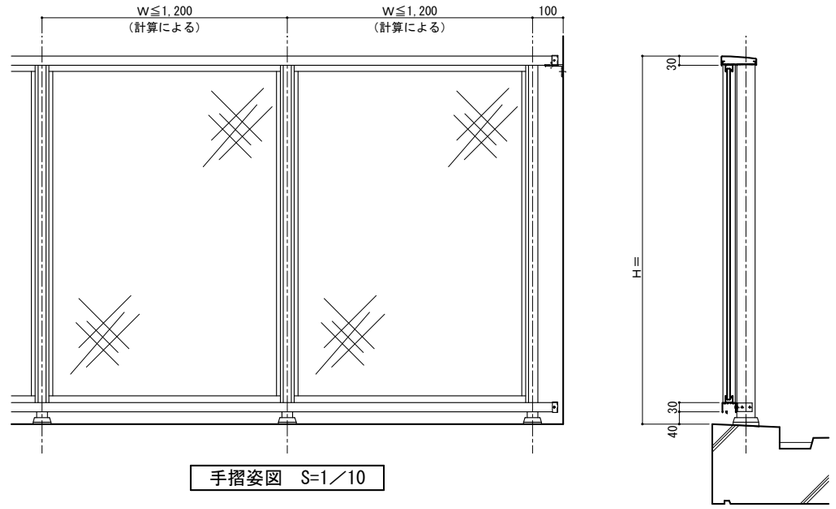

手摺姿図　S=1／10

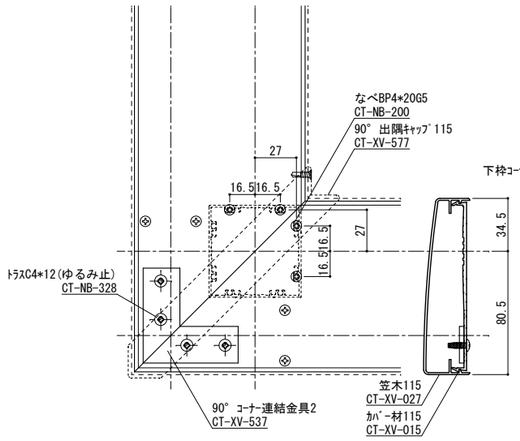

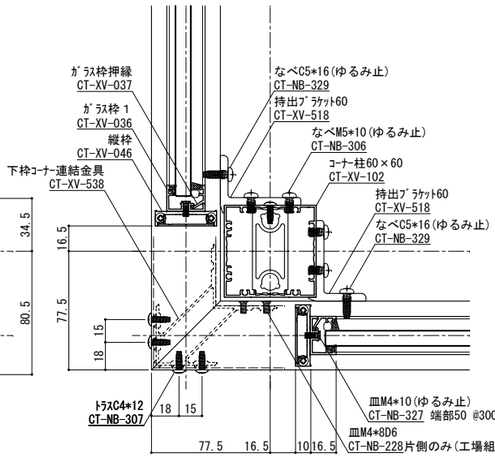

コーナー詳細図（コーナー支柱）S=１／２

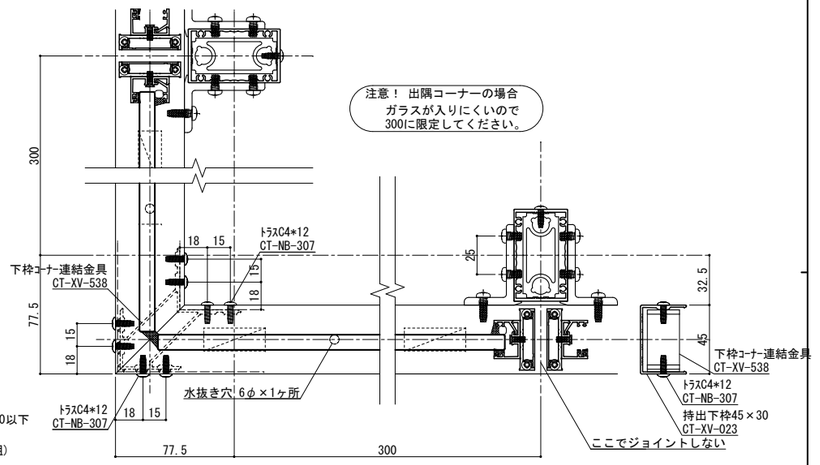

コーナー詳細図（支柱逃げ）　S=１／２

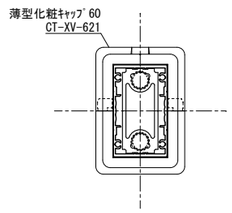

柱脚部　S=１／２

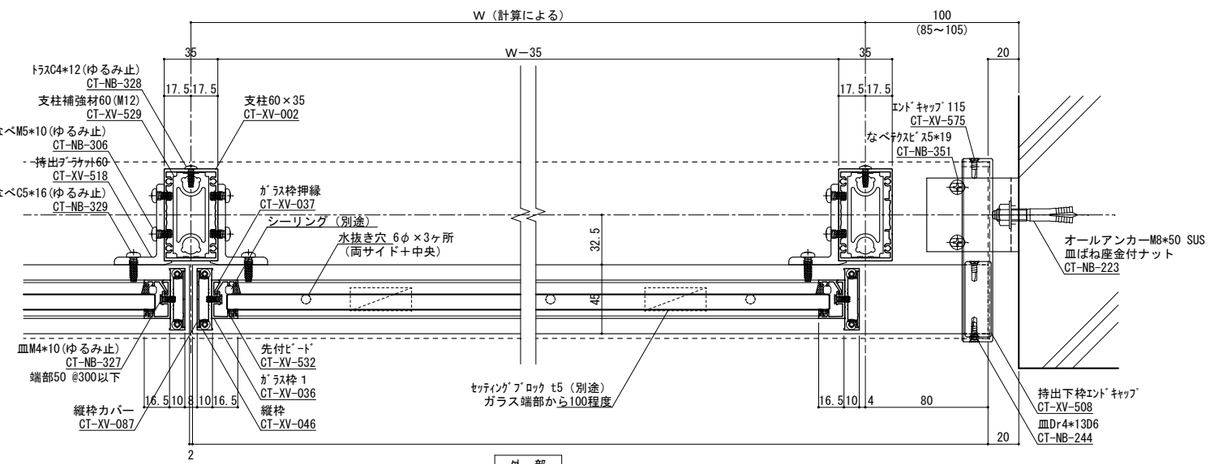

横断面図　S=１／２

手摺埋め込み部と鉄筋が干渉しないよう躯体寸法、配筋位置を確認、設定してください
実際には施工誤差等が生じるため寸法に余裕を持たせる必要があります。

ガラス厚10mmまで対応

ねじ種類記号
A:1種タッピンねじ　B:2種タッピンねじ　BP:2種ガイド付きタッピンねじ　C:3種タッピンねじ
M:ミリ小ねじ　Dr:ドリルねじ　PW:平ワッシャー　SW:スプリングワッシャー

変更記号	日付	変更事項	担当	作図	検図	確認
1						
2						
3						
4						
5						

備考
表面処理：陽極酸化塗装複合皮膜
仕上色：アルマイトカラー（標準規格色）

笠木ジョイント
足元二本ボルト
足元コの字アンカー
足元埋め込み
ベースアンカー

設計監理　殿
施工　殿
工事名
図面内容　ラルゴガラス型（別枠）
受領印　年　月　日

株式会社 ツツミ
担当　作図　検図　確認

縮尺　1/2
姿図第　号図 参照
断面図第　号図 参照
納り図第　号図 参照
図番　枚
管理番号　Z
CAD管理番号　LAK15N60GRS別枠

A1

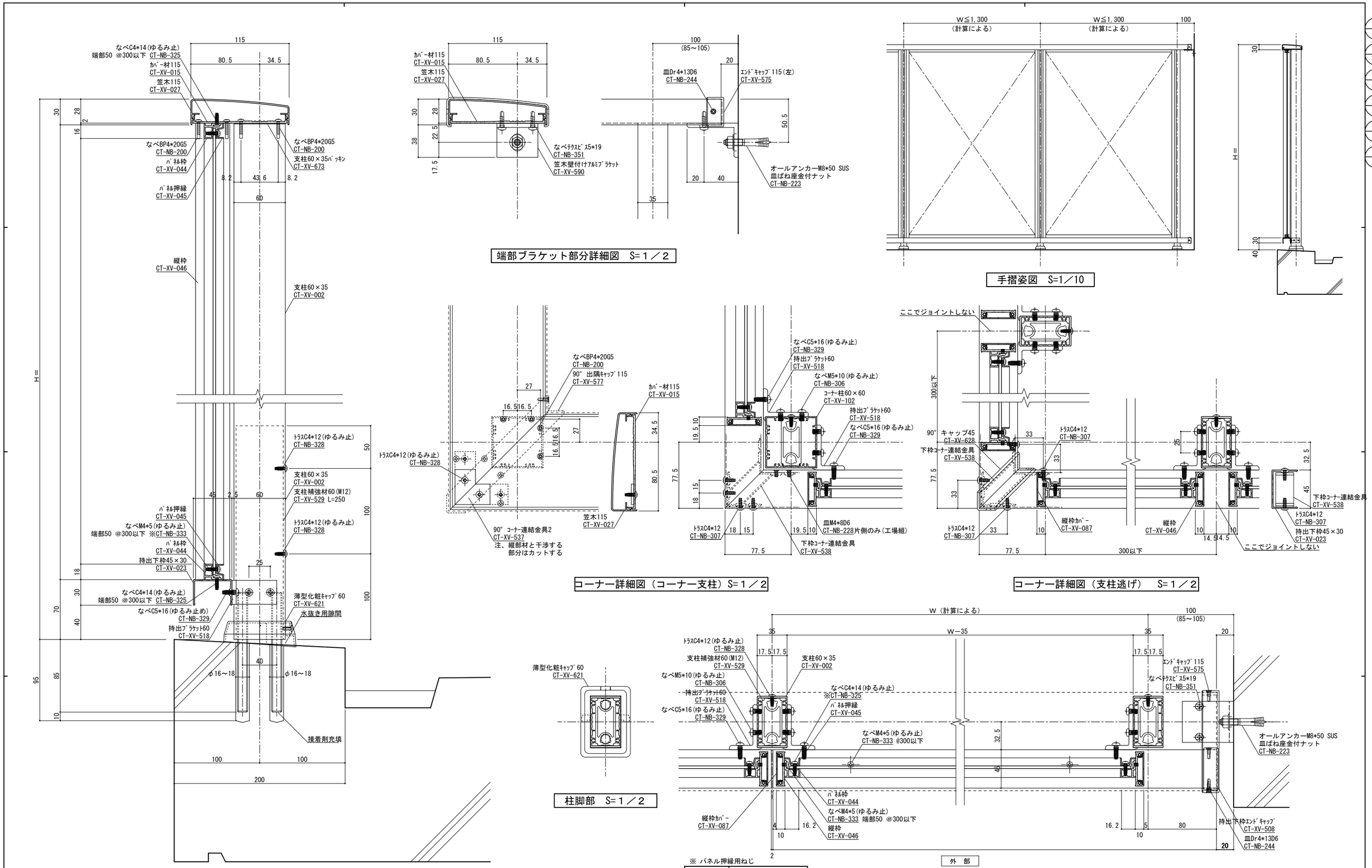

※ パネル押縁用ねじ

パネル厚み	使 用 ね じ
1.5～2.5mm	CT-NB-324 なべC4×10
3.0～5.0mm	CT-NB-325 なべC4×14

手摺埋め込み部と鉄筋が干渉しないよう躯体寸法、配筋位置を確認、設定してください
実際には施工誤差等が生じるため寸法に余裕を持たせる必要があります。

ねじ種類記号
A:1種タッピンねじ B:2種タッピンねじ BP:2種ガイド付きタッピンねじ C:3種タッピンねじ
M:ミリ小ねじ Dr:ドリルねじ PW:平ワッシャー SW:スプリングワッシャー

変更記号	日 付	変 更 事 項	担 当	作 図	検 図	確 認
1						
2						
3						
4						
5						

備考
表面処理：陽極酸化塗装複合皮膜
仕上色：アルマイトカラー（標準規格色）

▽ 笠木ジョイント
◇ 足元二本ボルト
△ 足元コの字アンカー
埋 足元埋め込み
◬ ベースアンカー

設計監理 殿
施 工 殿
工事名
図面内容 ラルゴパネル型（別枠）
受領印 年 月 日

株式会社 ツツミ
担当 作図 検図 確認

縮尺 1/2
姿図第 号図参照
断面図第 号図参照
納り図第 号図参照
図番 枚
管理番号 Z
CAD管理番号 LAK15N60PNR別枠

A1

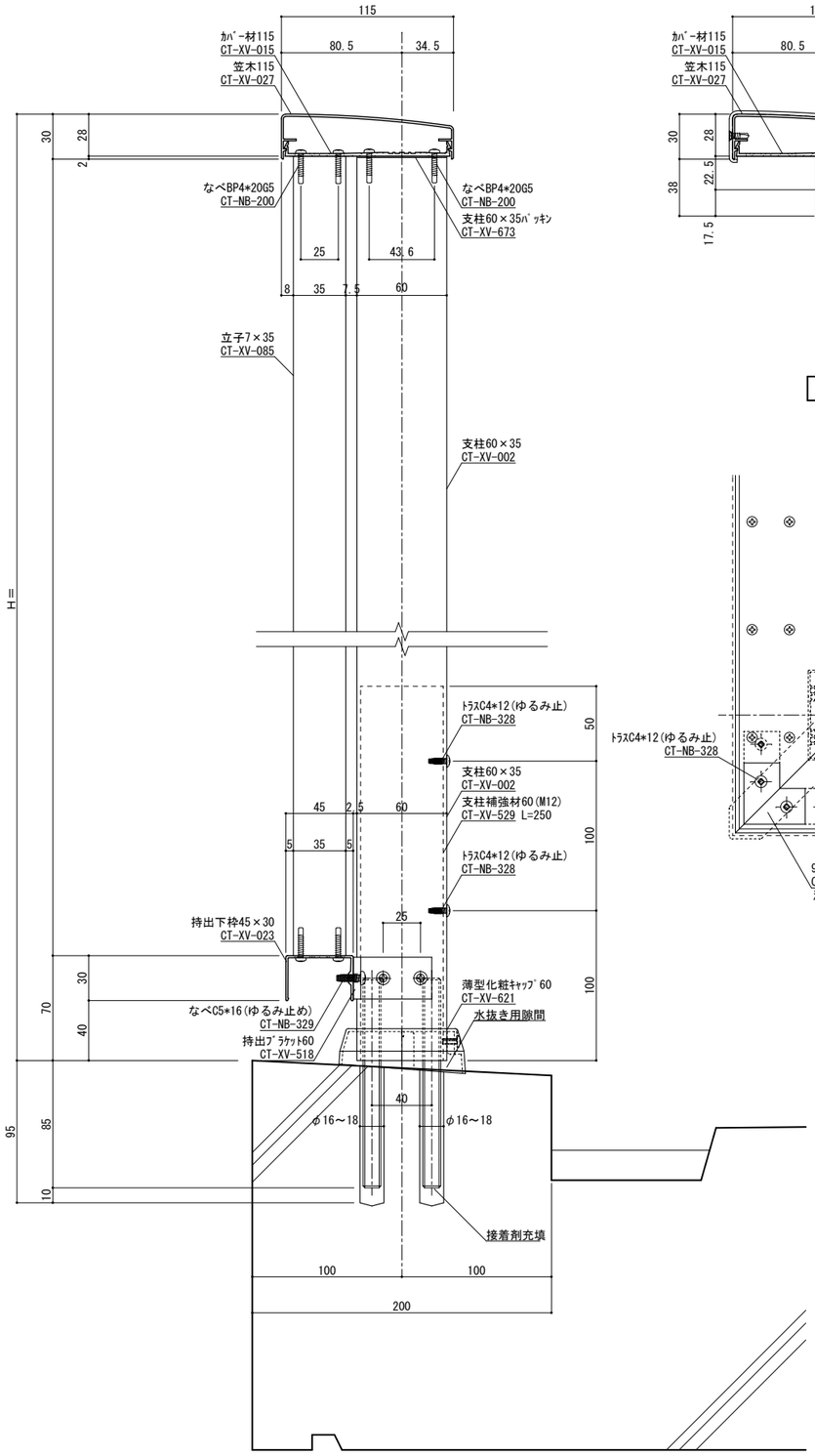

縦断面図　S=１／２

手摺埋め込み部と鉄筋が干渉しないよう躯体寸法、配筋位置を確認、設定してください
実際には施工誤差等が生じるため寸法に余裕を持たせる必要があります。

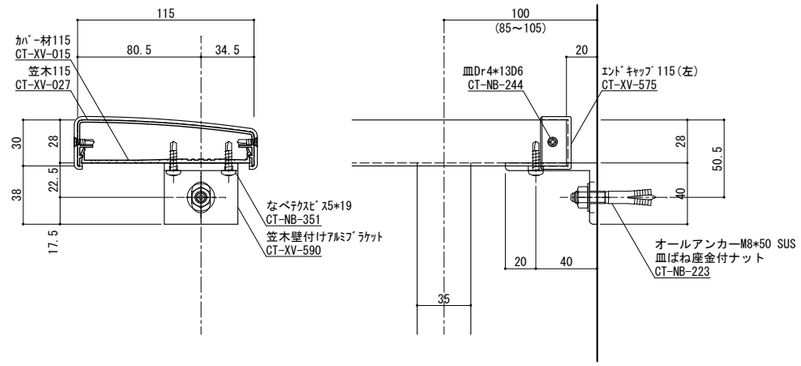

端部ブラケット部分詳細図　S=１／２

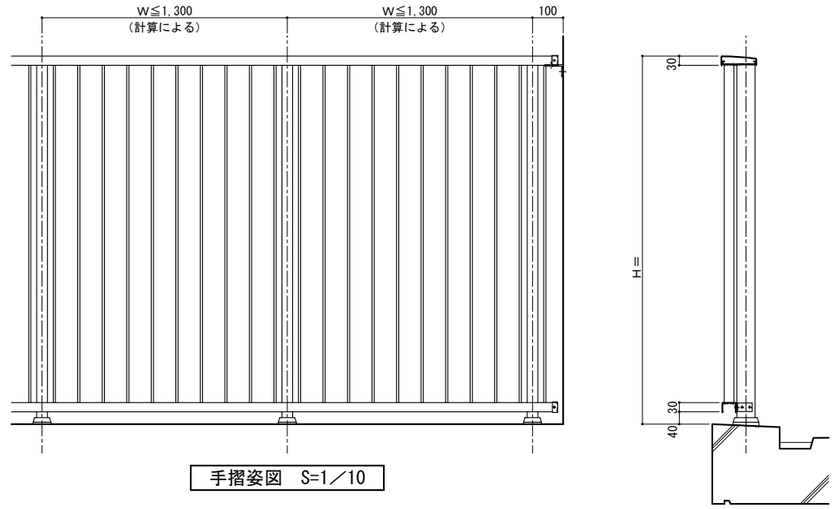

手摺姿図　S=1／10

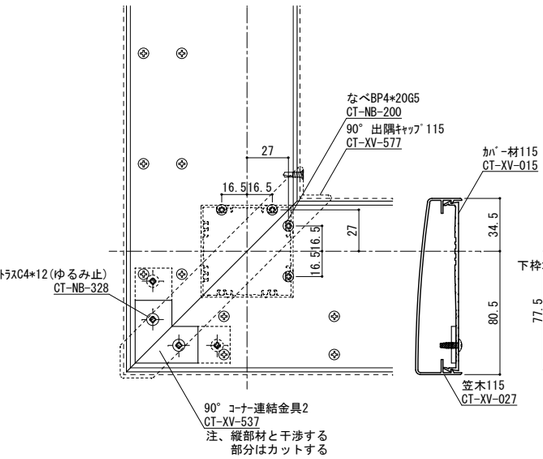

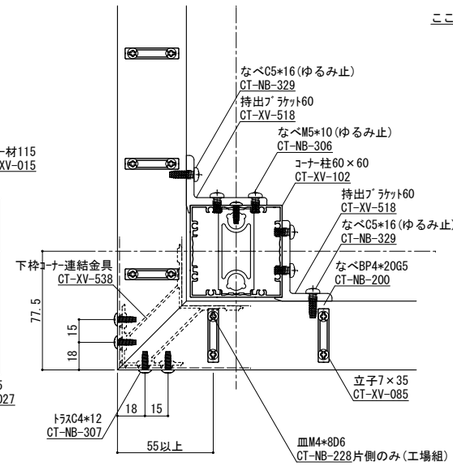

コーナー詳細図（コーナー支柱）S=１／２

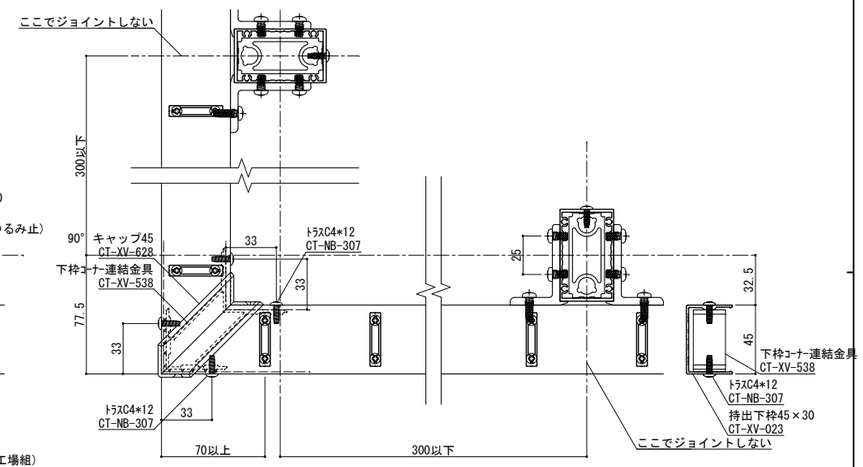

コーナー詳細図（支柱逃げ）　S=１／２

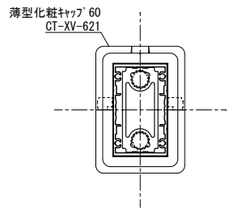

柱脚部　S=１／２

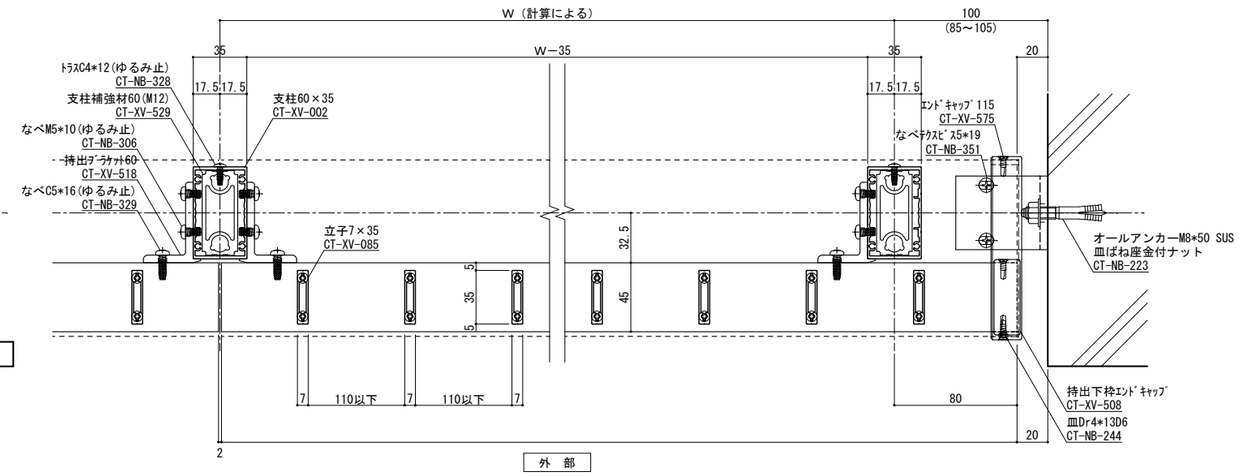

横断面図　S=１／２

ねじ種類記号
A:1種タッピンねじ　B:2種タッピンねじ　BP:2種ガイド付きタッピンねじ　C:3種タッピンねじ
M:ミリ小ねじ　Dr:ドリルねじ　PW:平ワッシャー　SW:スプリングワッシャー

変更記号	日付	変更事項	担当	作図	検図	確認
1						
2						
3						
4						
5						

備考
表面処理：陽極酸化塗装複合皮膜
仕上色：アルマイトカラー（標準規格色）

▽ 笠木ジョイント
◇ 足元二本ボルト
△ 足元コの字アンカー
埋 足元埋め込み
△ ベースアンカー

設計監理　殿
施工　殿
工事名
図面内容　ラルゴ立格子型（7×35）
受領印　年　月　日

株式会社 ツツミ
担当 作図 検図 確認

縮尺 1/2
姿図第 号図参照
断面図第 号図参照
納り図第 号図参照
図番 ／ 枚
管理番号 Z
CAD管理番号 LAK15N60TAK0735

A1

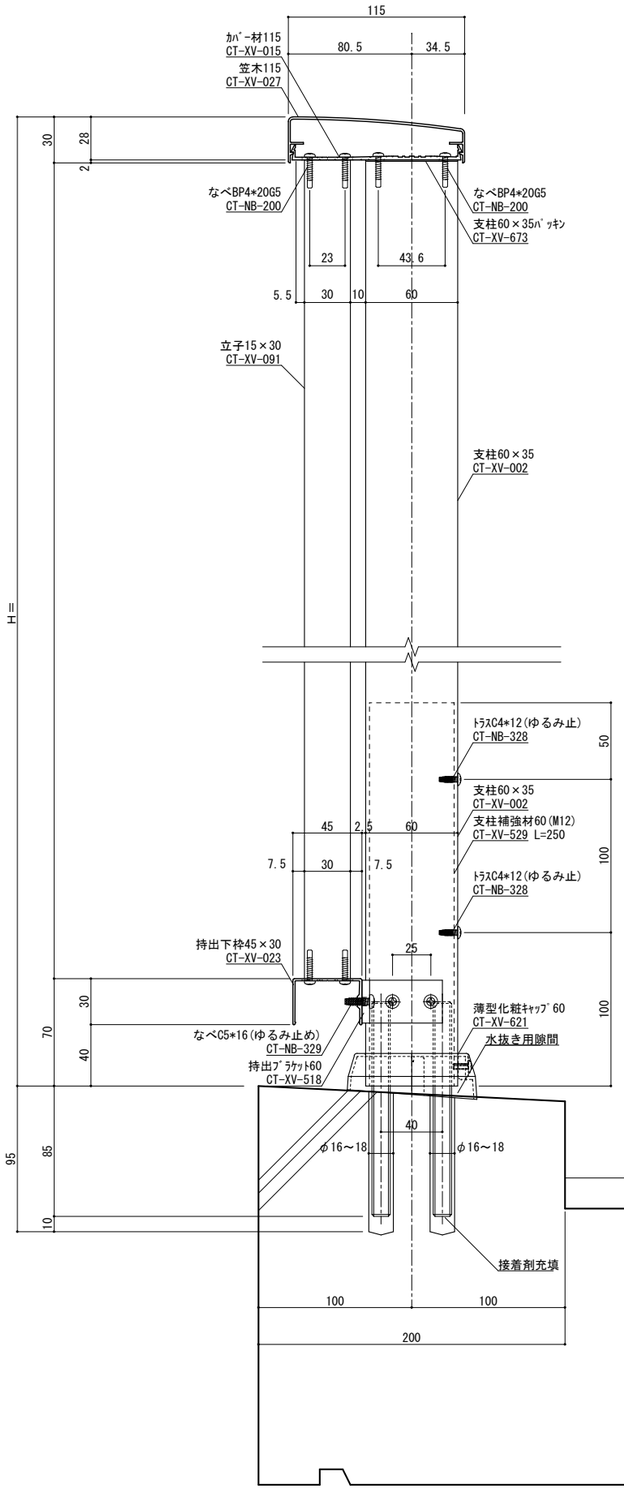

縦断面図　S=１／２

手摺埋め込み部と鉄筋が干渉しないよう躯体寸法、配筋位置を確認、設定してください
実際には施工誤差等が生じるため寸法に余裕を持たせる必要があります。

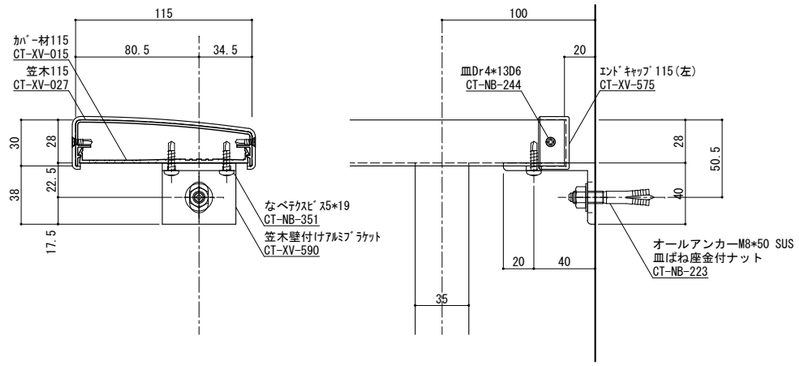

端部ブラケット部分詳細図　S=１／２

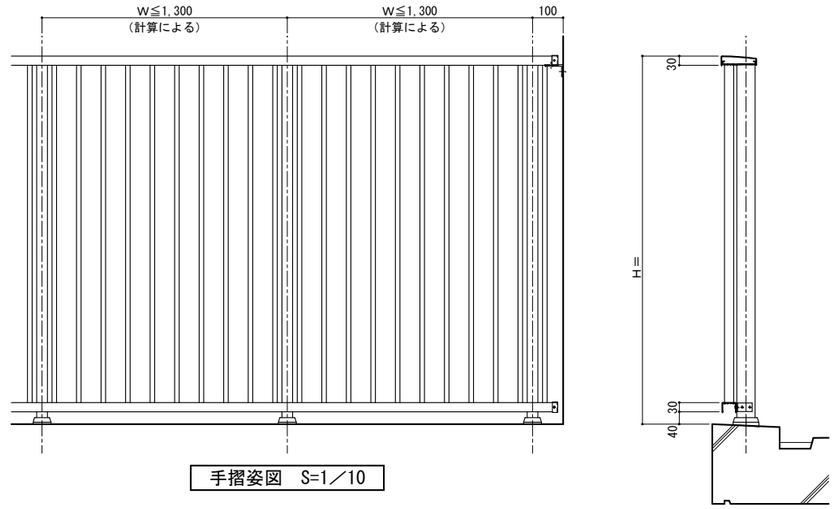

手摺姿図　S=1／10

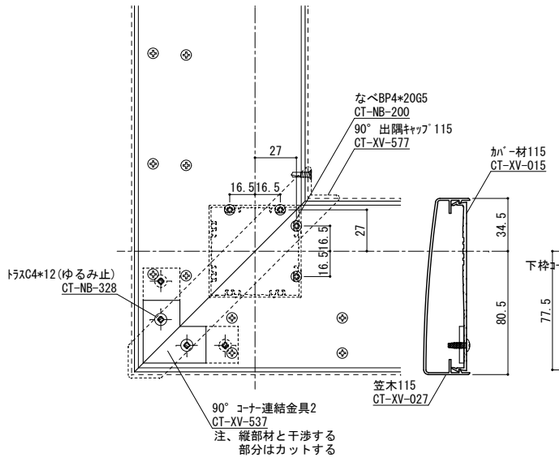

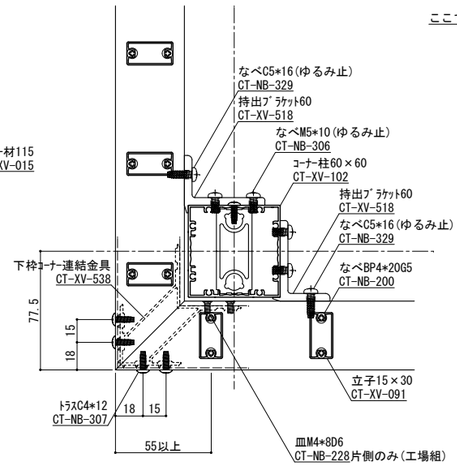

コーナー詳細図（コーナー支柱）S=１／２

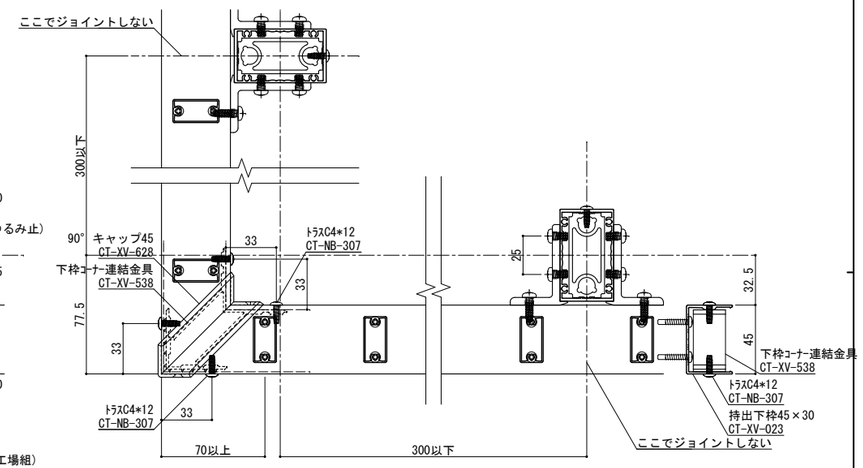

コーナー詳細図（支柱逃げ）　S=１／２

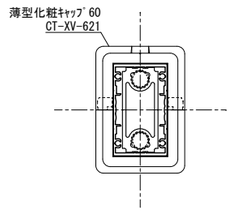

柱脚部　S=１／２

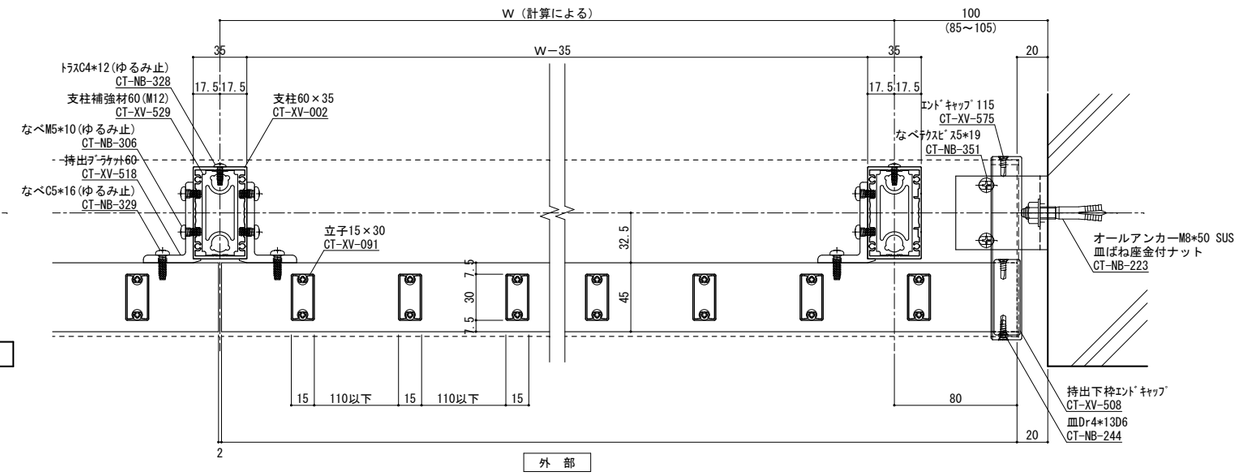

外　部

横断面図　S=１／２

ねじ種類記号
A:1種タッピンねじ　B:2種タッピンねじ　BP:2種ガイド付きタッピンねじ　C:3種タッピンねじ
M:ミリ小ねじ　Dr:ドリルねじ　PW:平ワッシャー　SW:スプリングワッシャー

変更記号	日付	変更事項	担当	作図	検図	確認
1						
2						
3						
4						
5						

備考
表面処理：陽極酸化塗装複合皮膜
仕上色：アルマイトカラー（標準規格色）

▽ 笠木ジョイント
◇ 足元二本ボルト
△ 足元コの字アンカー
埋 足元埋め込み
△ ベースアンカー

設計監理　殿
施工　殿
工事名
図面内容　ラルゴ立格子型芯（15×30）
受領印　年　月　日

株式会社 ツツミ
担当 作図 検図 確認

縮尺 1/2
姿図第 号図参照
断面図第 号図参照
納り図第 号図参照
図番 ／ 枚
管理番号 Z
CAD管理番号 LAK15N60TAK1530C

A1

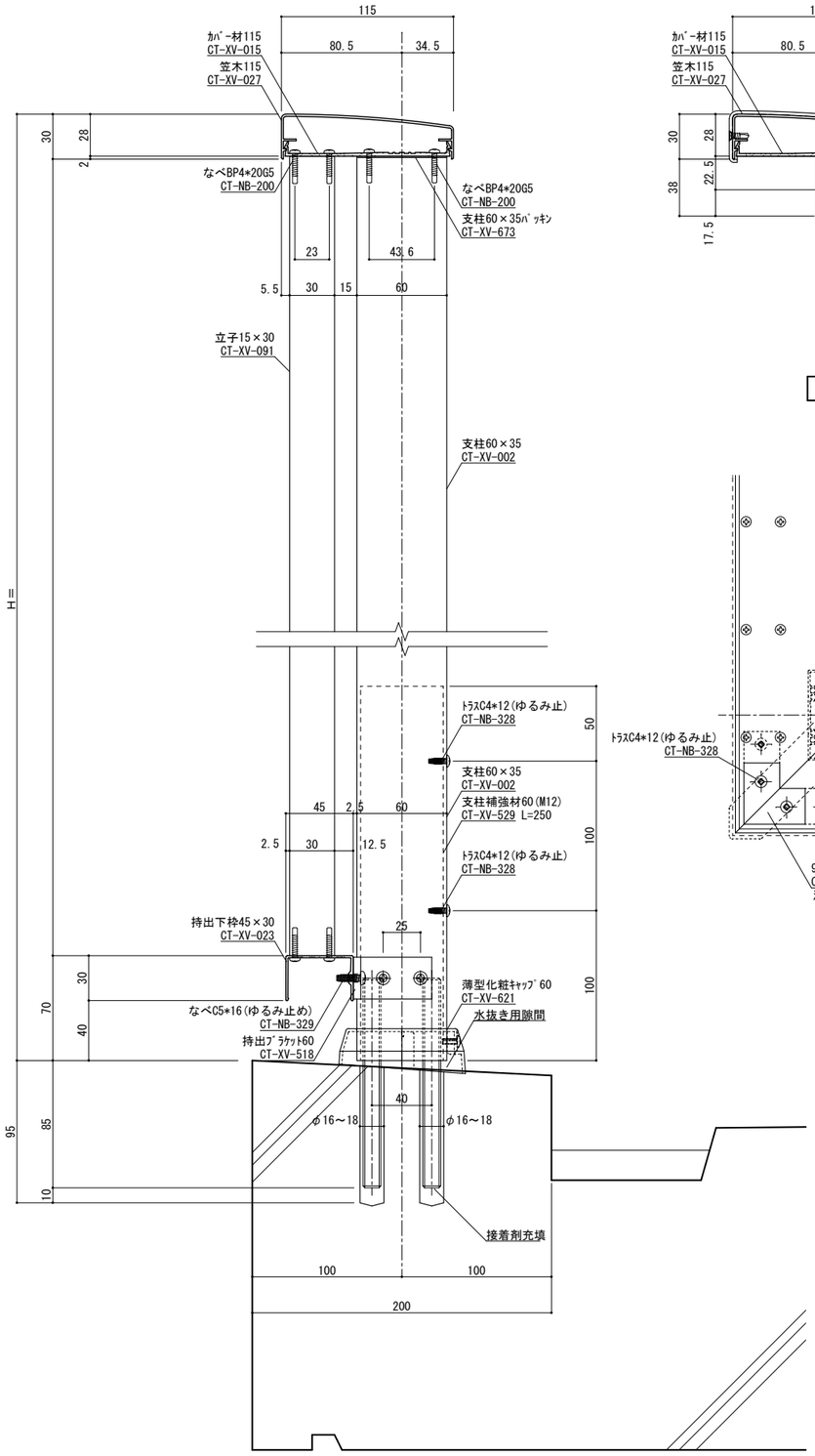

縦断面図　S=１／２

手摺埋め込み部と鉄筋が干渉しないよう躯体寸法、配筋位置を確認、設定してください
実際には施工誤差等が生じるため寸法に余裕を持たせる必要があります。

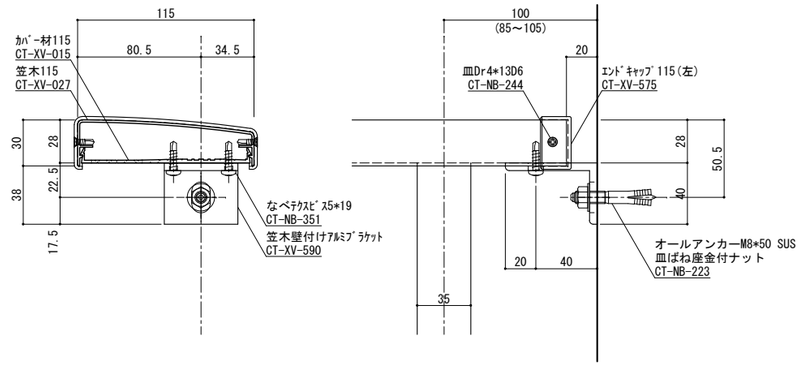

端部ブラケット部分詳細図　S=１／２

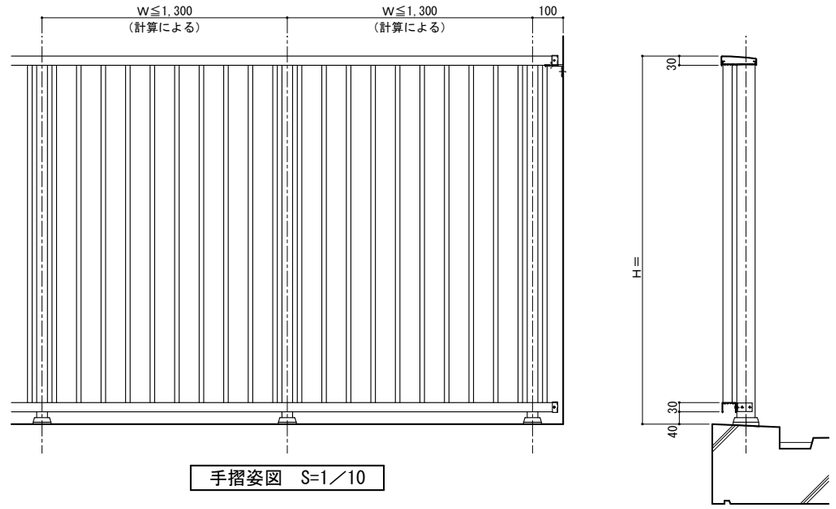

手摺姿図　S=1／10

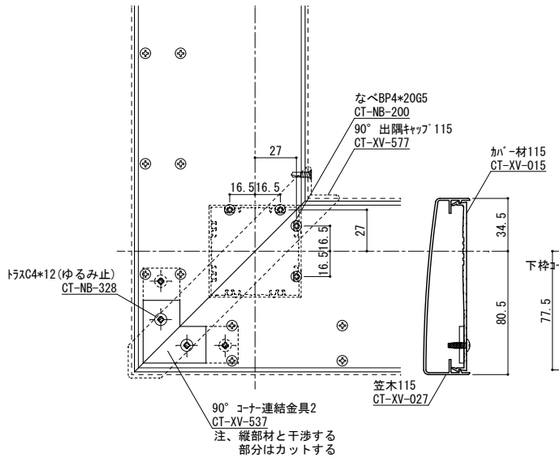

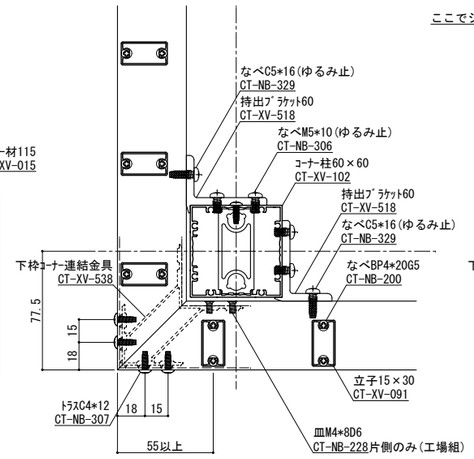

コーナー詳細図（コーナー支柱）S=１／２

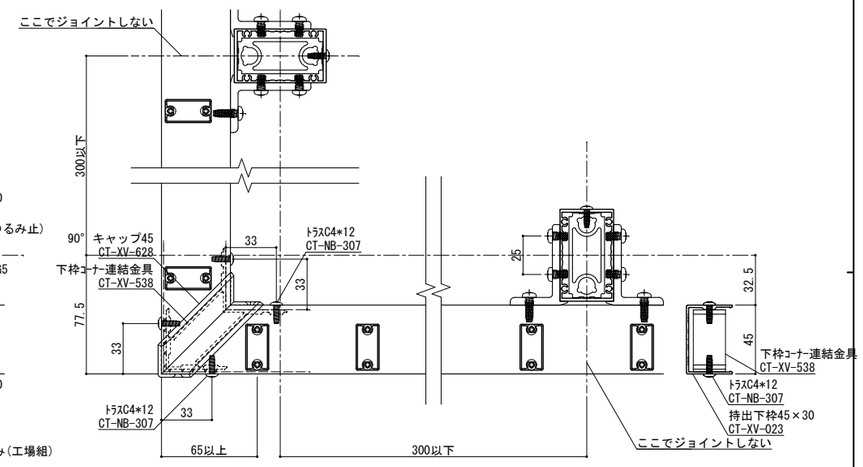

コーナー詳細図（支柱逃げ）　S=１／２

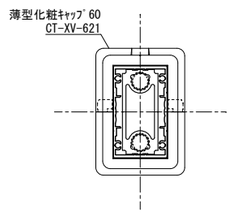

柱脚部　S=１／２

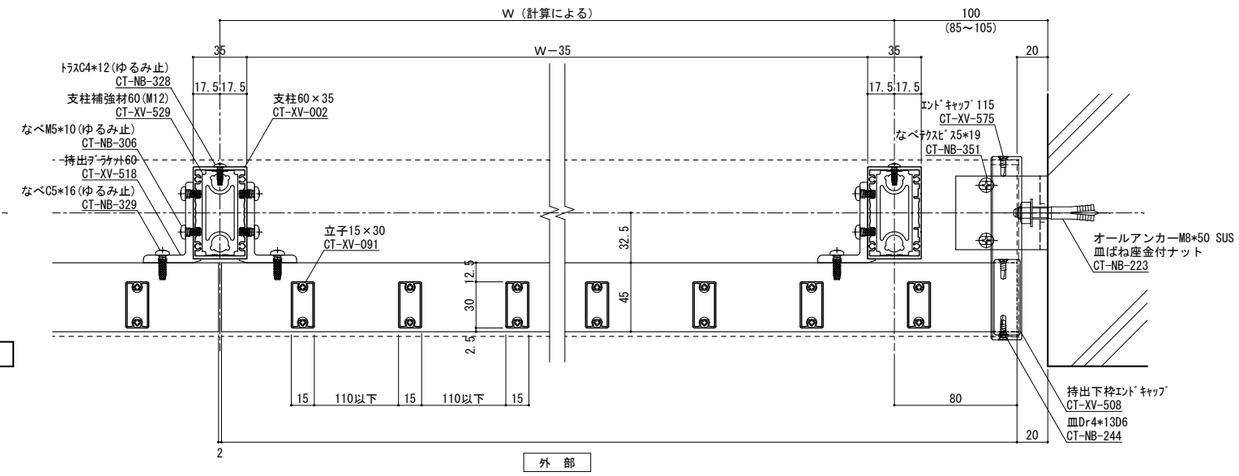

外　部

横断面図　S=１／２

ねじ種類記号
A:1種タッピンねじ　B:2種タッピンねじ　BP:2種ガイド付きタッピンねじ　C:3種タッピンねじ
M:ミリ小ねじ　Dr:ドリルねじ　PW:平ワッシャー　SW:スプリングワッシャー

変更記号	日付	変更事項	担当	作図	検図	確認
1						
2						
3						
4						
5						

備考
表面処理：陽極酸化塗装複合皮膜
仕上色：アルマイトカラー（標準規格色）

▽	笠木ジョイント
◇	足元二本ボルト
△	足元コの字アンカー
埋	足元埋め込み
▽	ベースアンカー

設計監理　殿
施工　殿
工事名
図面内容　ラルゴ立格子型前（15×30）
受領印　年　月　日
株式会社ツツミ
担当　作図　検図　確認
縮尺　1/2
姿図第　号図参照
断面図第　号図参照
納り図第　号図参照
図番　／　枚
管理番号　Z
CAD管理番号　LAK15N60TAK1530F
A1

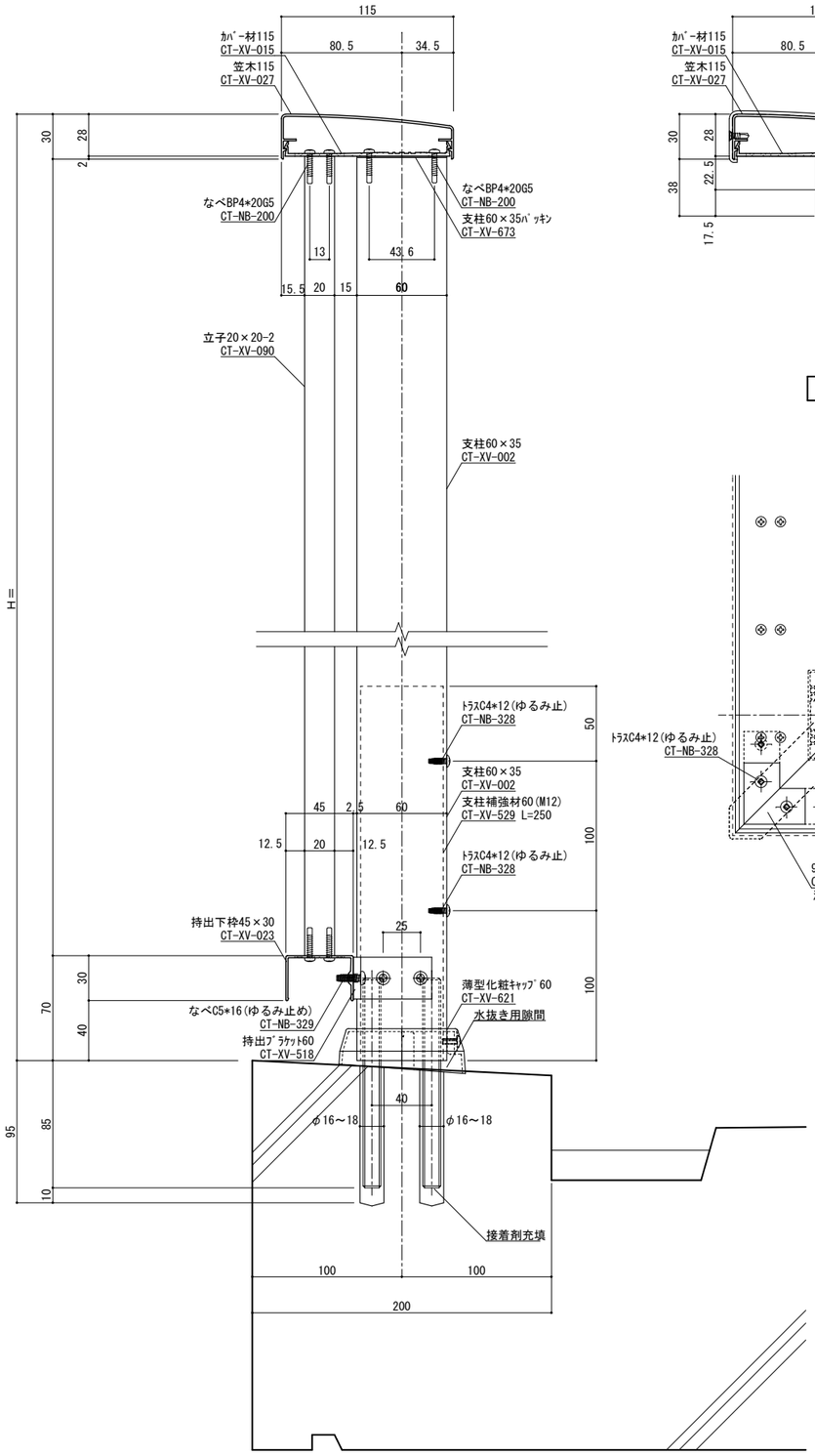

縦断面図　S=１／２

手摺埋め込み部と鉄筋が干渉しないよう躯体寸法、配筋位置を確認、設定してください
実際には施工誤差等が生じるため寸法に余裕を持たせる必要があります。

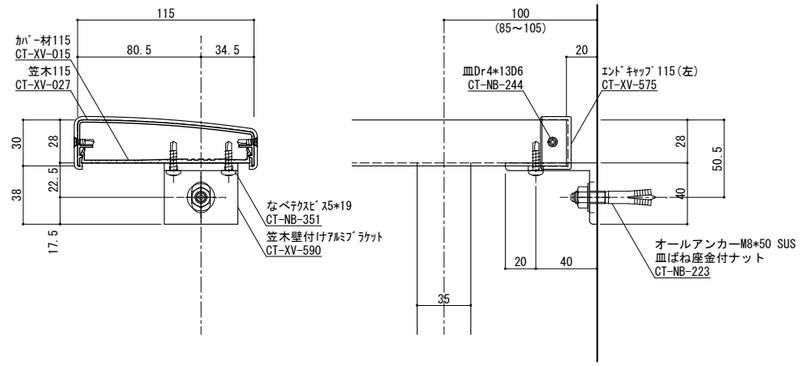

端部ブラケット部分詳細図　S=１／２

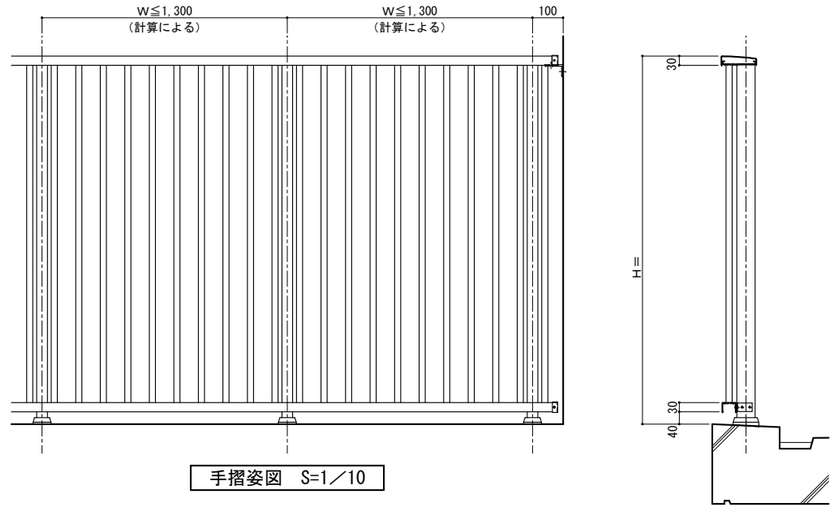

手摺姿図　S=1／10

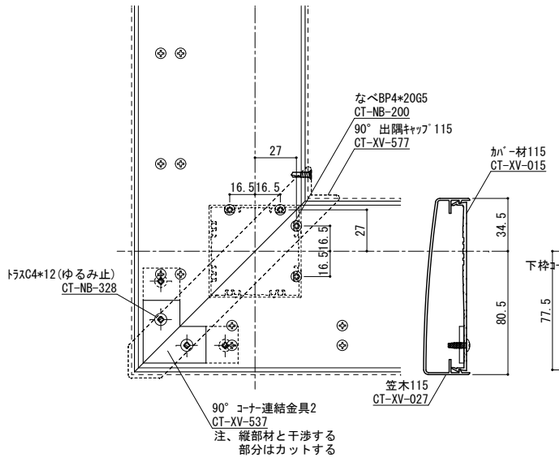

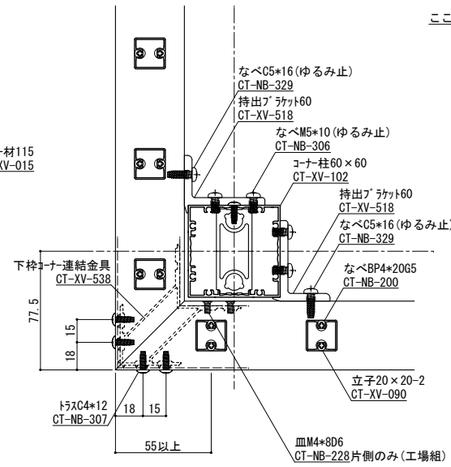

コーナー詳細図（コーナー支柱）S=１／２

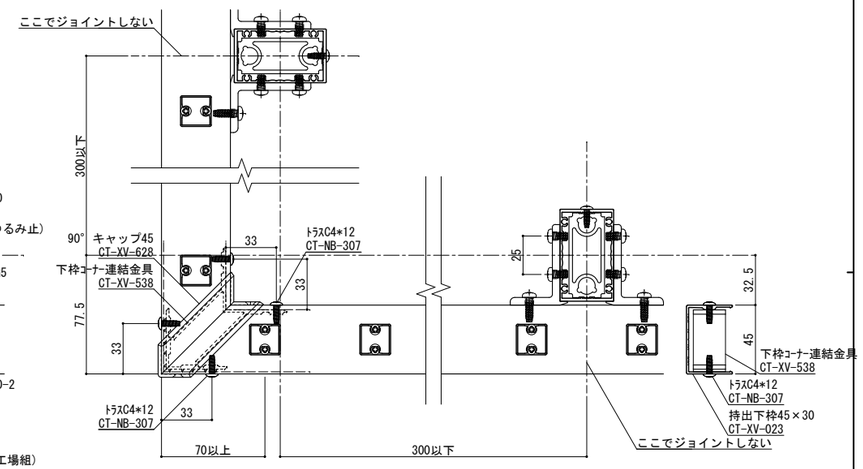

コーナー詳細図（支柱逃げ）　S=１／２

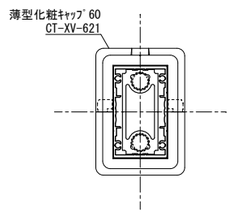

柱脚部　S=１／２

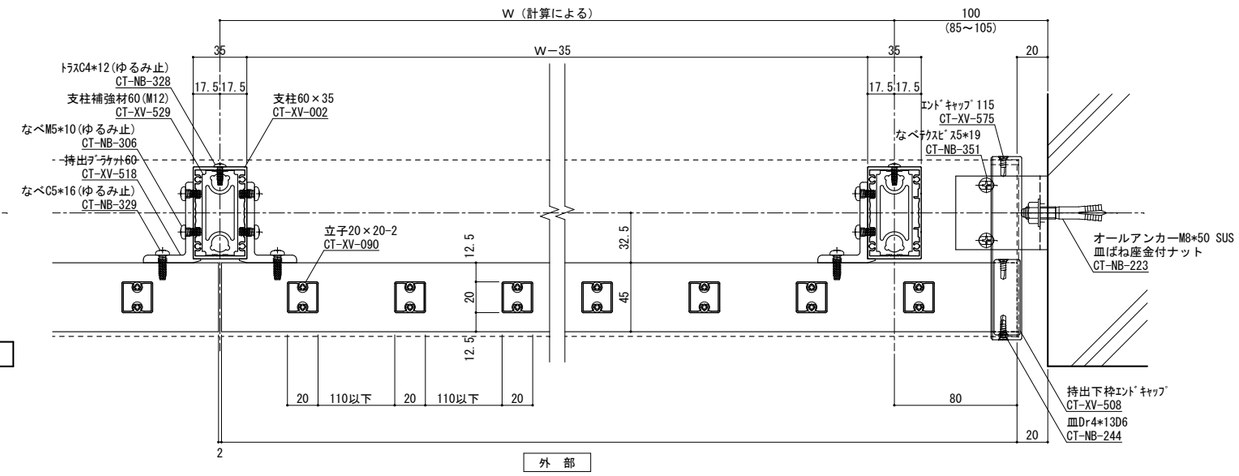

横断面図　S=１／２

ねじ種類記号
A:1種タッピンねじ　B:2種タッピンねじ　BP:2種ガイド付きタッピンねじ　C:3種タッピンねじ
M:ミリ小ねじ　Dr:ドリルねじ　PW:平ワッシャー　SW:スプリングワッシャー

変更記号	日付	変更事項	担当	作図	検図	確認
1						
2						
3						
4						
5						

備考
表面処理：陽極酸化塗装複合皮膜
仕上色：アルマイトカラー（標準規格色）

▽ 笠木ジョイント
◇ 足元二本ボルト
△ 足元コの字アンカー
埋 足元埋め込み
△ ベースアンカー

設計監理　殿
施工　殿
工事名
図面内容　ラルゴ立格子型芯（20×20）
受領印　年　月　日

株式会社 ツツミ
担当 作図 検図 確認

縮尺 1/2
姿図第 号図参照
断面図第 号図参照
納り図第 号図参照
図番 ／ 枚
管理番号 Z
CAD管理番号 LAK15N60TAK2020C

A1

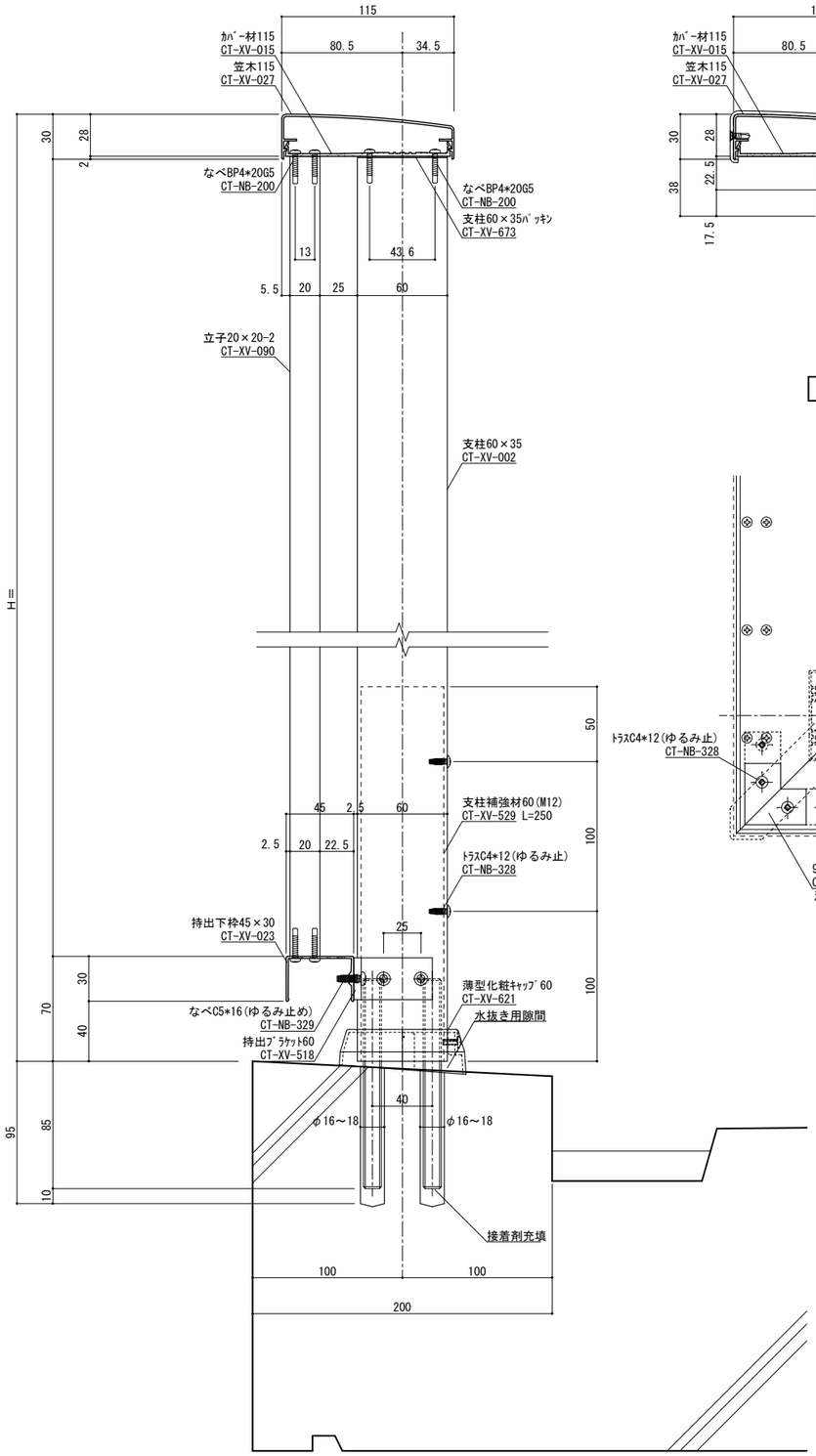

縦断面図　S=１／２

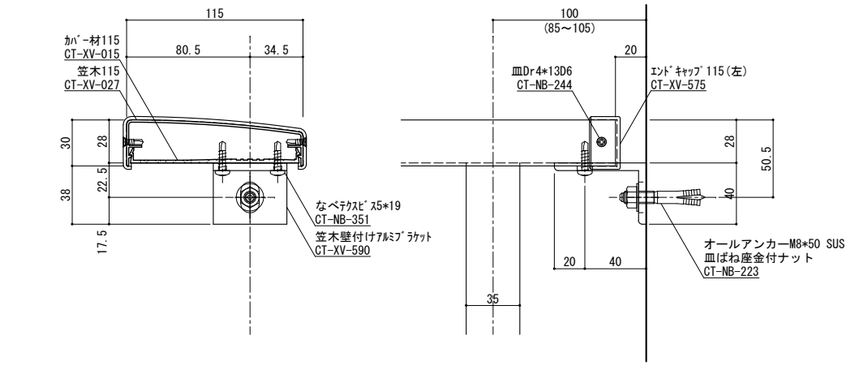

端部ブラケット部分詳細図　S=１／２

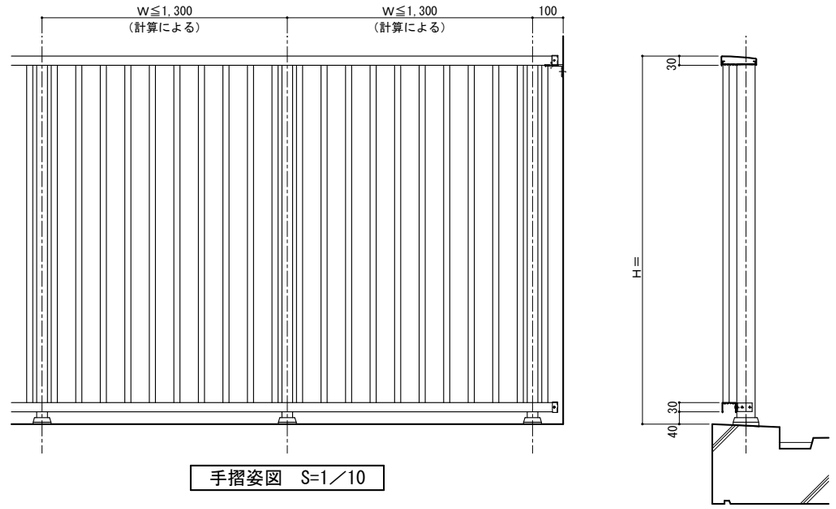

手摺姿図　S=1／10

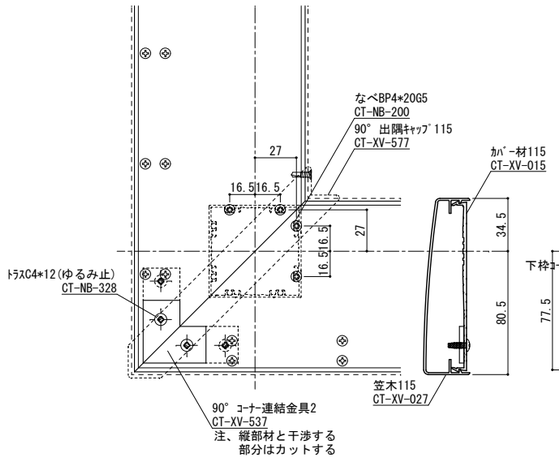

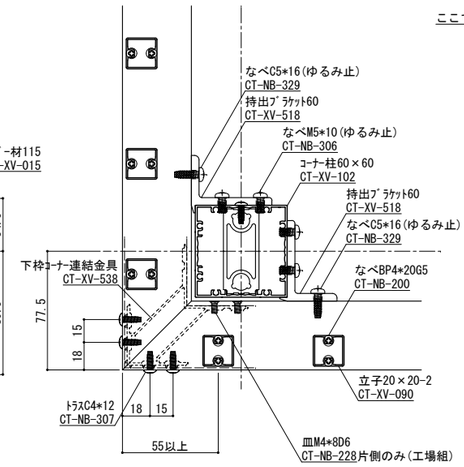

コーナー詳細図（コーナー支柱）S=１／２

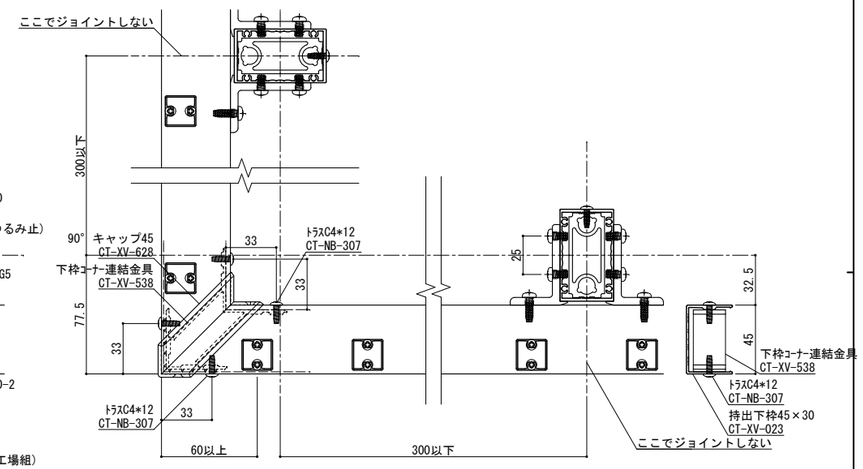

コーナー詳細図（支柱逃げ）　S=１／２

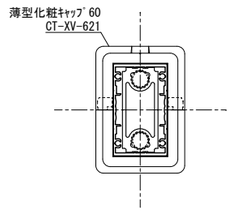

柱脚部　S=１／２

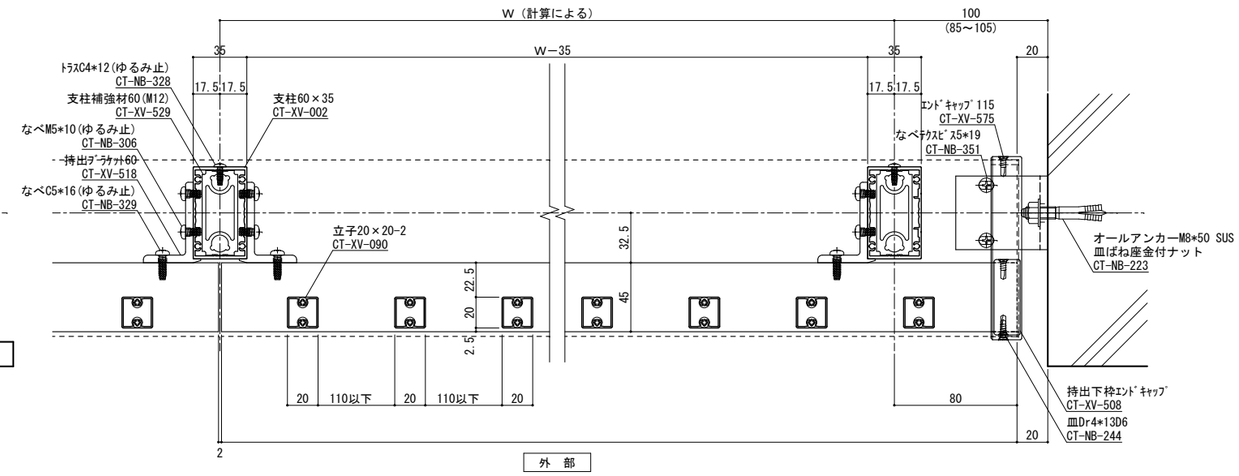

横断面図　S=１／２

手摺埋め込み部と鉄筋が干渉しないよう躯体寸法、配筋位置を確認、設定してください
実際には施工誤差等が生じるため寸法に余裕を持たせる必要があります。

ねじ種類記号
A:1種タッピンねじ　B:2種タッピンねじ　BP:2種ガイド付きタッピンねじ　C:3種タッピンねじ
M:ミリ小ねじ　Dr:ドリルねじ　PW:平ワッシャー　SW:スプリングワッシャー

変更記号	日付	変更事項	担当	作図	検図	確認
1						
2						
3						
4						
5						

備考
表面処理：陽極酸化塗装複合皮膜
仕上色：アルマイトカラー（標準規格色）

▽	笠木ジョイント
◇	足元二本ボルト
△	足元コの字アンカー
埋	足元埋め込み
◬	ベースアンカー

設計監理　殿
施工　殿
工事名
図面内容　ラルゴ立格子型前（20×20）
受領印　年　月　日

株式会社 ツツミ
担当 作図 検図 確認

縮尺 1/2
姿図第　号図参照
断面図第　号図参照
納り図第　号図参照
図番　枚
管理番号 Z
CAD管理番号 LAK15N60TAK2020F

A1

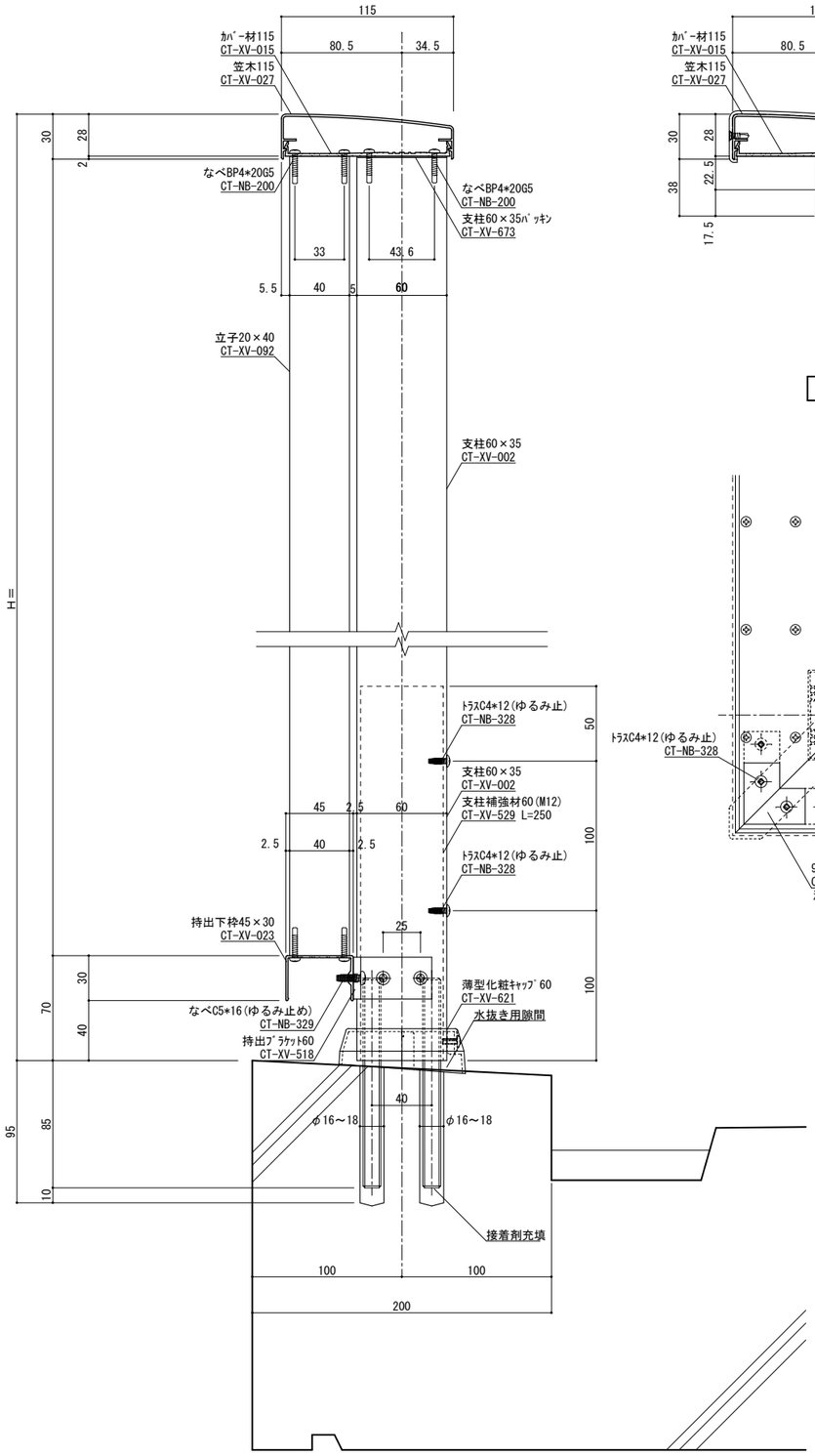

縦断面図　S=１／２

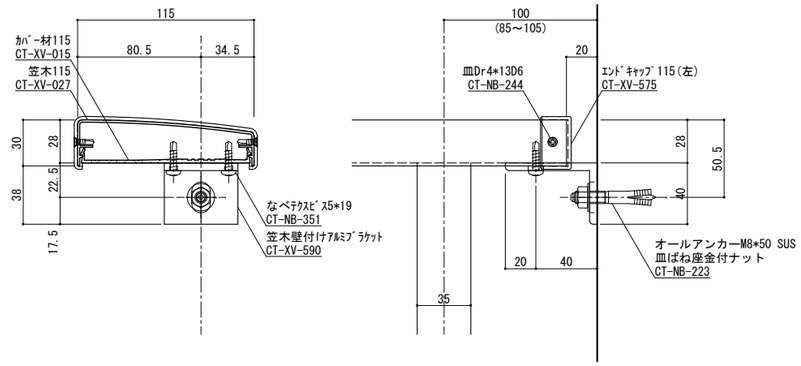

端部ブラケット部分詳細図　S=１／２

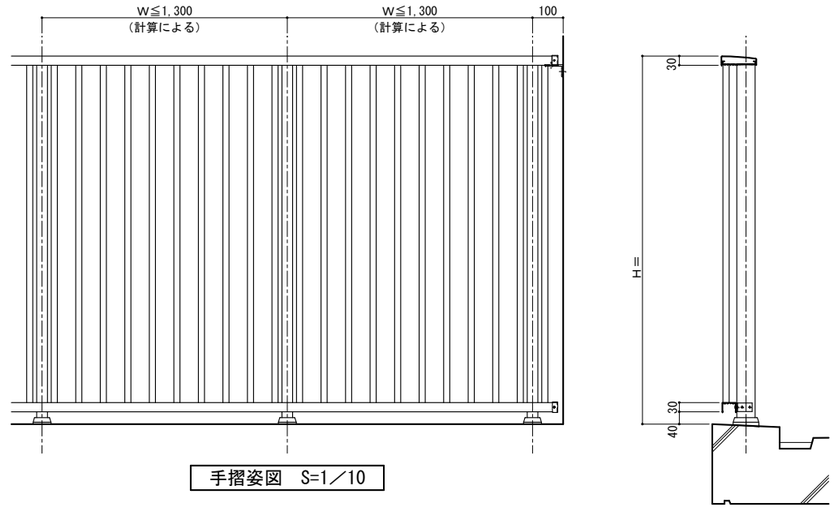

手摺姿図　S=1／10

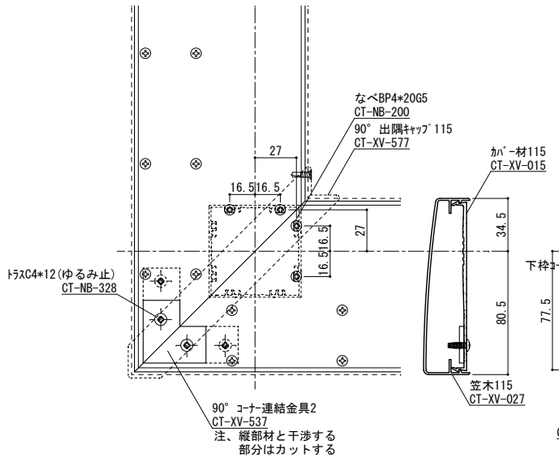

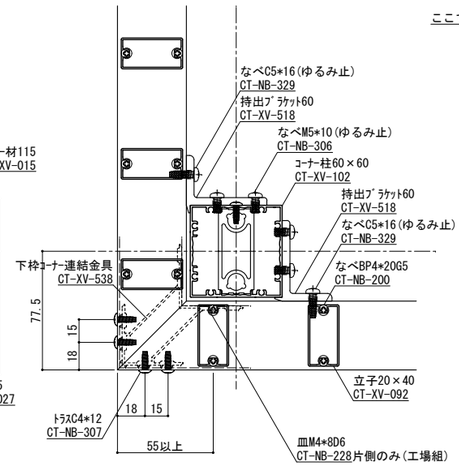

コーナー詳細図（コーナー支柱）S=１／２

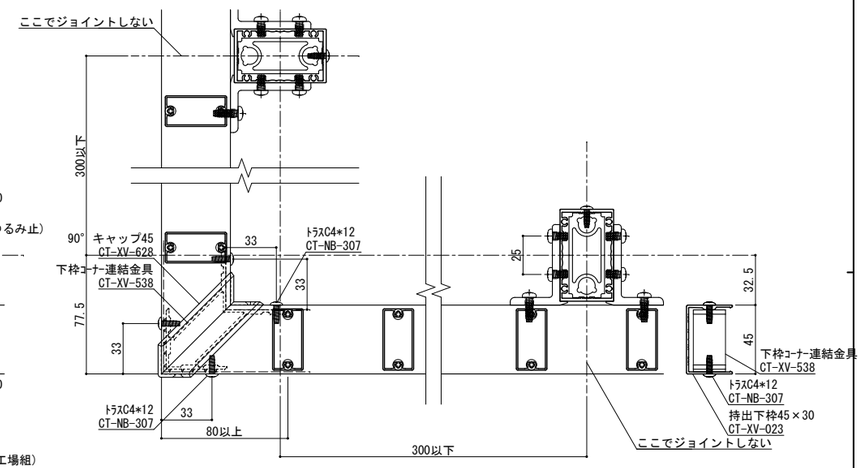

コーナー詳細図（支柱逃げ）　S=１／２

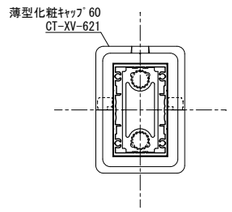

柱脚部　S=１／２

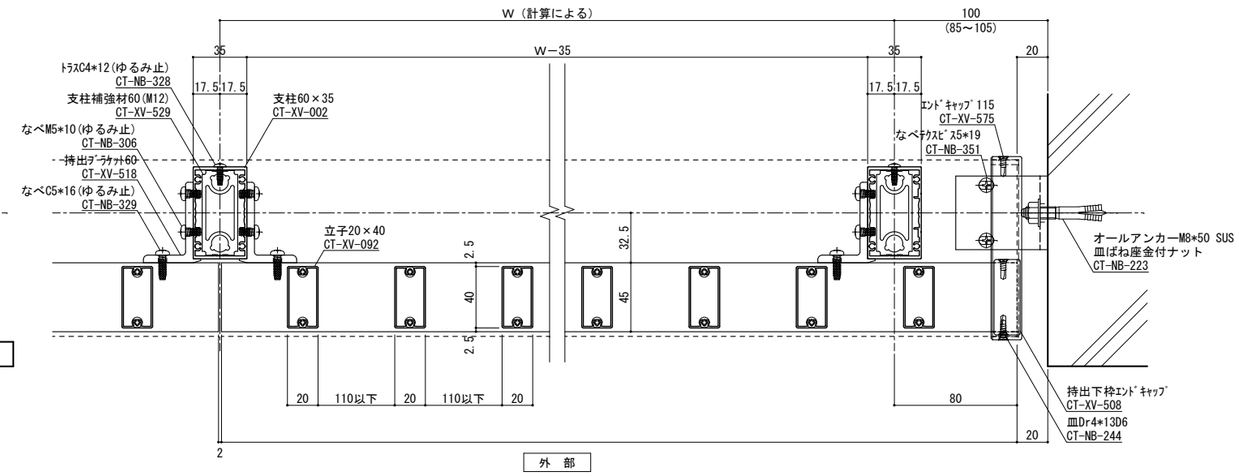

横断面図　S=１／２

手摺埋め込み部と鉄筋が干渉しないよう躯体寸法、配筋位置を確認、設定してください
実際には施工誤差等が生じるため寸法に余裕を持たせる必要があります。

ねじ種類記号
A:1種タッピンねじ　B:2種タッピンねじ　BP:2種ガイド付きタッピンねじ　C:3種タッピンねじ
M:ミリ小ねじ　Dr:ドリルねじ　PW:平ワッシャー　SW:スプリングワッシャー

変更記号	日付	変更事項	担当	作図	検図	確認
1						
2						
3						
4						
5						

備考
表面処理：陽極酸化塗装複合皮膜
仕上色：アルマイトカラー（標準規格色）

▽ 笠木ジョイント
◇ 足元二本ボルト
△ 足元コの字アンカー
埋 足元埋め込み
▽ ベースアンカー

設計監理　殿
施工　殿
工事名
図面内容　ラルゴ立格子型（20×40）
受領印　年　月　日

株式会社 ツツミ
担当 作図 検図 確認

縮尺 1/2
姿図第 号図参照
断面図第 号図参照
納り図第 号図参照
図番 ／ 枚
管理番号 Z
CAD管理番号 LAK15N60TAK2040

A1