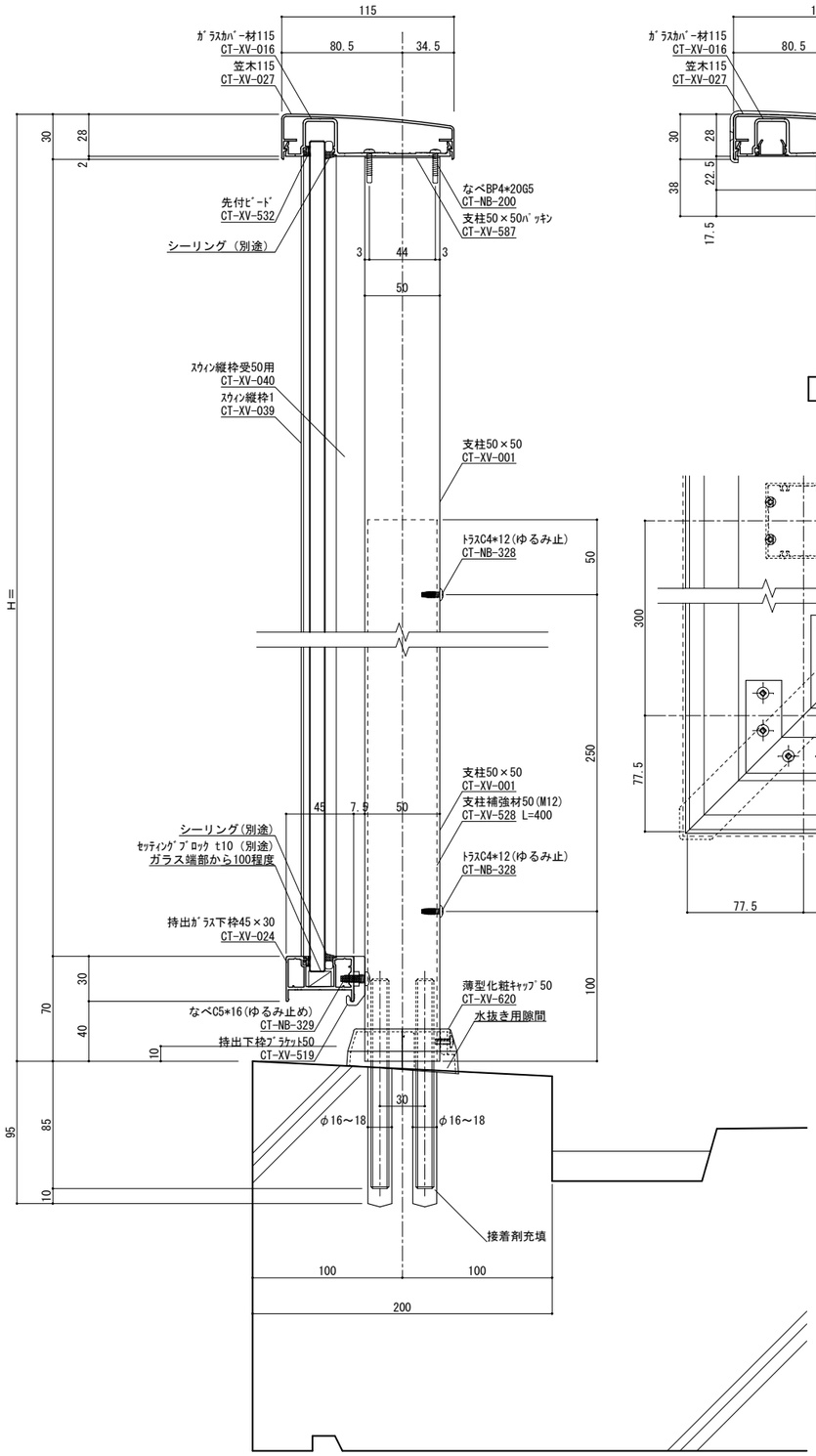

縦断面図　S=１／２

手摺埋め込み部と鉄筋が干渉しないよう躯体寸法、配筋位置を確認、設定してください
実際には施工誤差等が生じるため寸法に余裕を持たせる必要があります。

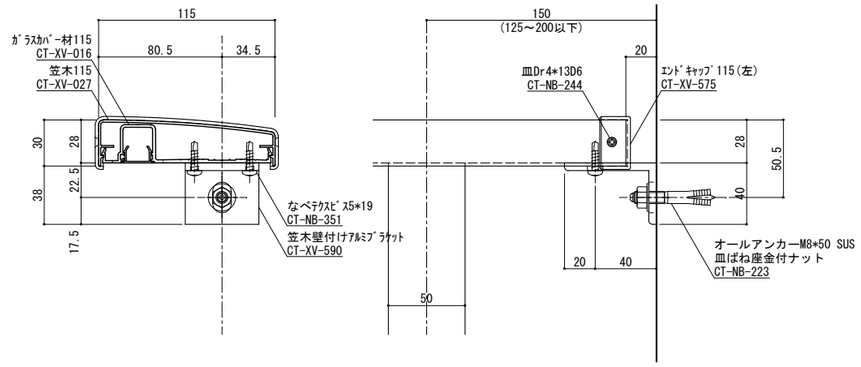

端部ブラケット部分詳細図　S=１／２

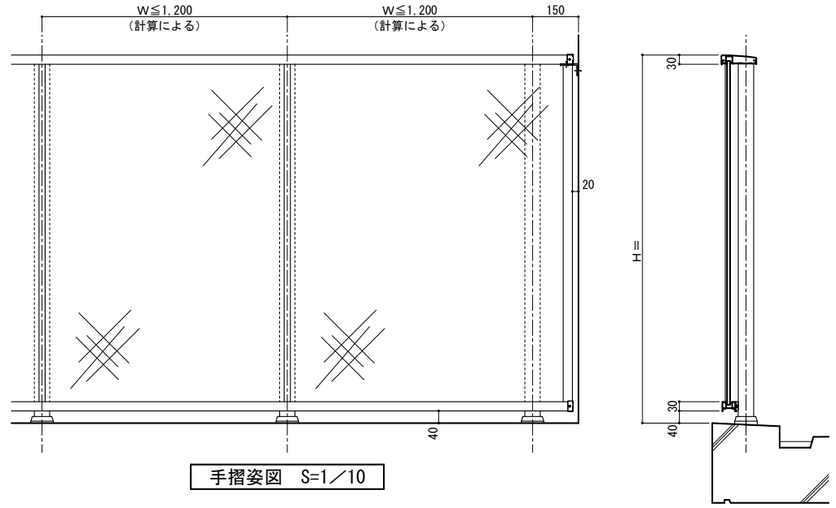

手摺姿図　S=1／10

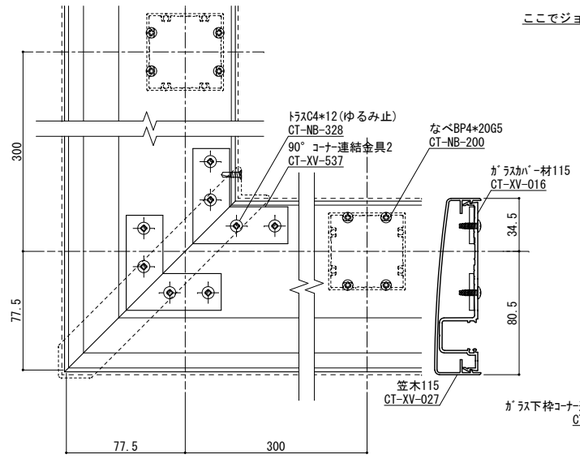

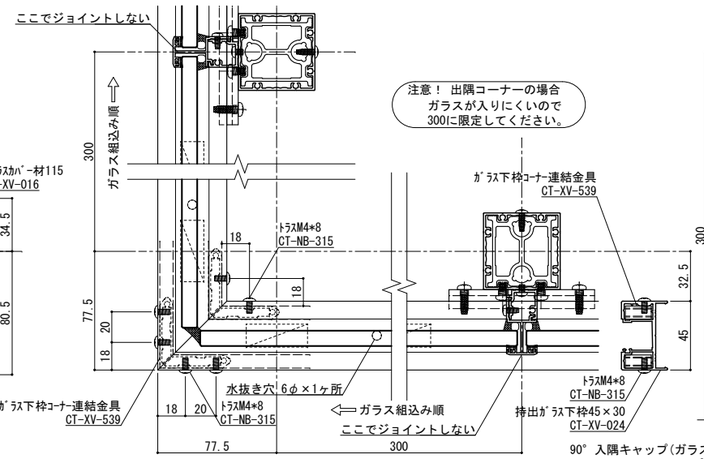

注意！ 出隅コーナーの場合
ガラスが入りにくいので
300に限定してください。

出隅コーナー詳細図　S=１／２

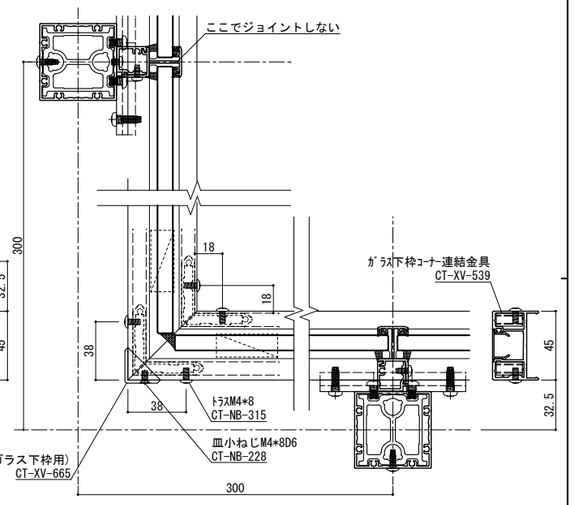

入隅コーナー詳細図　S=１／２

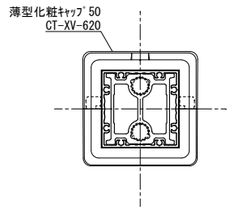

柱脚部　S=１／２

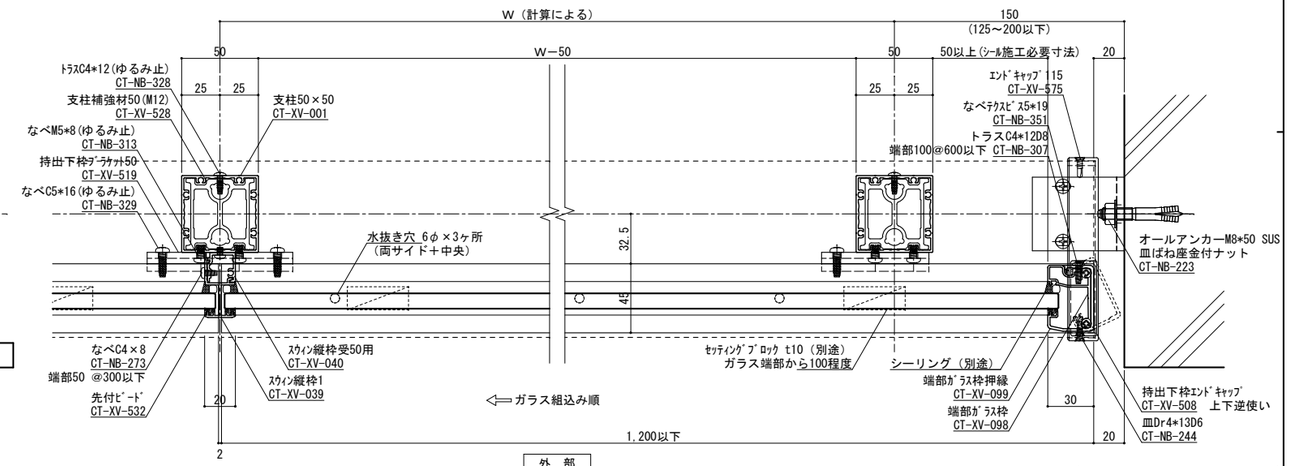

横断面図　S=１／２

ガラス厚10㎜まで対応

ねじ種類記号
A:1種タッピンねじ　B:2種タッピンねじ　BP:2種ガイド付きタッピンねじ　C:3種タッピンねじ
M:ミリ小ねじ　Dr:ドリルねじ　PW:平ワッシャー　SW:スプリングワッシャー

変更記号	日付	変更事項	担当	作図	検図	確認
1	2022/08/08	ツインアンカー下穴径:16φ→16～18φ				
2						
3						
4						
5						

備考
表面処理：陽極酸化塗装複合皮膜
仕上色：アルマイトカラー（標準規格色）

笠木ジョイント
足元二本ボルト
足元コの字アンカー
足元埋め込み
ベースアンカー

設計監理　殿
施工　殿

工事名
図面内容　ラルゴガラス型（スウィン）

受領印　年　月　日

株式会社 ツツミ

担当	作図	検図	確認

縮尺 1／2

姿図第　号図参照
断面図第　号図参照
納り図第　号図参照
図番　／　枚

管理番号 Z ― ― ― ―
CAD管理番号 LAK15N50GRSSW

A1

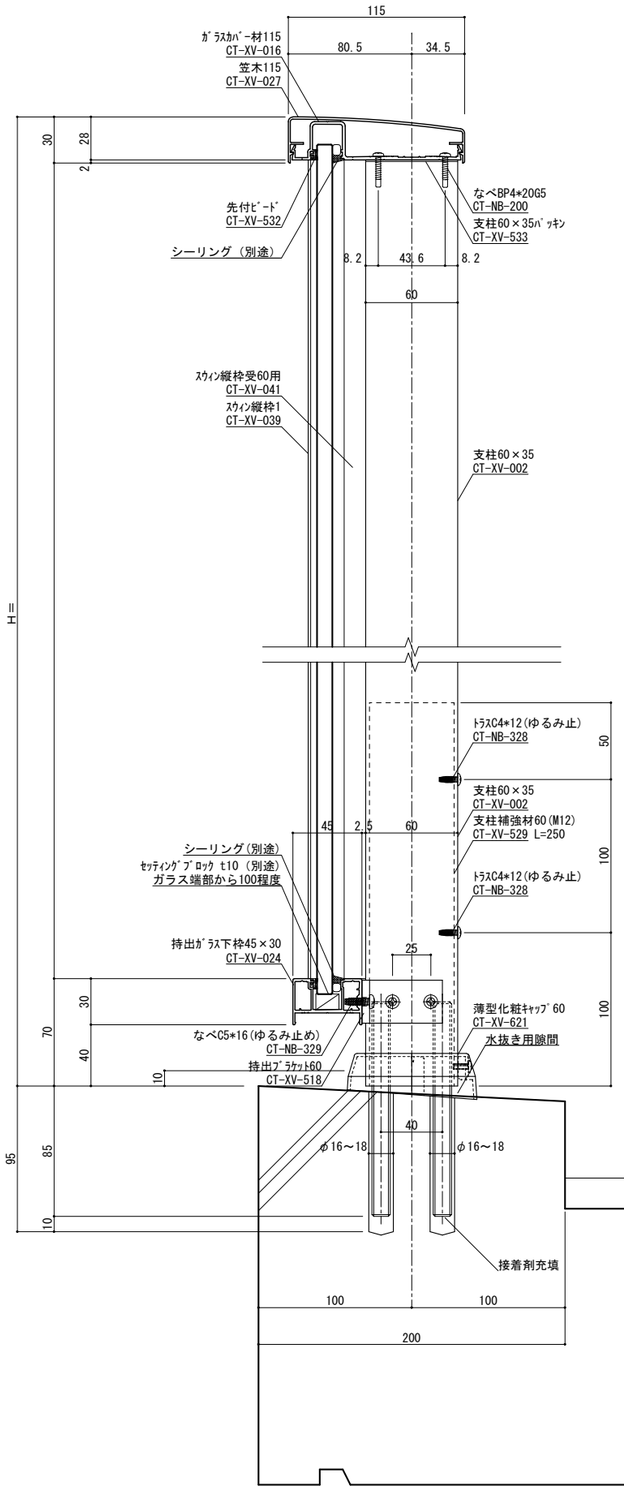

縦断面図　S=１／２

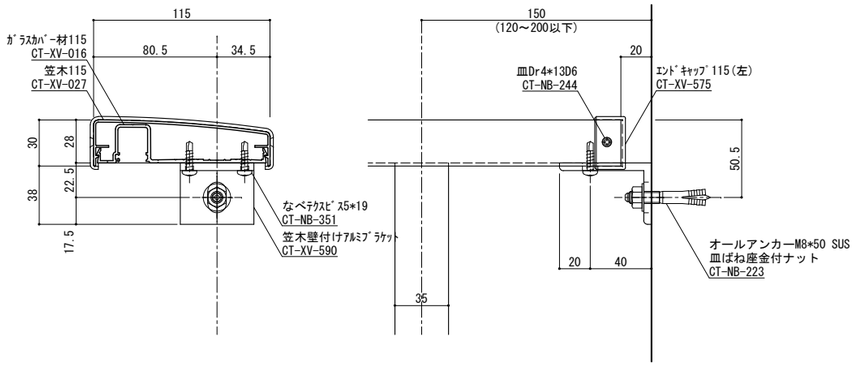

端部ブラケット部分詳細図　S=１／２

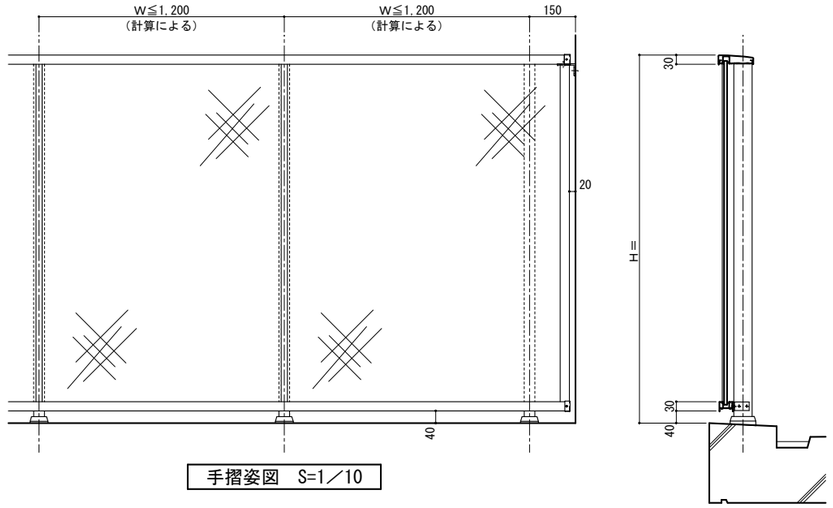

手摺姿図　S=1／10

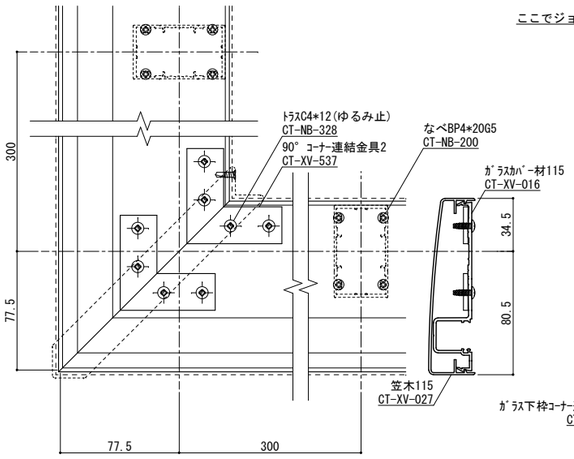

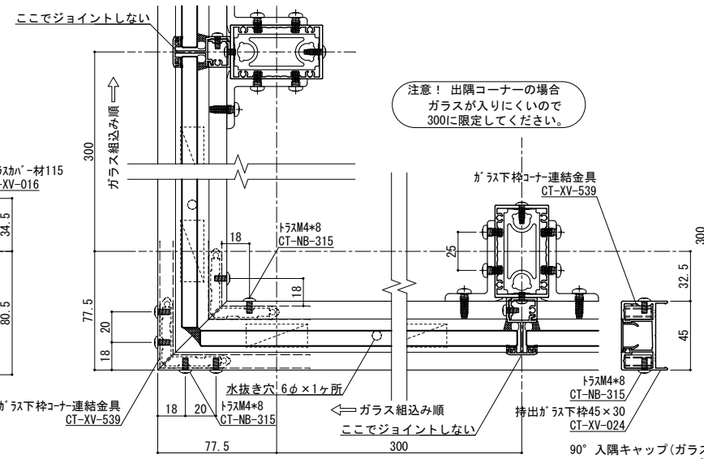

出隅コーナー詳細図　S=１／２

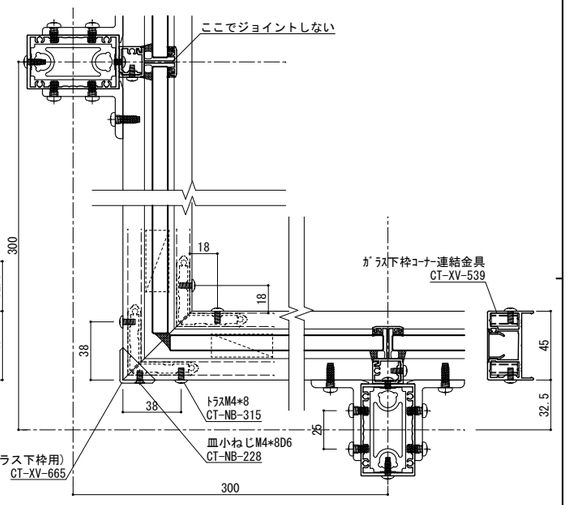

入隅コーナー詳細図　S=１／２

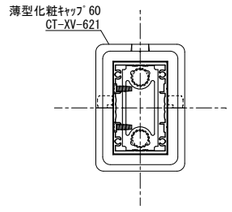

柱脚部　S=１／２

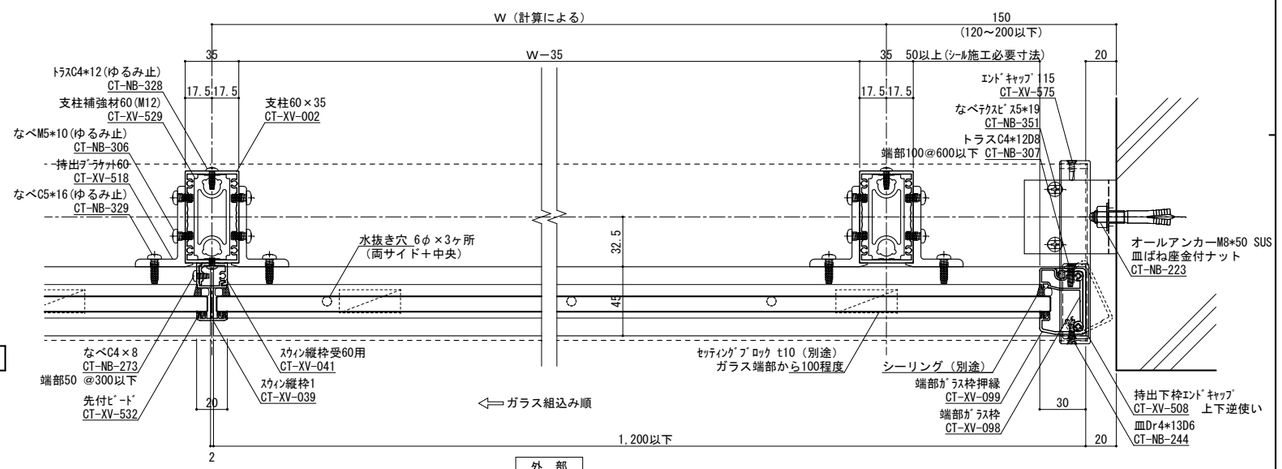

横断面図　S=１／２

手摺埋め込み部と鉄筋が干渉しないよう躯体寸法、配筋位置を確認、設定してください
実際には施工誤差等が生じるため寸法に余裕を持たせる必要があります。

ガラス厚10mmまで対応

ねじ種類記号
A:1種タッピンねじ　B:2種タッピンねじ　BP:2種ガイド付きタッピンねじ　C:3種タッピンねじ
M:ミリ小ねじ　Dr:ドリルねじ　PW:平ワッシャー　SW:スプリングワッシャー

変更記号	日付	変更事項	担当	作図	検図	確認
1	2022/08/08	ツインアンカー下穴径:16φ→16～18φ				
2						
3						
4						
5						

備考
表面処理：陽極酸化塗装複合皮膜
仕上色：アルマイトカラー（標準規格色）

▽ 笠木ジョイント
② 足元二本ボルト
△ 足元コの字アンカー
埋 足元埋め込み
△ ベースアンカー

設計監理　殿
施工　殿
工事名
図面内容　ラルゴガラス型（スウィン）
受領印　年　月　日

株式会社ツツミ
担当　作図　検図　確認
縮尺　1/2
姿図第　号図参照
断面図第　号図参照
納り図第　号図参照
図番　枚
管理番号　Z
CAD管理番号　LAK15N60GRSSW

A1