L型庇取付図

D=240, L=1100

平 面 図

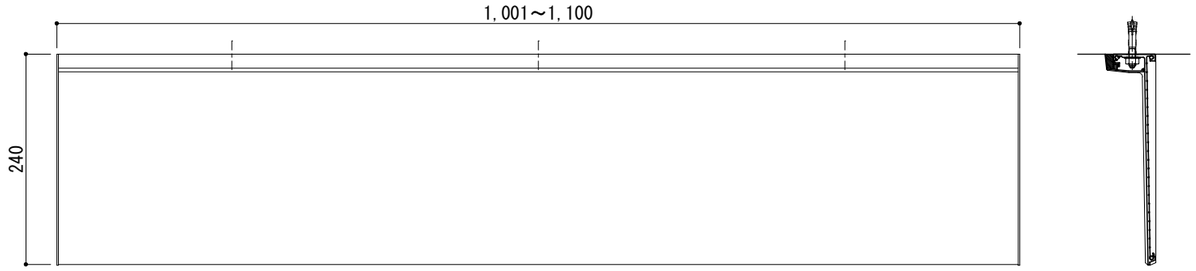

正 面 姿 図

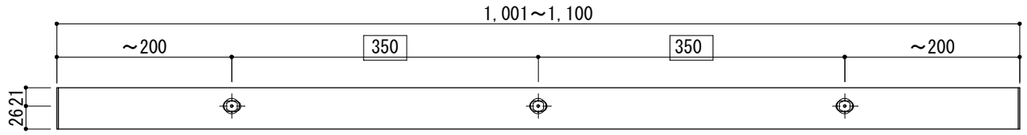

□ は固定寸法

S＝1／7

断面詳細図

RC

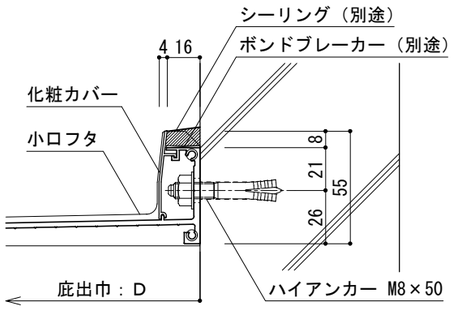

ALC

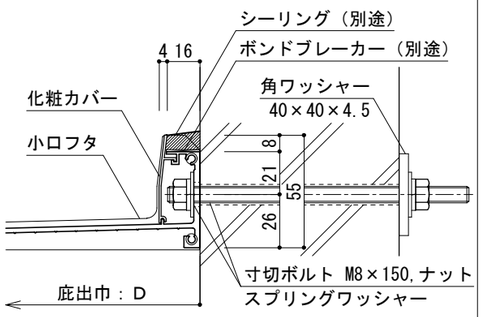

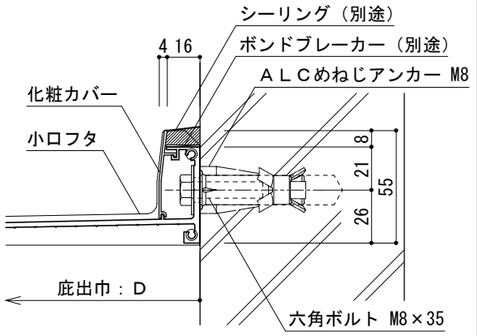

鉄骨下地通気窯業

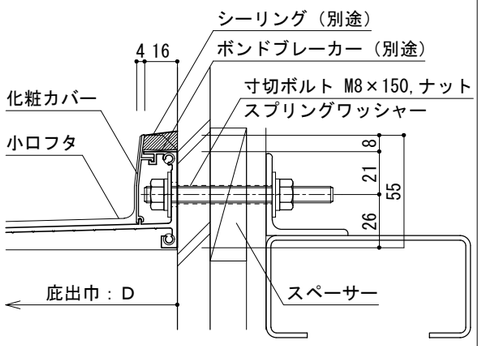

寸切ボルトは、L=150を所定長さに現場カットして下さい。

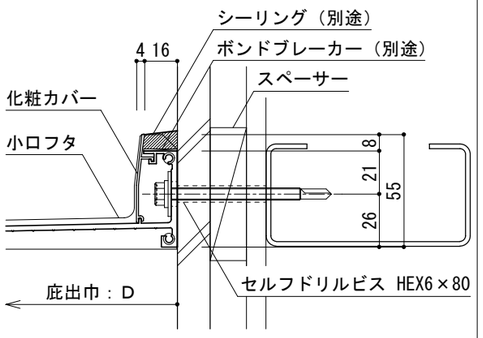

押出成型セメント板

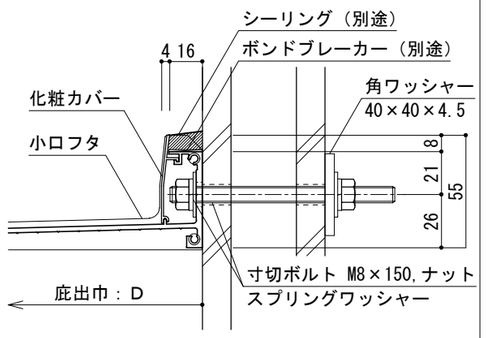

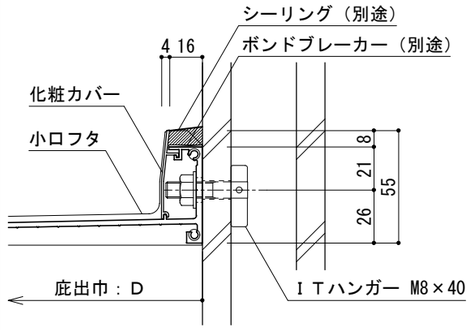

木下地通気窯業

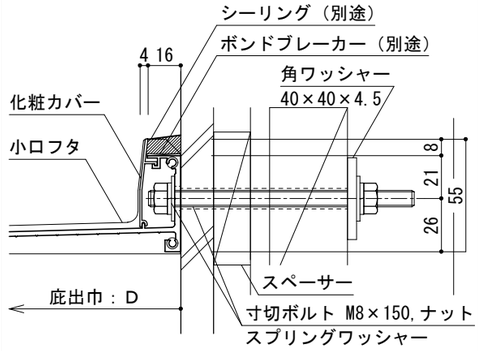

寸切ボルトは、L=150を所定長さに現場カットして下さい。

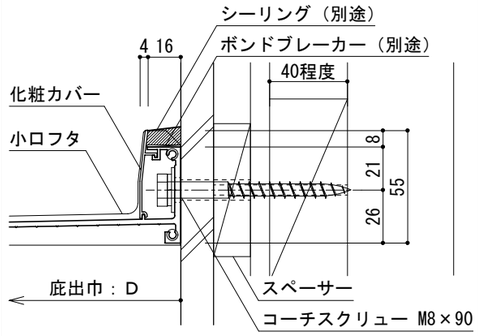

コーチスクリューの木材下穴は５φとし、サイディングは１０φ程度の穴をあけて下さい。

10/11/08 GL24L-2-1100

L型庇取付図

D=240, L=1200

平 面 図

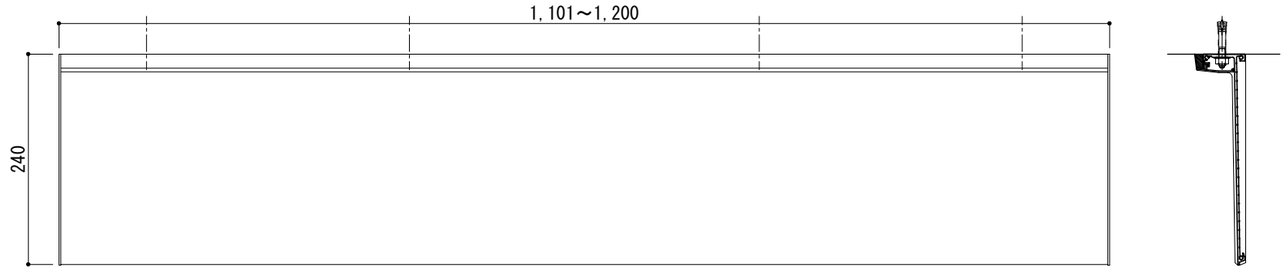

正 面 姿 図

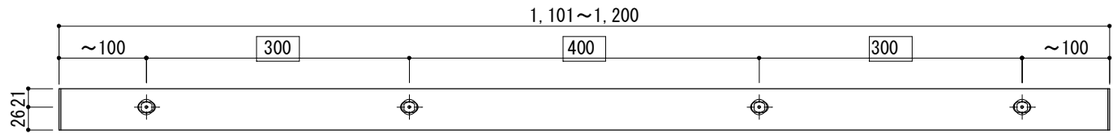

□ は固定寸法

S＝1／7

断面詳細図

RC

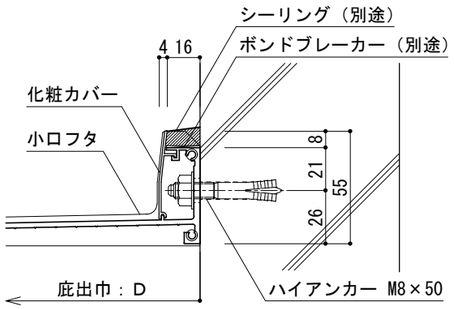

ALC

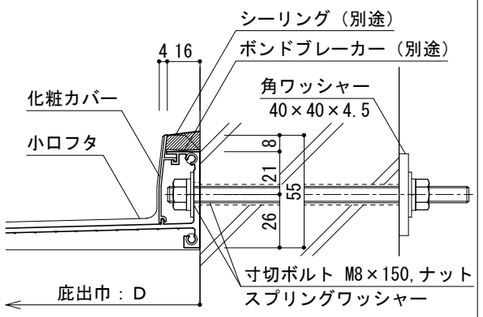

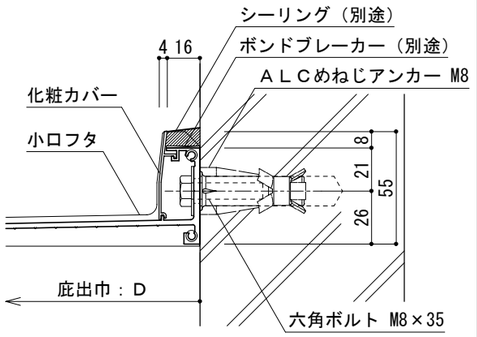

鉄骨下地通気窯業

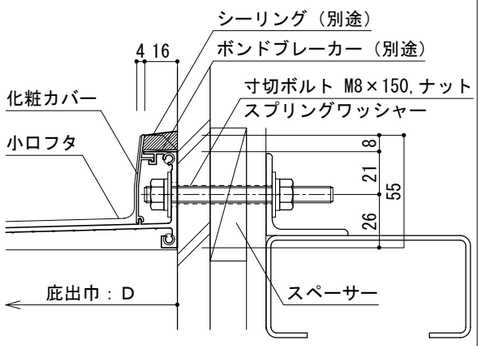

寸切ボルトは、L=150を所定長さに現場カットして下さい。

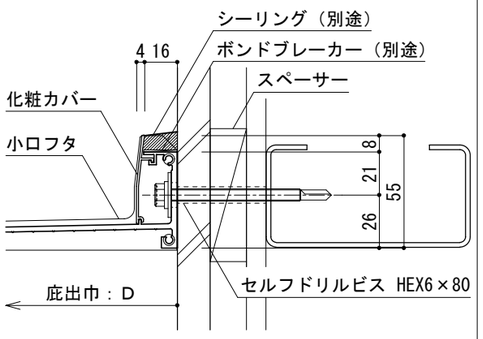

押出成型セメント板

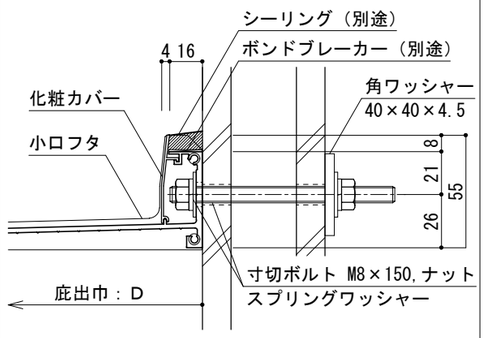

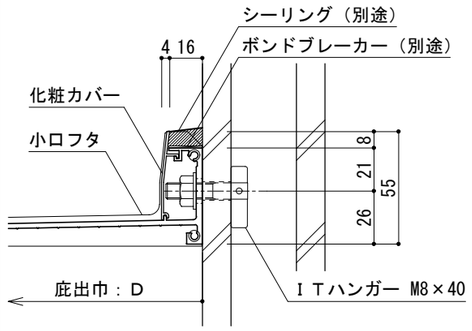

木下地通気窯業

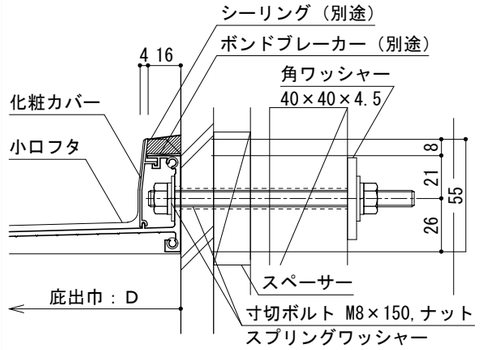

寸切ボルトは、L=150を所定長さに現場カットして下さい。

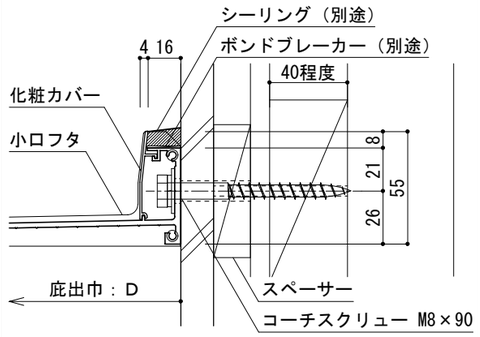

コーチスクリューの木材下穴は５φとし、サイディングは１０φ程度の穴をあけて下さい。

10/11/08　　GL24L-2-1200

L型庇取付図

D=240, L=1300

平 面 図

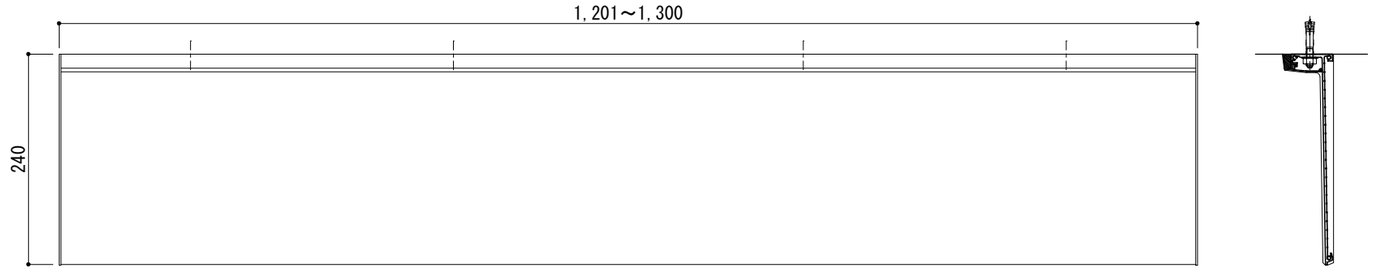

正 面 姿 図

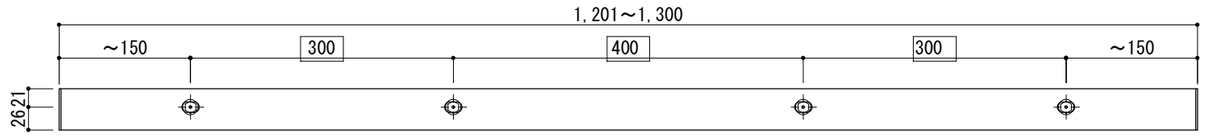

□ は固定寸法

S＝1／7

断面詳細図

RC

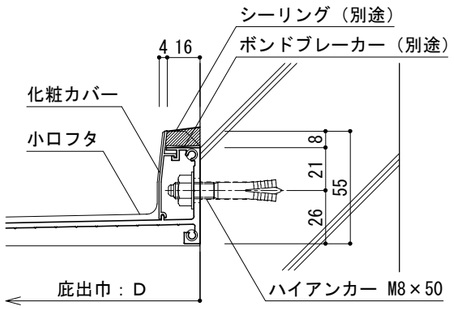

ALC

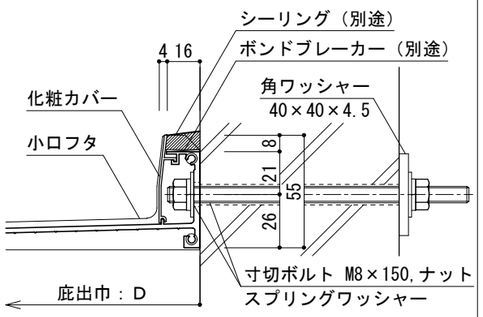

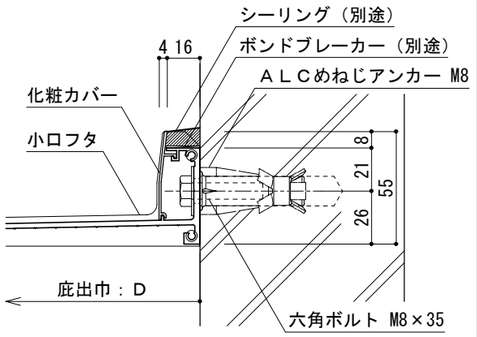

鉄骨下地通気窯業

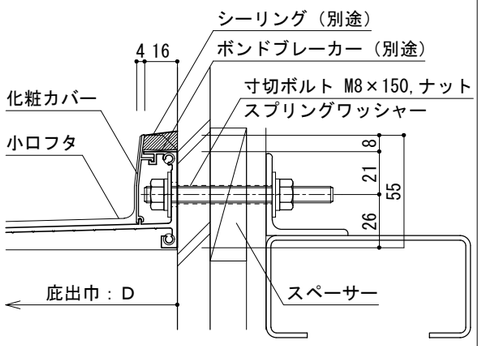

寸切ボルトは、L=150を所定長さに現場カットして下さい。

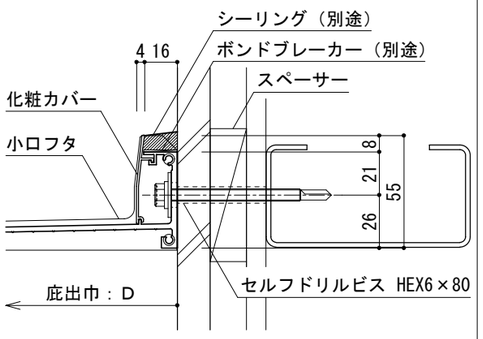

押出成型セメント板

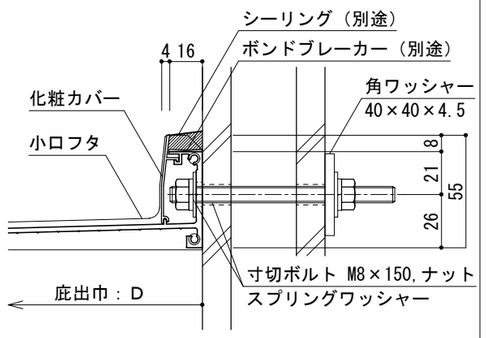

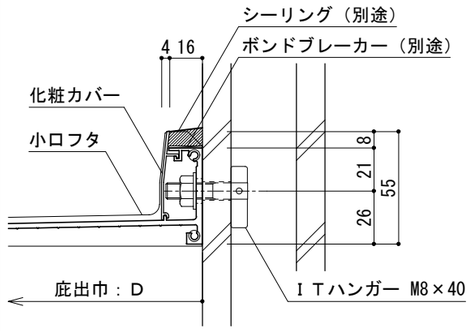

木下地通気窯業

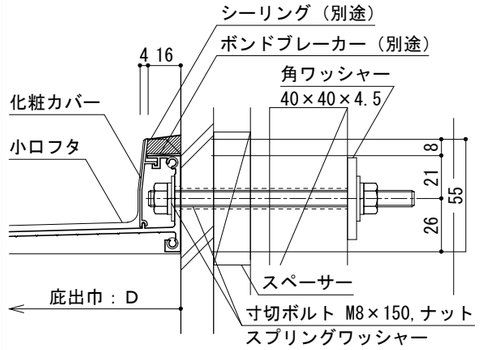

寸切ボルトは、L=150を所定長さに現場カットして下さい。

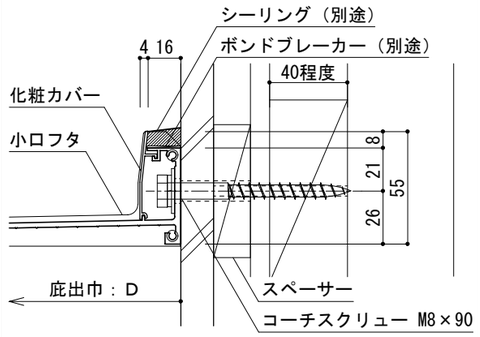

コーチスクリューの木材下穴は５φとし、サイディングは１０φ程度の穴をあけて下さい。

10/11/08　　GL24L-2-1300

L型庇取付図

D=240, L=1400

平 面 図

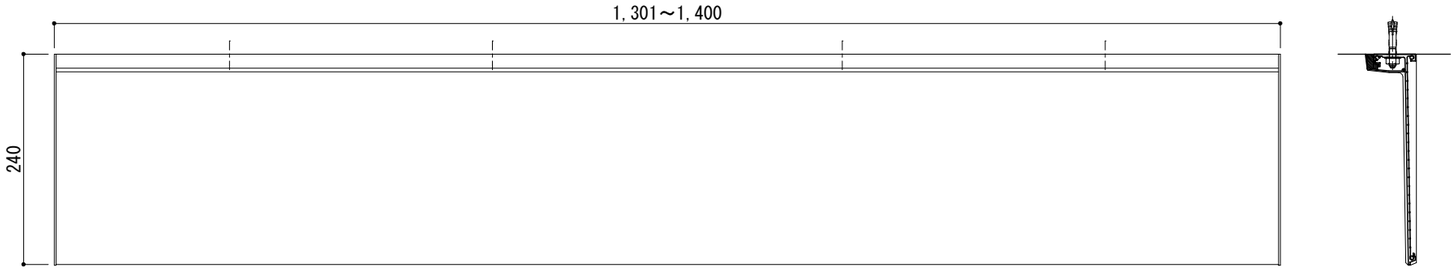

正 面 姿 図

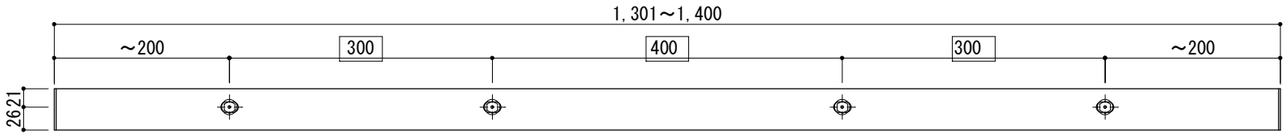

□ は固定寸法

S＝1／7

断面詳細図

RC

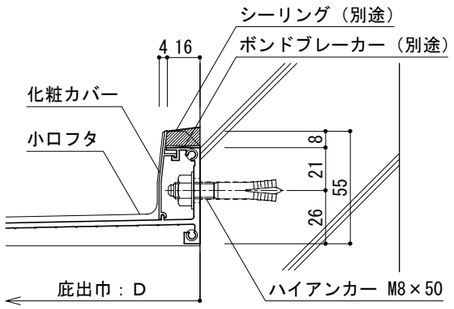

ALC

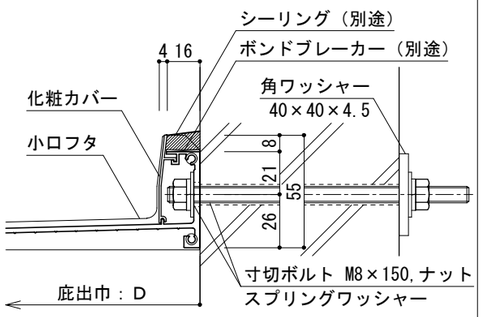

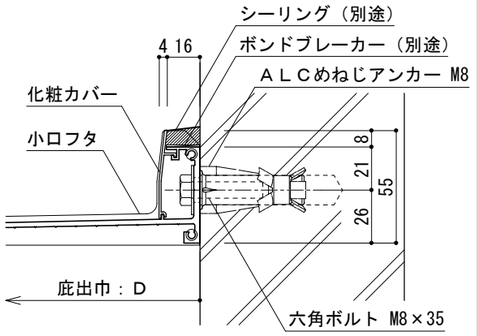

鉄骨下地通気窯業

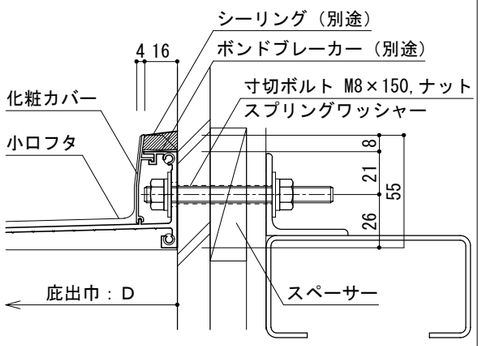

寸切ボルトは、L=150を所定長さに現場カットして下さい。

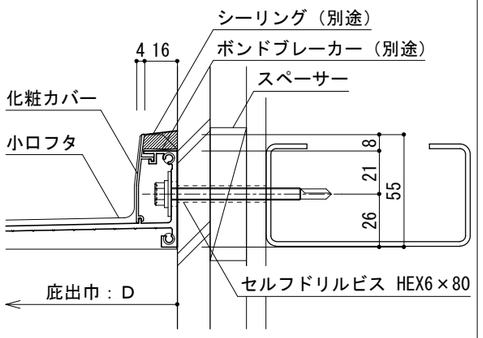

押出成型セメント板

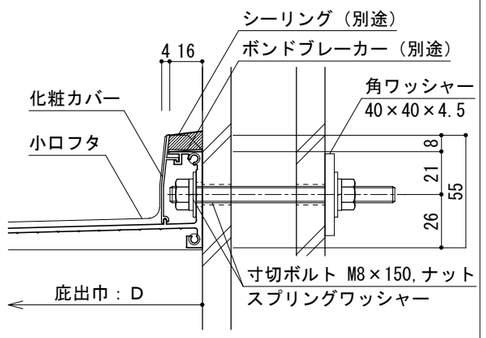

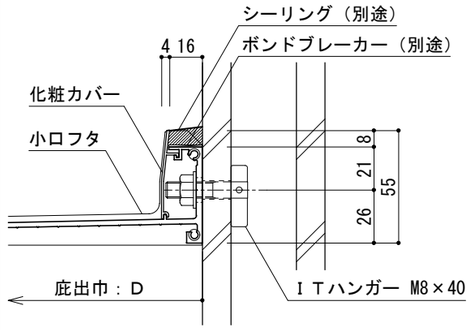

木下地通気窯業

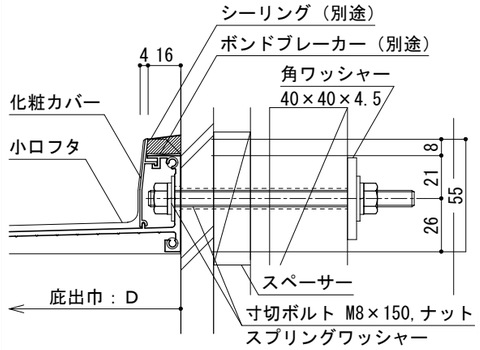

寸切ボルトは、L=150を所定長さに現場カットして下さい。

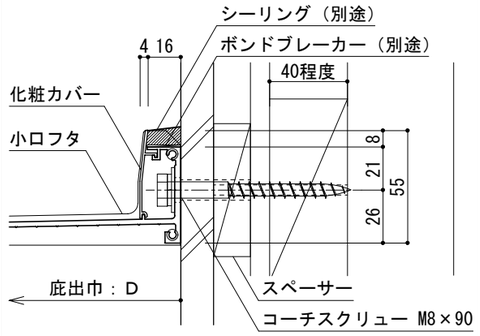

コーチスクリューの木材下穴は５φとし、サイディングは１０φ程度の穴をあけて下さい。

10/11/08　　GL24L-2-1400

L型庇取付図

D=240, L=1500

平 面 図

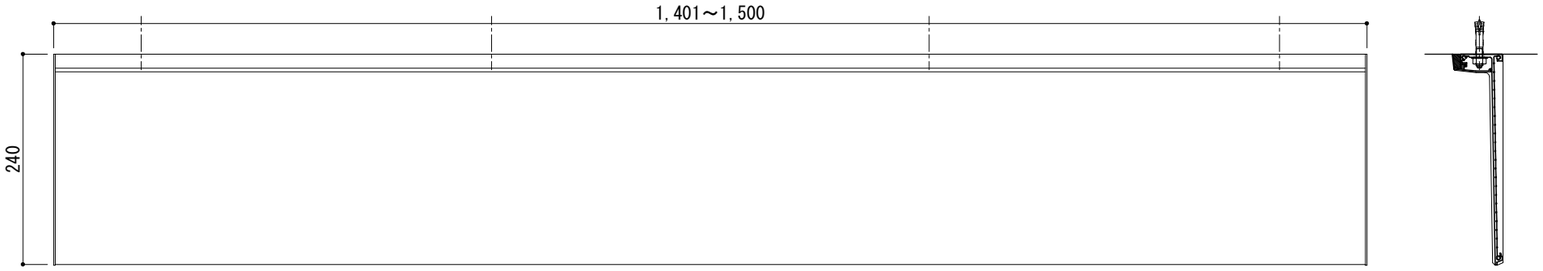

正 面 姿 図

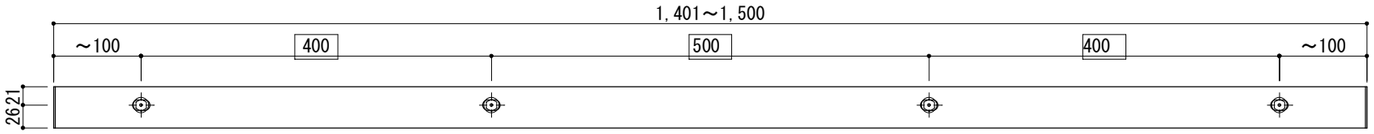

□ は固定寸法

S＝1／7

断面詳細図

RC

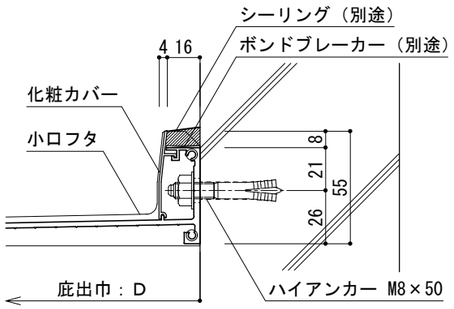

ALC

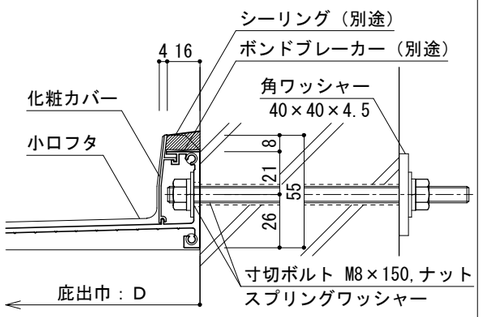

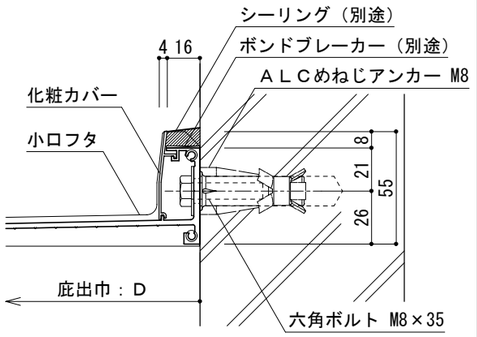

鉄骨下地通気窯業

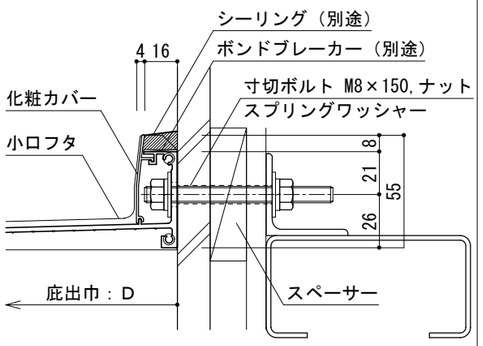

寸切ボルトは、L=150を所定
長さに現場カットして下さい。

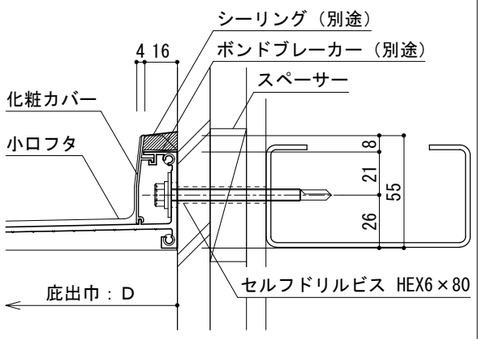

押出成型セメント板

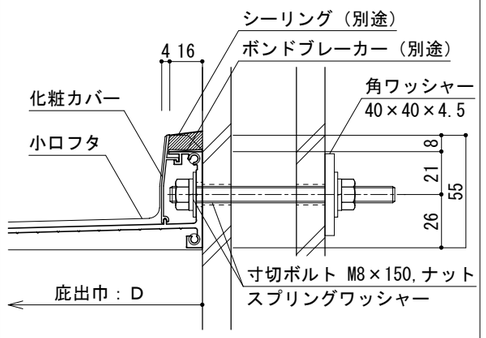

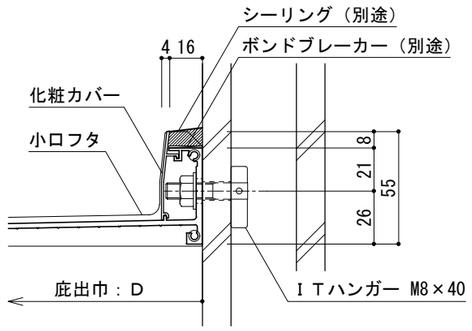

木下地通気窯業

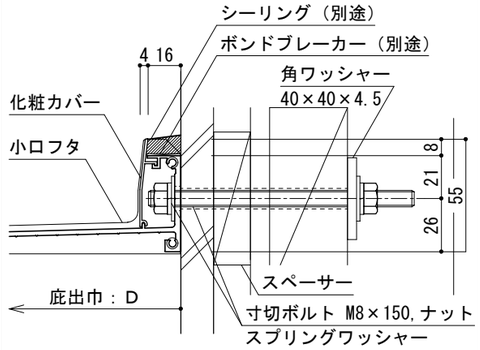

寸切ボルトは、L=150を所定
長さに現場カットして下さい。

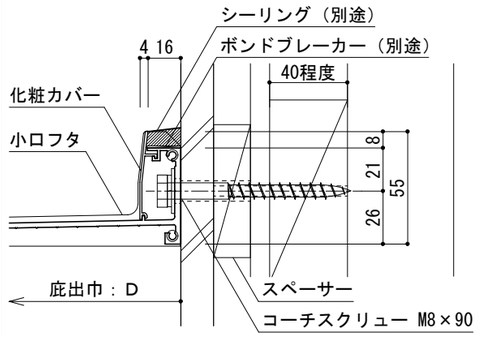

コーチスクリューの木材下穴は５φとし、サ
イディングは１０φ程度の穴をあけて下さい。

10/11/08　　GL24L-2-1500

L型庇取付図

D=240, L=1600

平 面 図

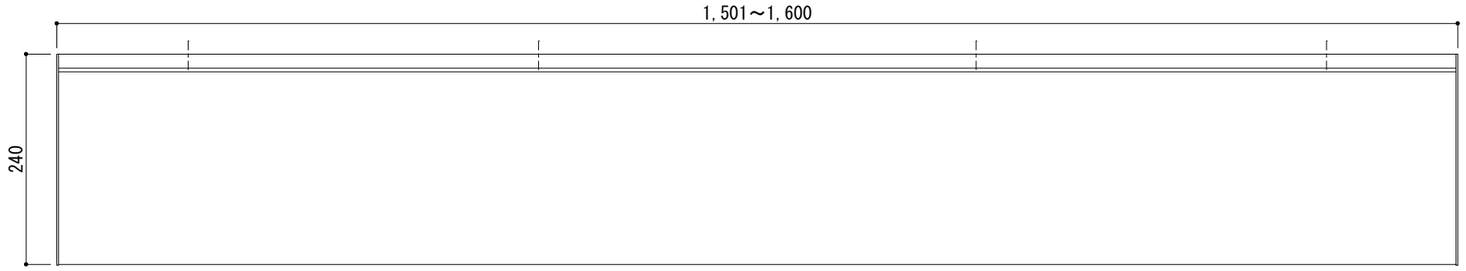

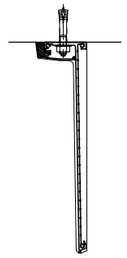

正 面 姿 図

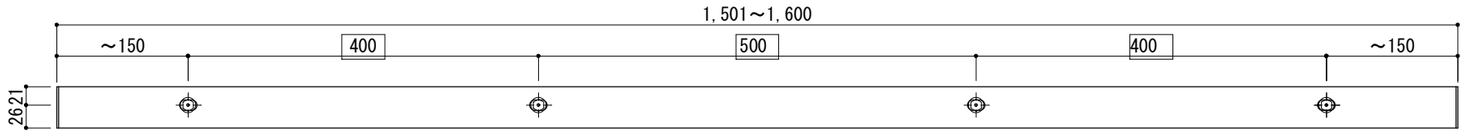

□ は固定寸法

S＝1／7

断面詳細図

RC

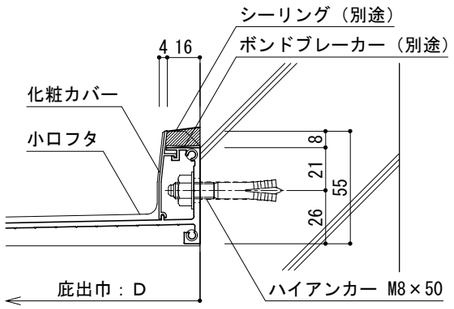

ALC

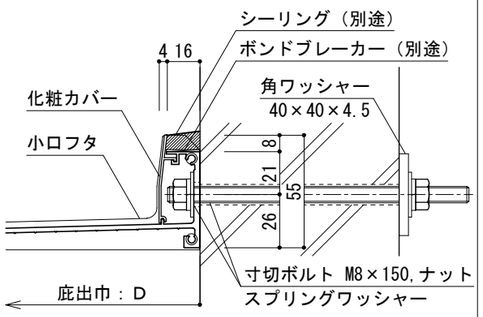

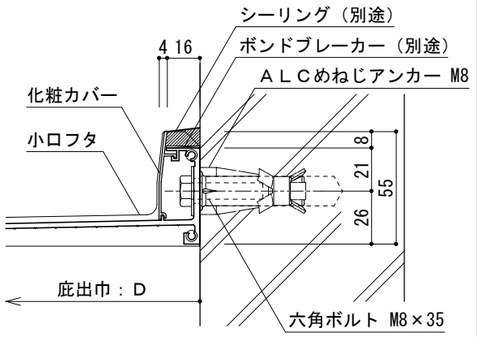

鉄骨下地通気窯業

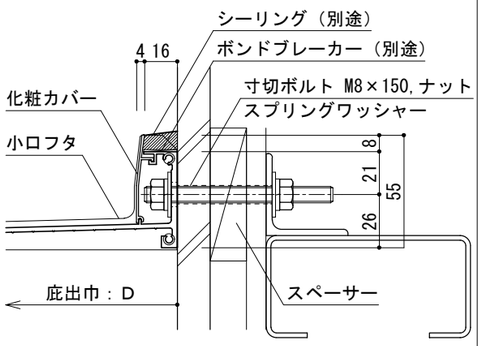

寸切ボルトは、L=150を所定
長さに現場カットして下さい。

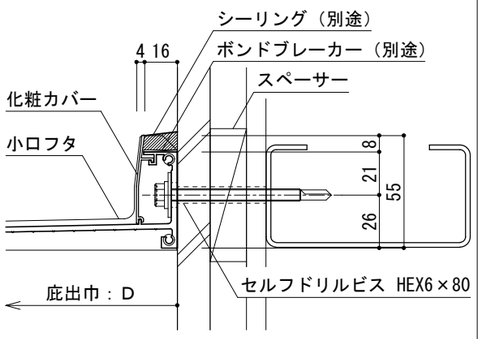

押出成型セメント板

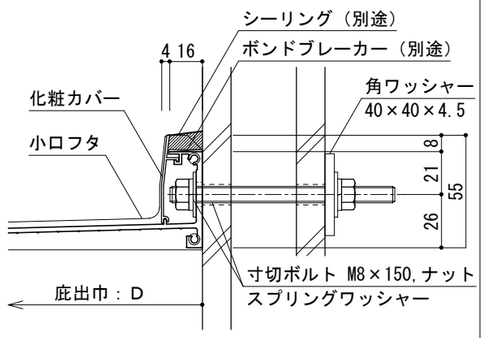

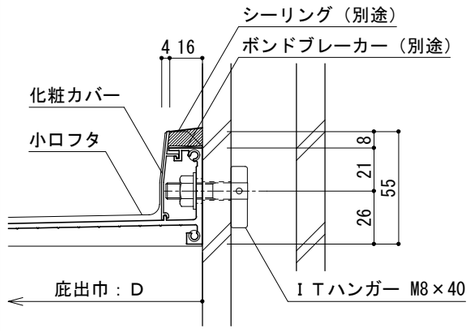

木下地通気窯業

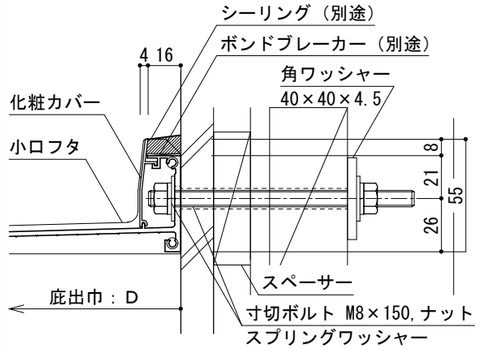

寸切ボルトは、L=150を所定
長さに現場カットして下さい。

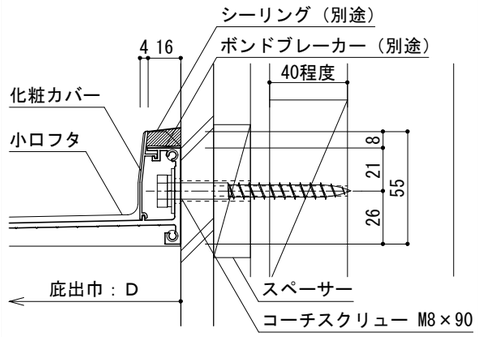

コーチスクリューの木材下穴は５φとし、サ
イディングは１０φ程度の穴をあけて下さい。

10/11/08 GL24L-2-1600

L型庇取付図

D=240, L=1700

平 面 図

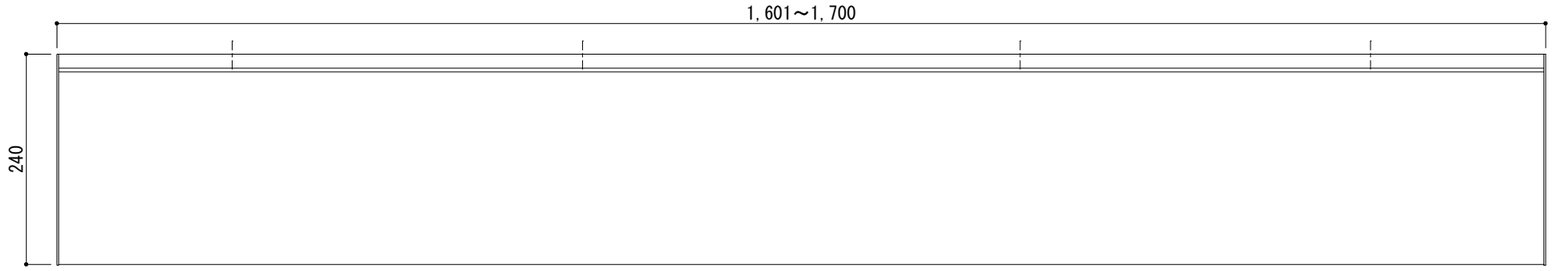

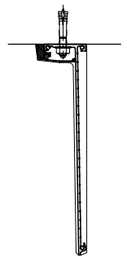

正 面 姿 図

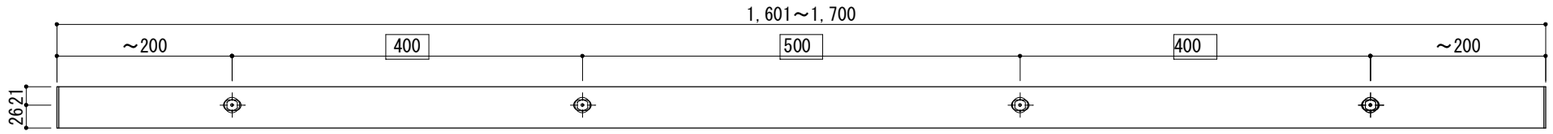

□ は固定寸法

S＝1／7

断面詳細図

RC

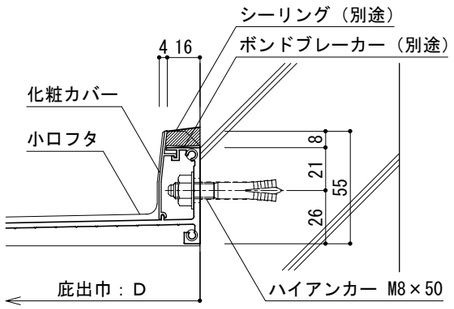

ALC

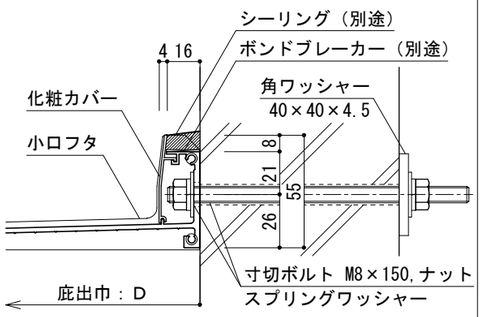

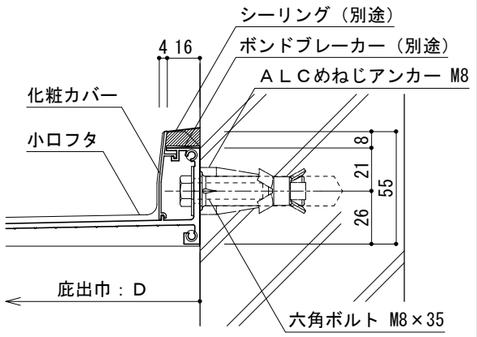

鉄骨下地通気窯業

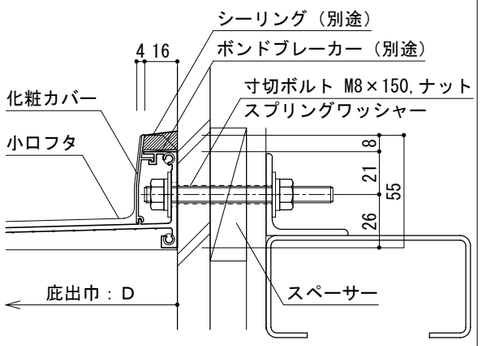

寸切ボルトは、L=150を所定
長さに現場カットして下さい。

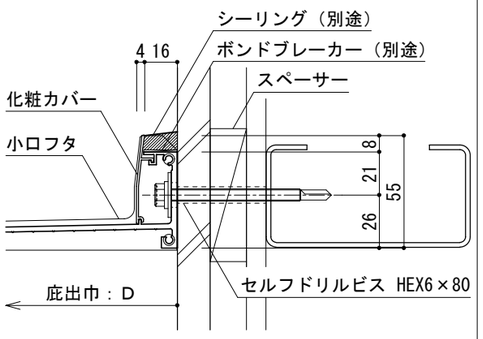

押出成型セメント板

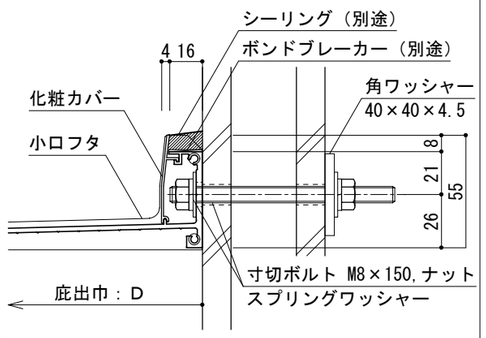

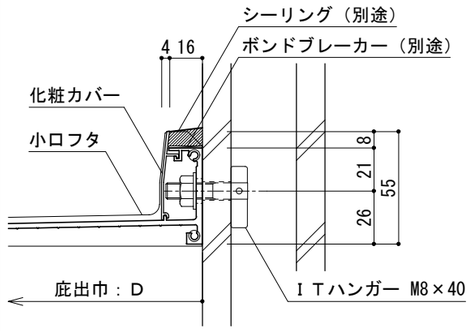

木下地通気窯業

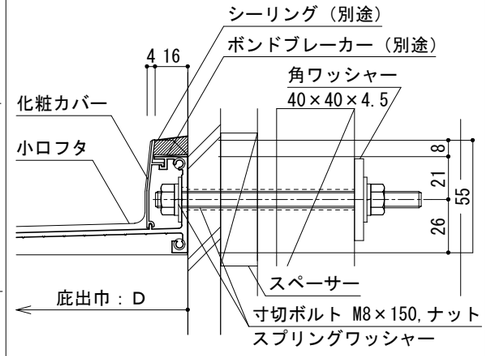

寸切ボルトは、L=150を所定
長さに現場カットして下さい。

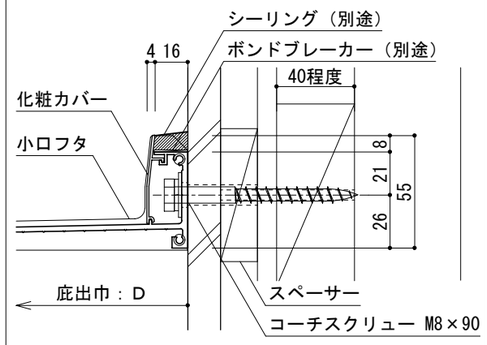

コーチスクリューの木材下穴は５φとし、サ
イディングは１０φ程度の穴をあけて下さい。

L型庇取付図

D=240, L=1800

平 面 図

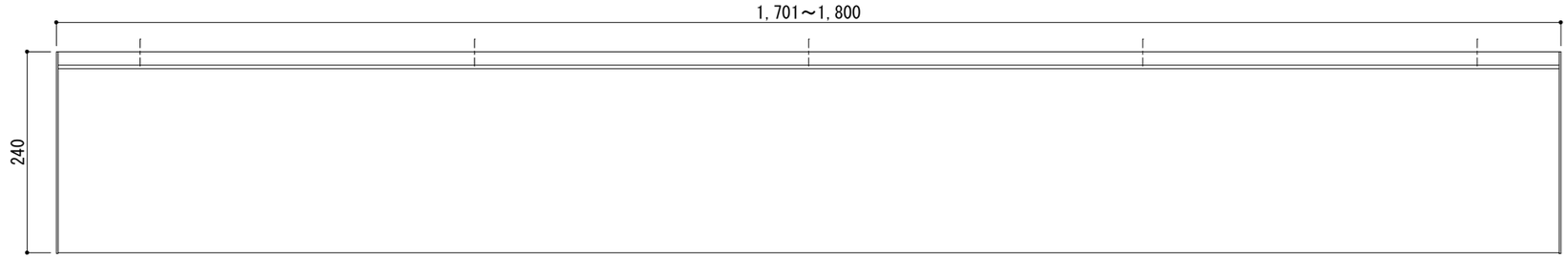

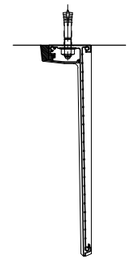

正 面 姿 図

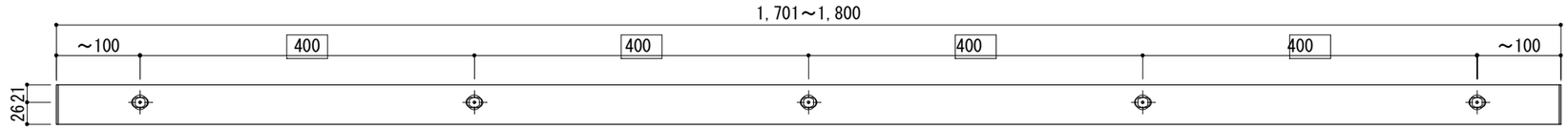

□ は固定寸法

S＝1／7

断面詳細図

RC

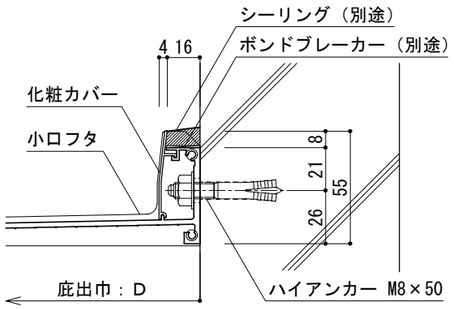

ALC

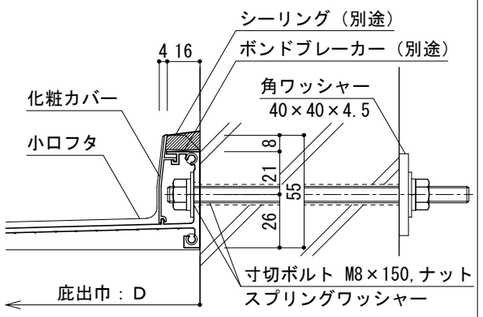

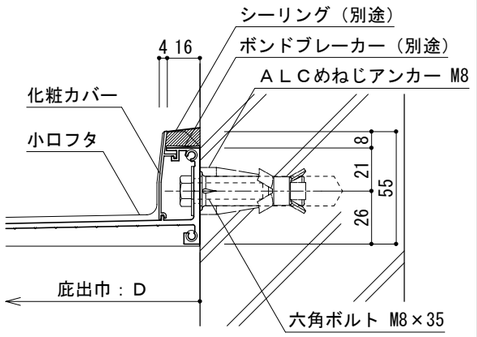

鉄骨下地通気窯業

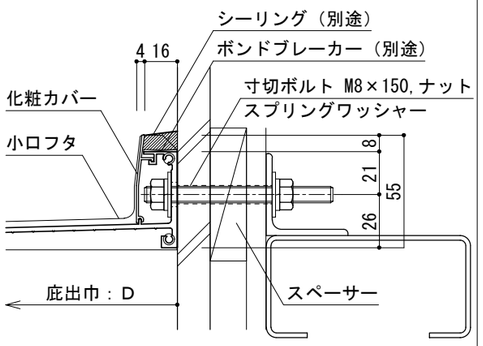

寸切ボルトは、L=150を所定長さに現場カットして下さい。

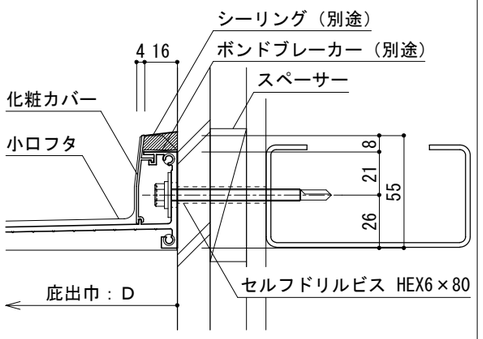

押出成型セメント板

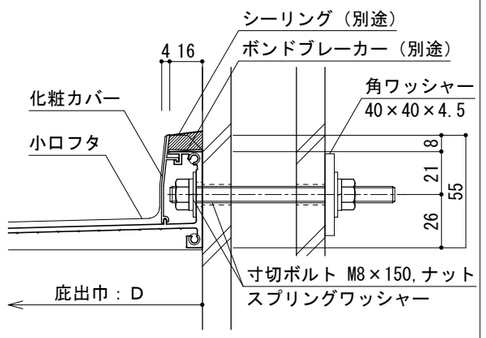

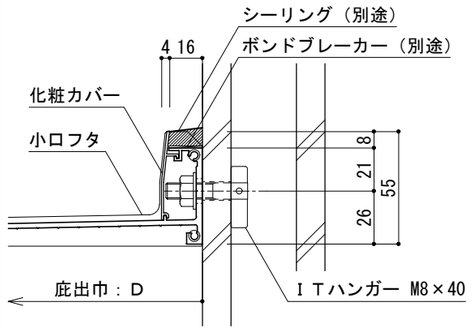

木下地通気窯業

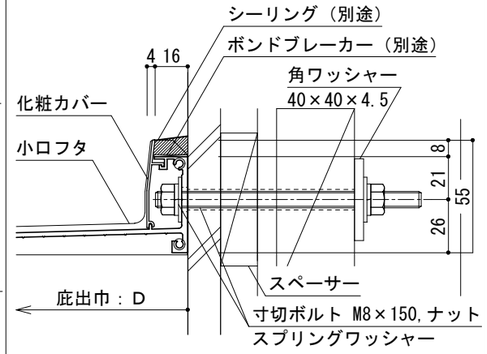

寸切ボルトは、L=150を所定長さに現場カットして下さい。

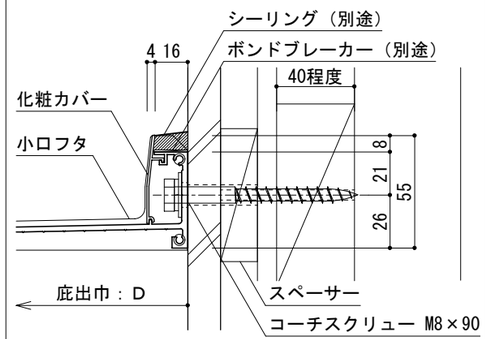

コーチスクリューの木材下穴は５φとし、サイディングは１０φ程度の穴をあけて下さい。

10/11/08 GL24L-2-1800

L型庇取付図

D=240, L=1900

平 面 図

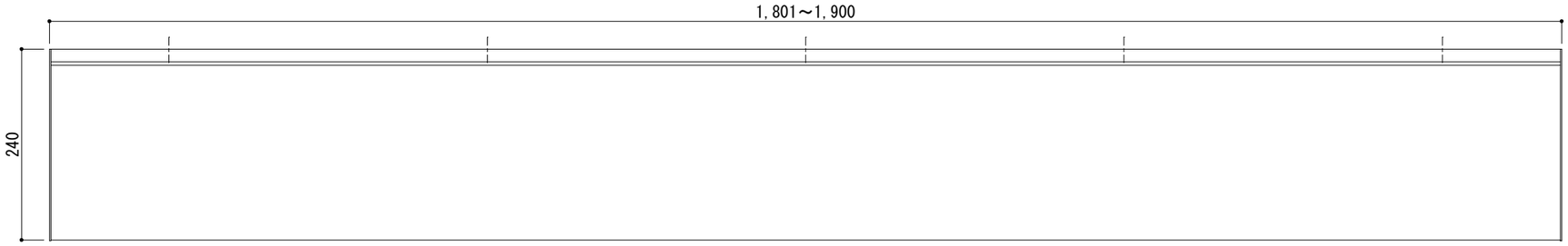

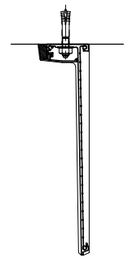

正 面 姿 図

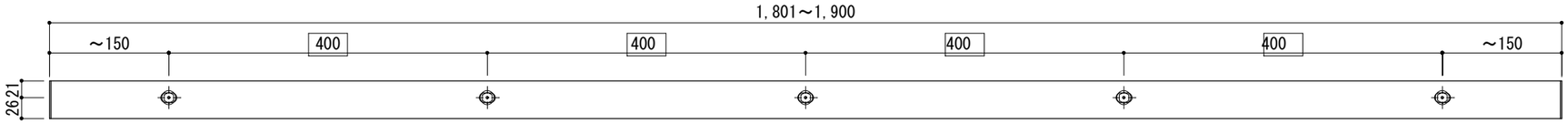

□ は固定寸法

S＝1／7

断面詳細図

RC

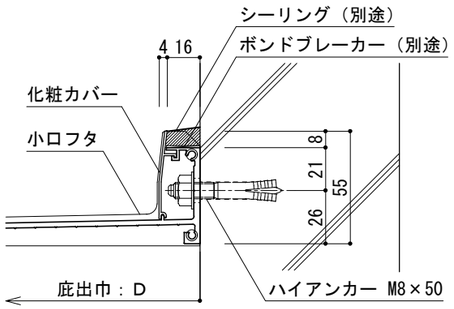

ALC

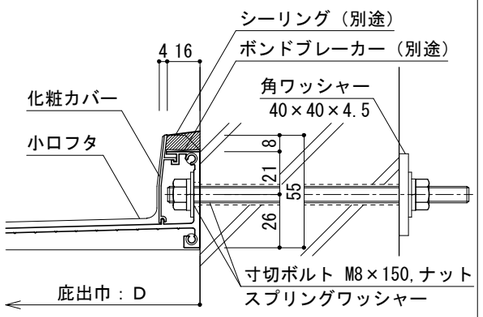

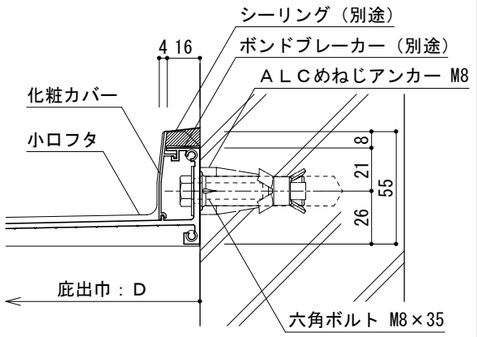

鉄骨下地通気窯業

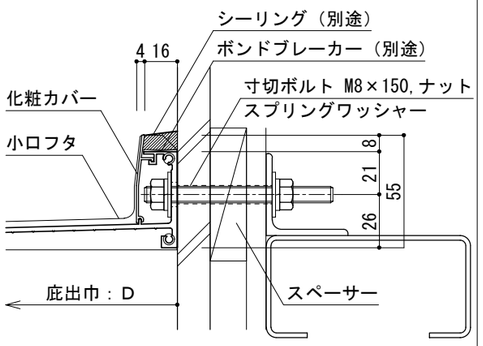

寸切ボルトは、L=150を所定長さに現場カットして下さい。

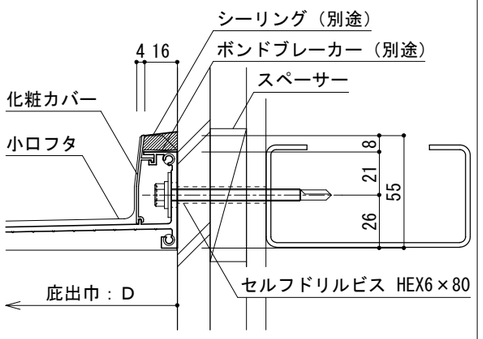

押出成型セメント板

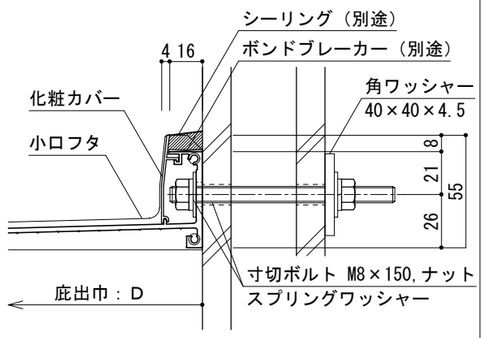

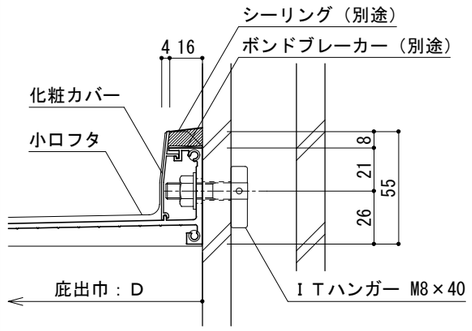

木下地通気窯業

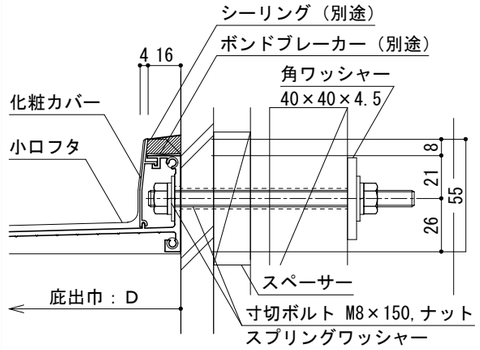

寸切ボルトは、L=150を所定長さに現場カットして下さい。

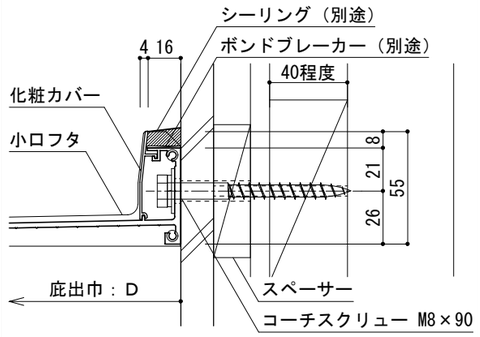

コーチスクリューの木材下穴は５φとし、サイディングは１０φ程度の穴をあけて下さい。

10/11/08 GL24L-2-1900

L型庇取付図

D=240, L=2000

平 面 図

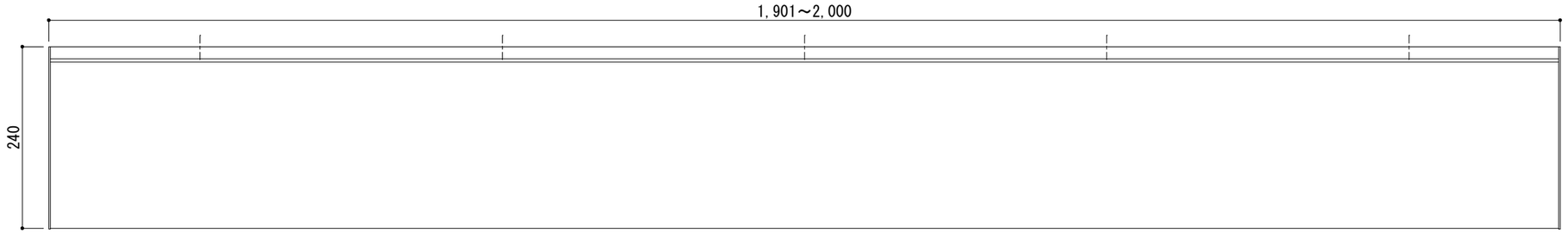

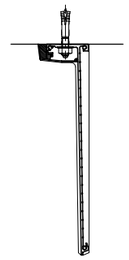

正 面 姿 図

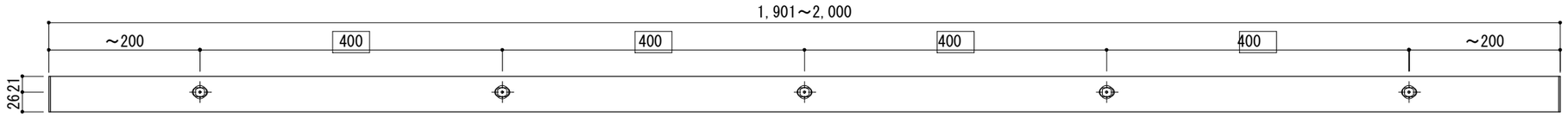

□ は固定寸法

S＝1／7

断面詳細図

RC

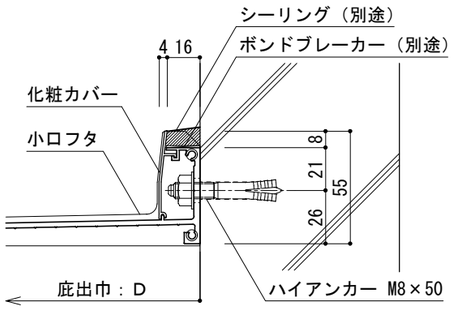

ALC

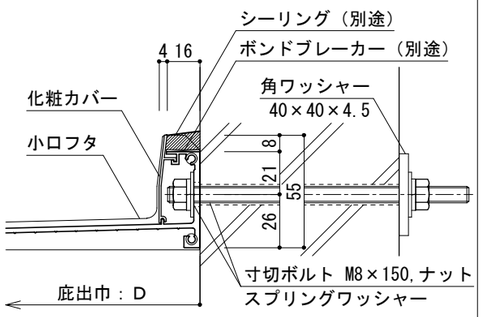

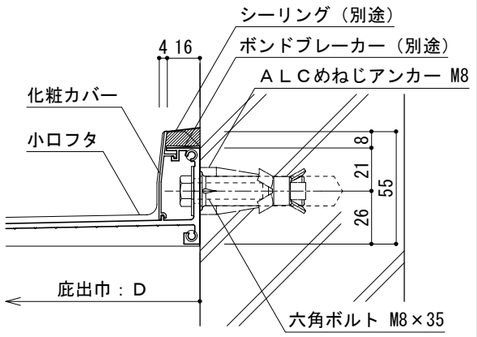

鉄骨下地通気窯業

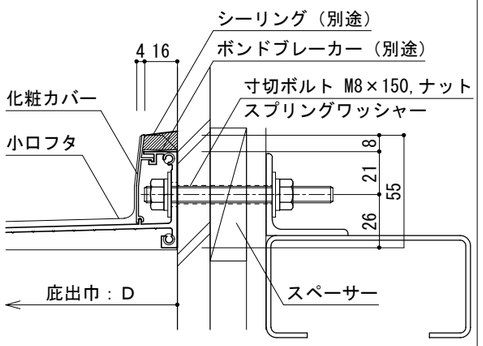

寸切ボルトは、L=150を所定
長さに現場カットして下さい。

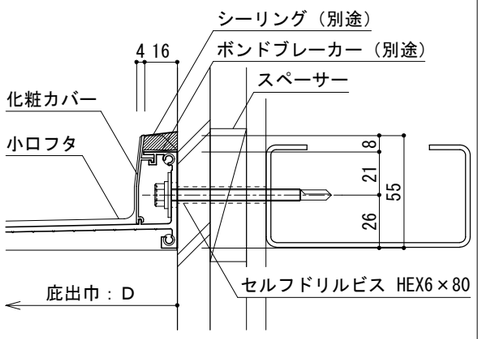

押出成型セメント板

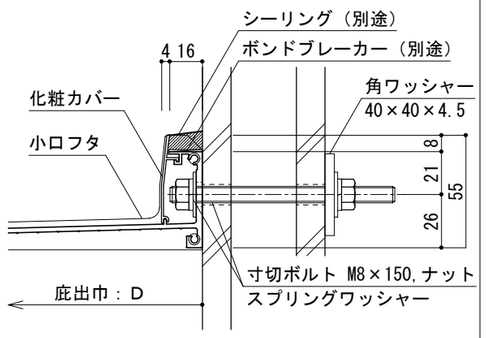

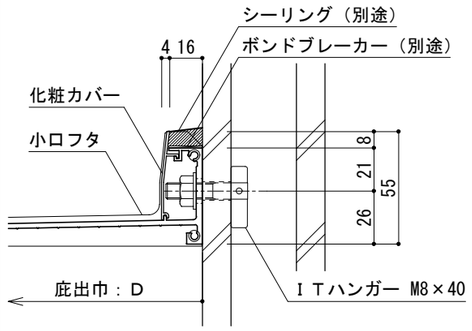

木下地通気窯業

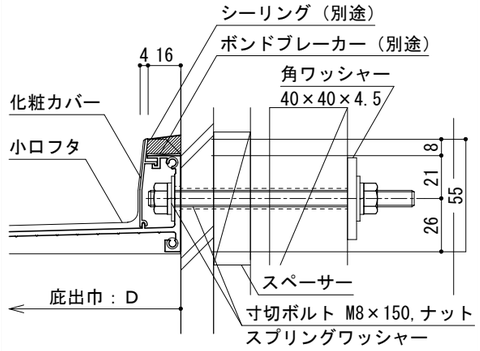

寸切ボルトは、L=150を所定
長さに現場カットして下さい。

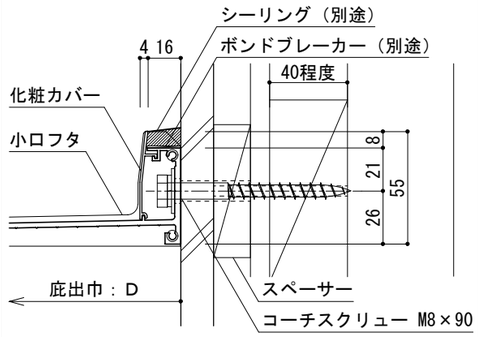

コーチスクリューの木材下穴は５φとし、サ
イディングは１０φ程度の穴をあけて下さい。

10/11/08 GL24L-2-2000

L型庇取付図

D=240, L=2100

平 面 図

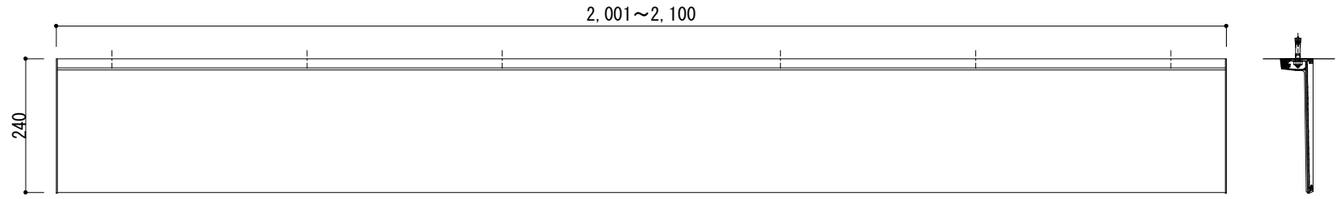

正 面 姿 図

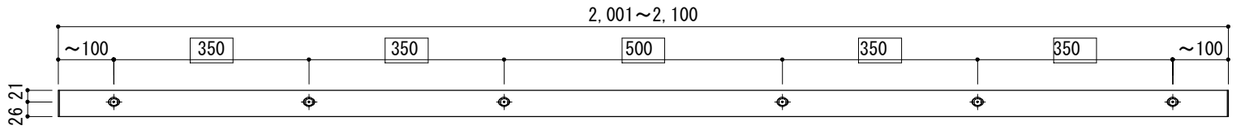

□ は固定寸法

S＝1／11

断面詳細図

RC

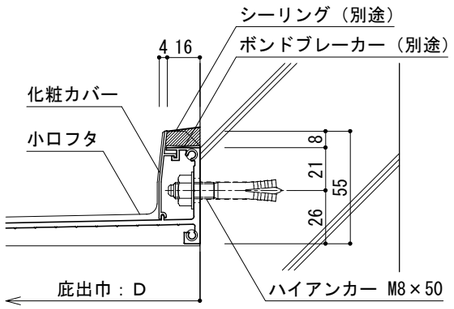

ALC

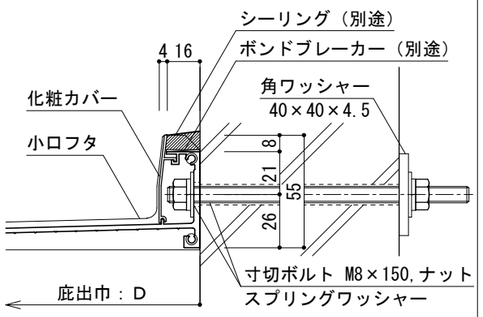

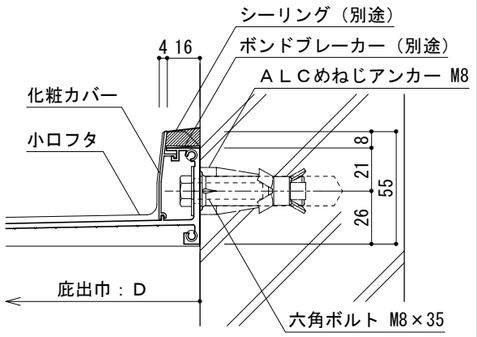

鉄骨下地通気窯業

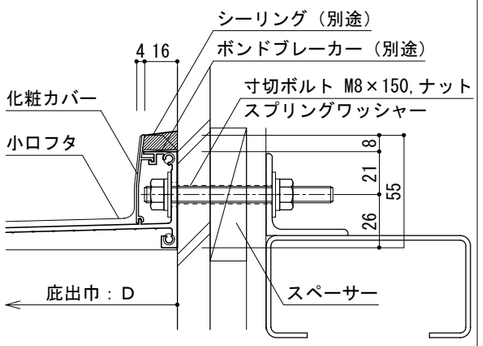

寸切ボルトは、L=150を所定長さに現場カットして下さい。

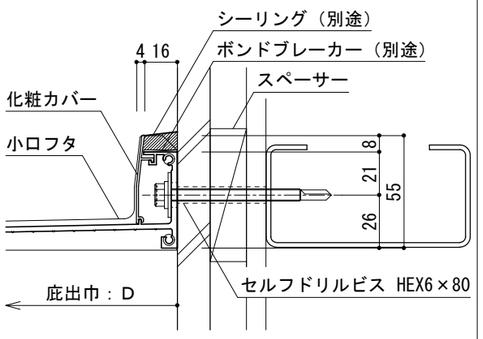

押出成型セメント板

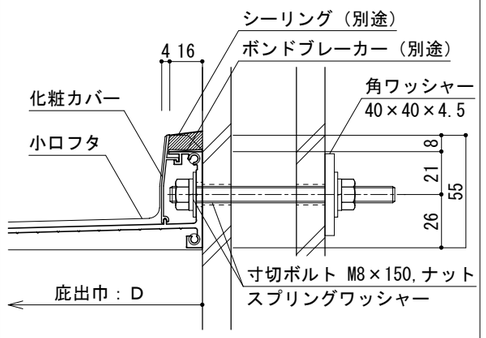

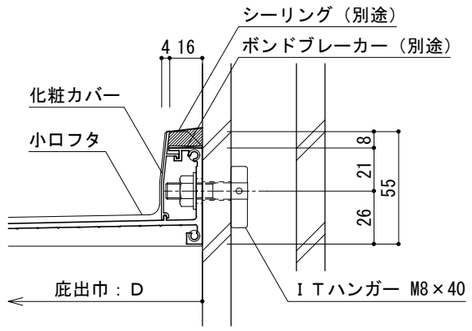

木下地通気窯業

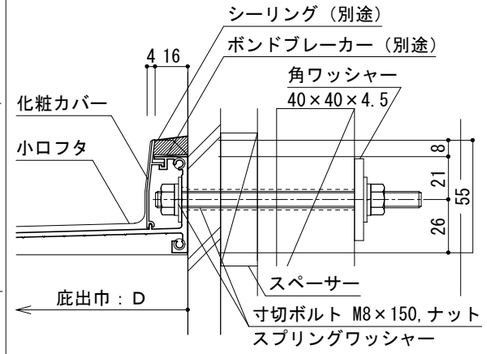

寸切ボルトは、L=150を所定長さに現場カットして下さい。

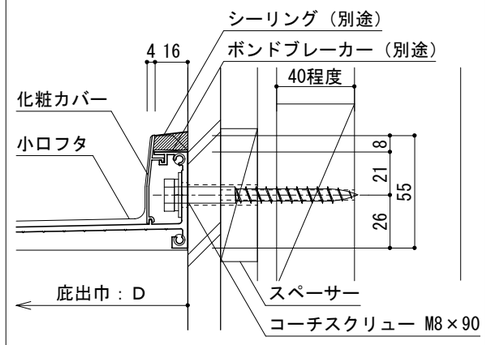

コーチスクリューの木材下穴は５φとし、サイディングは１０φ程度の穴をあけて下さい。

L型庇取付図

D=240, L=2200

平 面 図

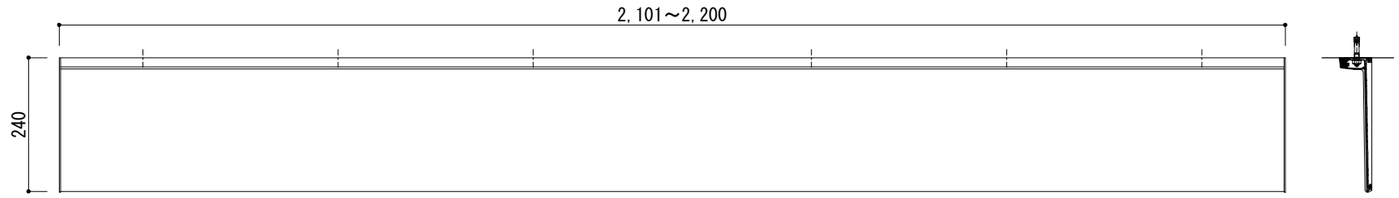

正 面 姿 図

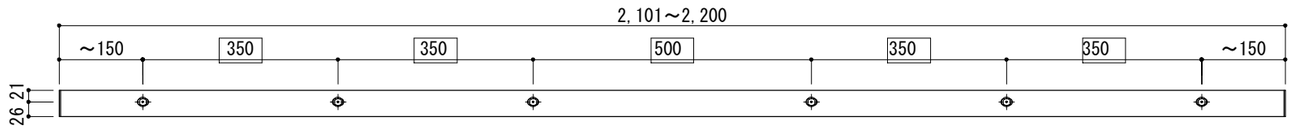

□ は固定寸法

S＝1／11

断面詳細図

RC

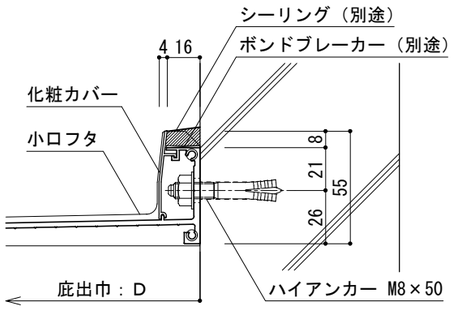

ALC

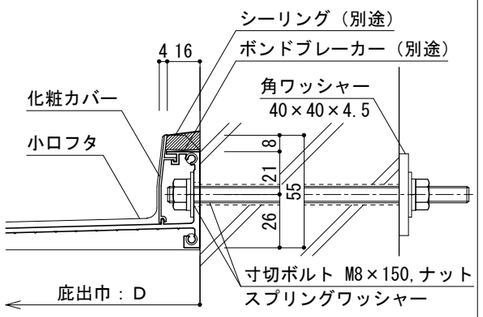

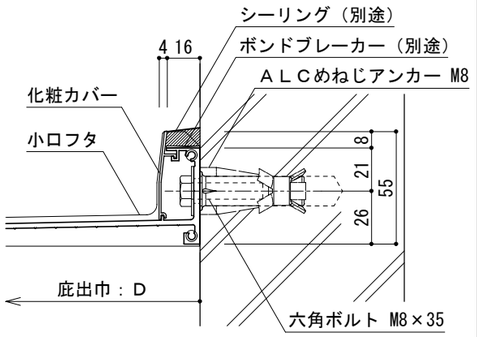

鉄骨下地通気窯業

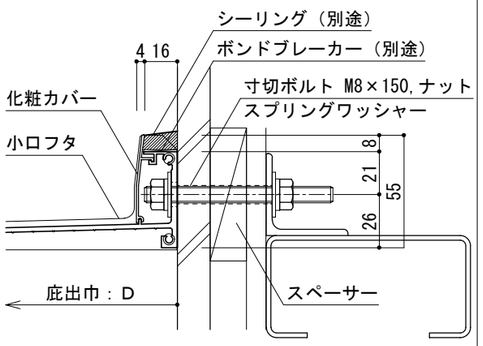

寸切ボルトは、L=150を所定長さに現場カットして下さい。

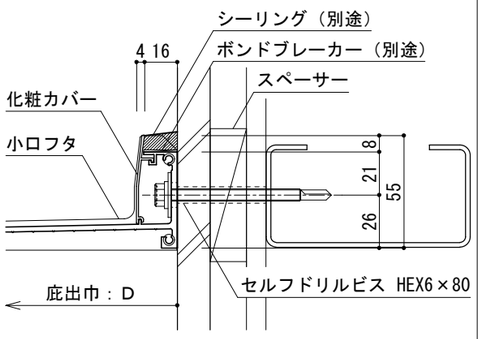

押出成型セメント板

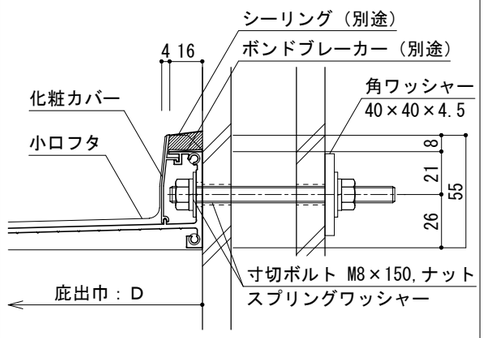

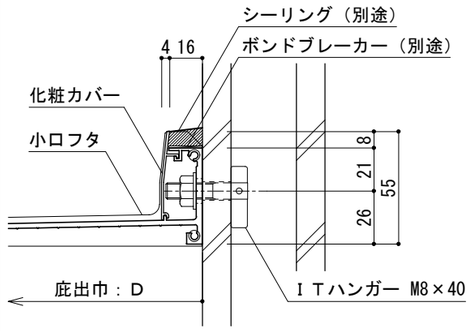

木下地通気窯業

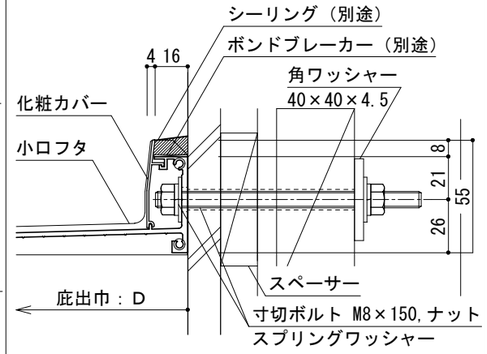

寸切ボルトは、L=150を所定長さに現場カットして下さい。

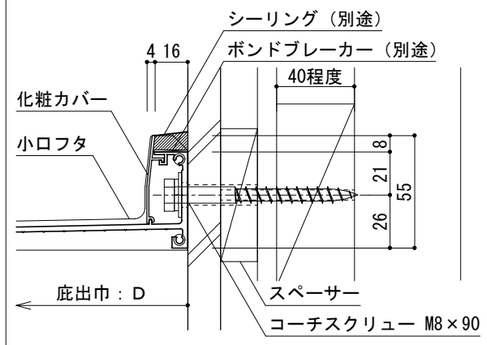

コーチスクリューの木材下穴は５φとし、サイディングは１０φ程度の穴をあけて下さい。

L型庇取付図

D=240, L=2300

平 面 図

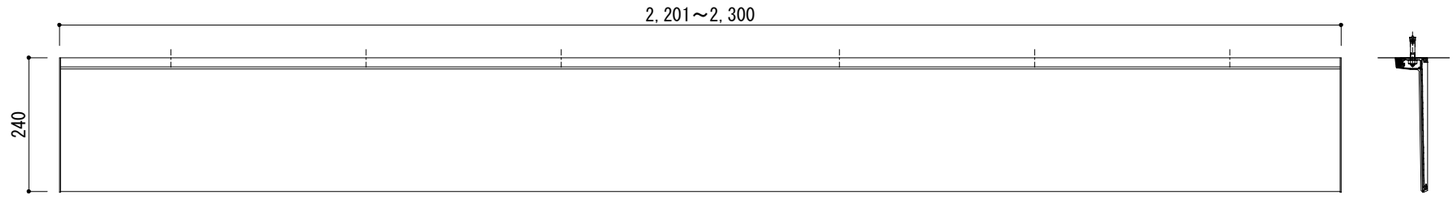

正 面 姿 図

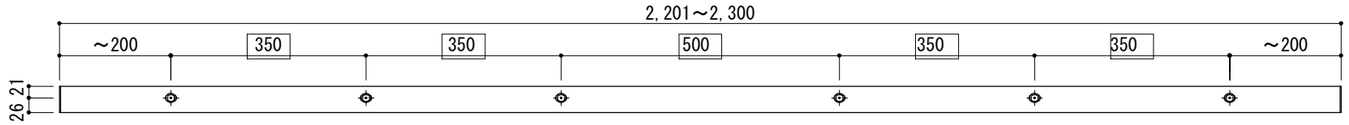

□ は固定寸法

S＝1／11

断面詳細図

RC

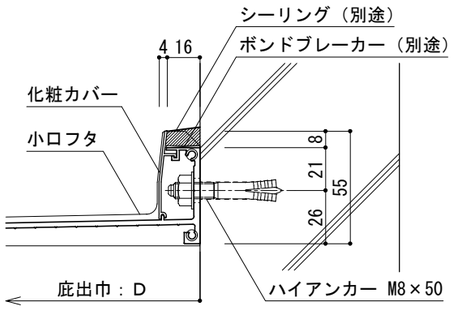

ALC

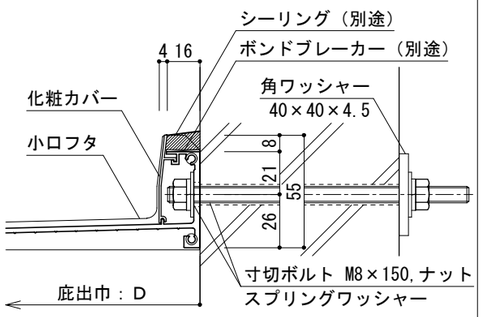

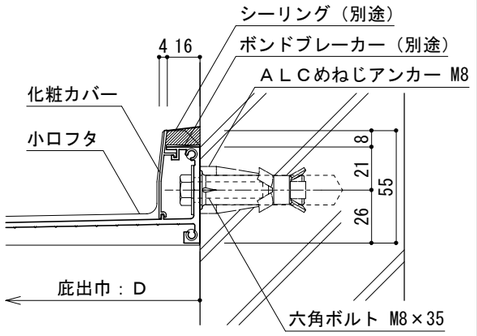

鉄骨下地通気窯業

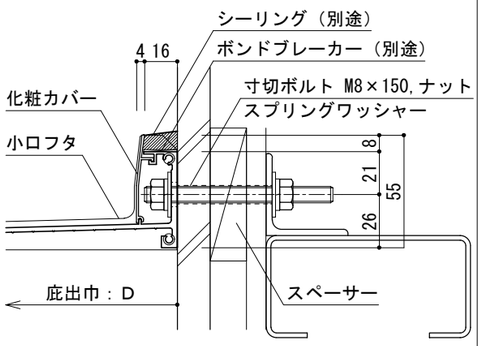

寸切ボルトは、L=150を所定長さに現場カットして下さい。

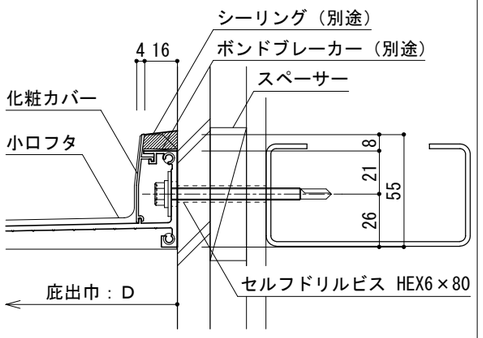

押出成型セメント板

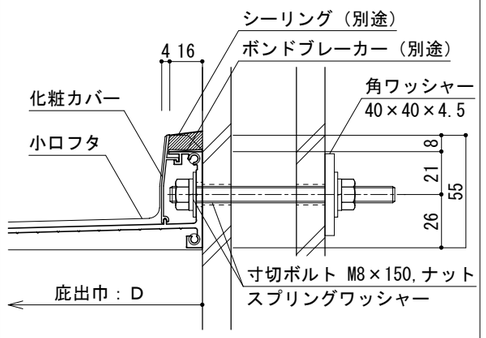

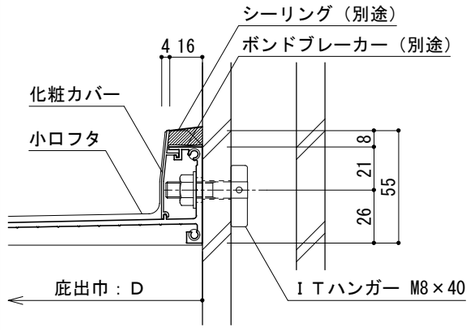

木下地通気窯業

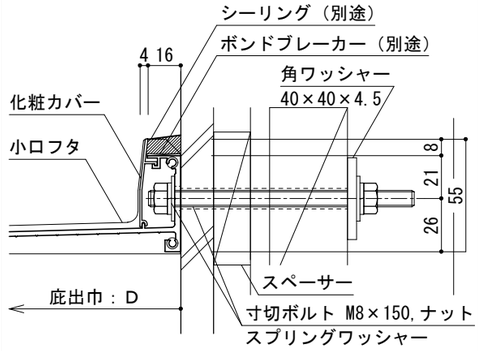

寸切ボルトは、L=150を所定長さに現場カットして下さい。

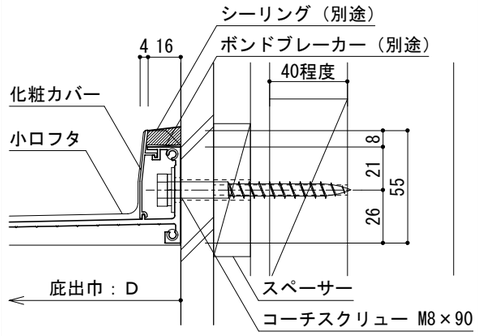

コーチスクリューの木材下穴は５φとし、サイディングは１０φ程度の穴をあけて下さい。

10/11/08　　GL24L-3-2300

L型庇取付図

D=240, L=2400

平 面 図

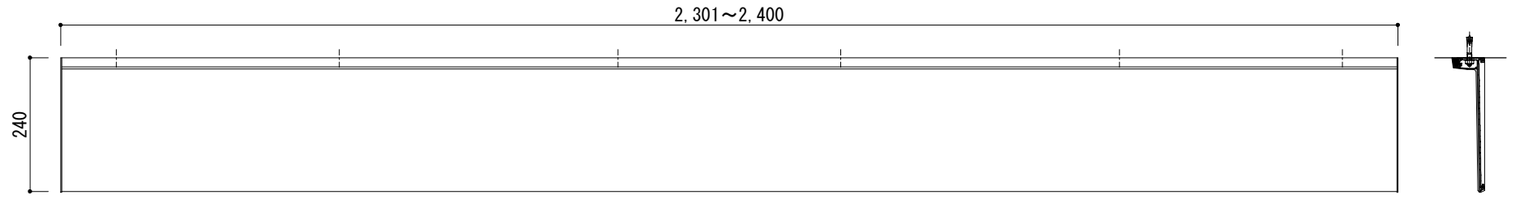

正 面 姿 図

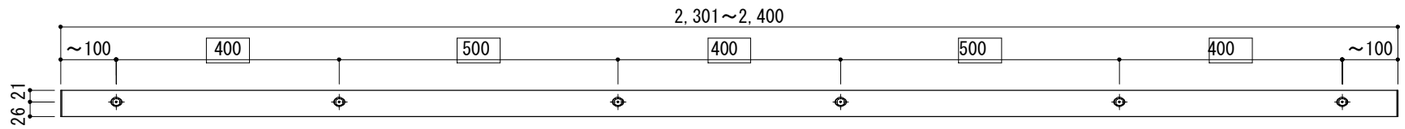

□ は固定寸法

S＝1／11

断面詳細図

RC

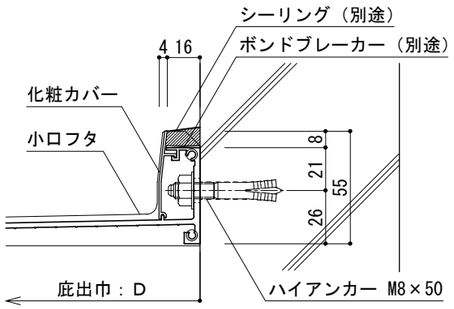

ALC

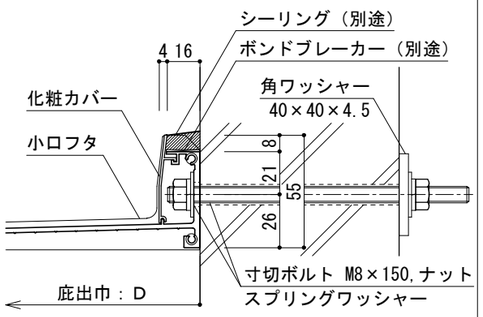

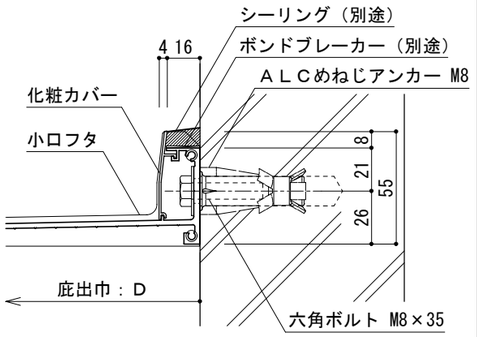

鉄骨下地通気窯業

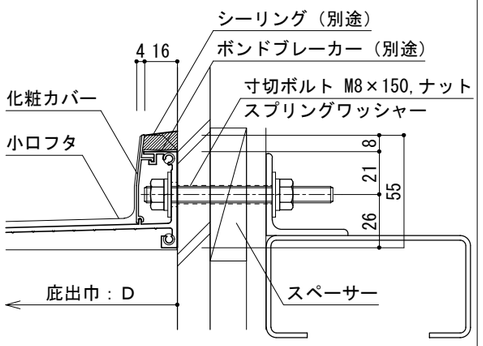

寸切ボルトは、L=150を所定長さに現場カットして下さい。

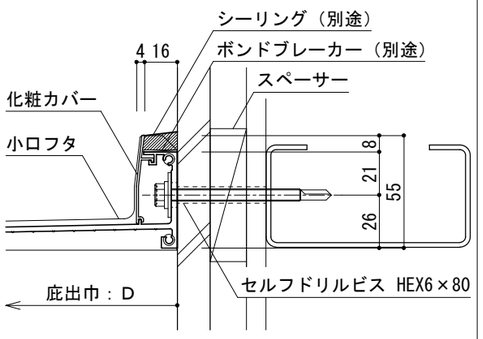

押出成型セメント板

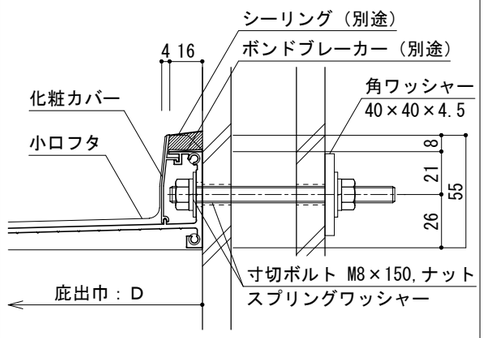

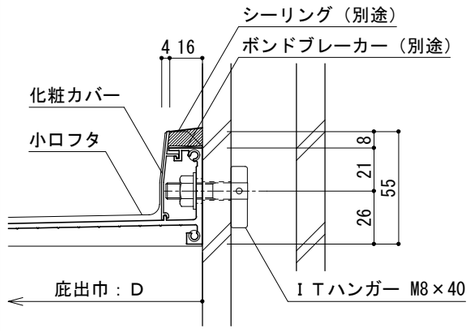

木下地通気窯業

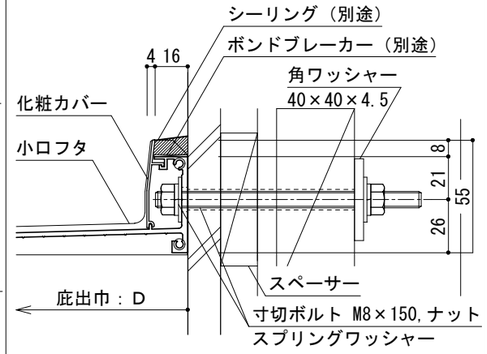

寸切ボルトは、L=150を所定長さに現場カットして下さい。

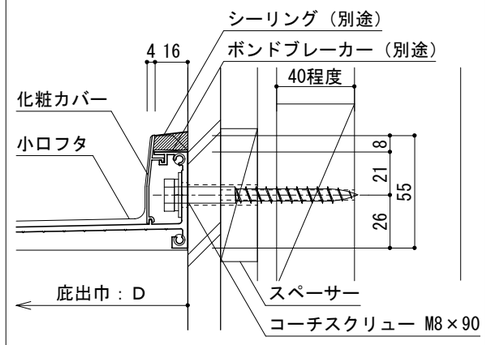

コーチスクリューの木材下穴は５φとし、サイディングは１０φ程度の穴をあけて下さい。

10/11/08　　GL24L-3-2400

L型庇取付図

D=240, L=2500

平 面 図

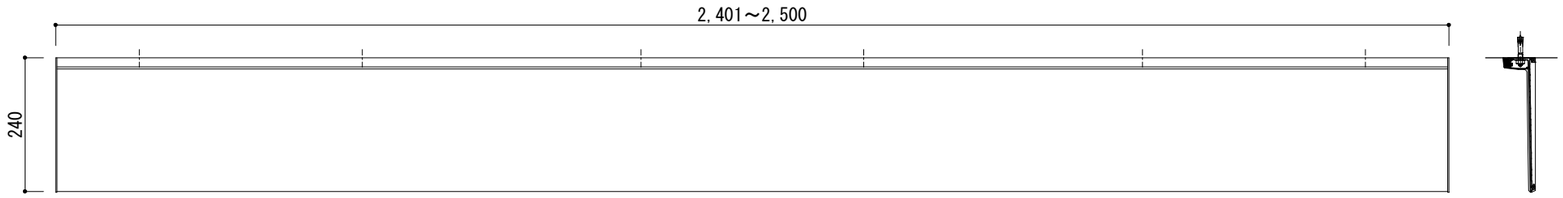

正 面 姿 図

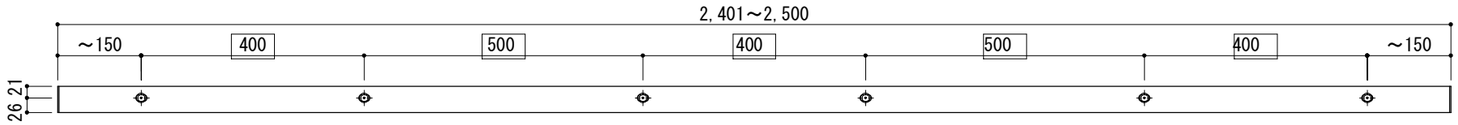

□ は固定寸法

S＝1／11

断面詳細図

RC

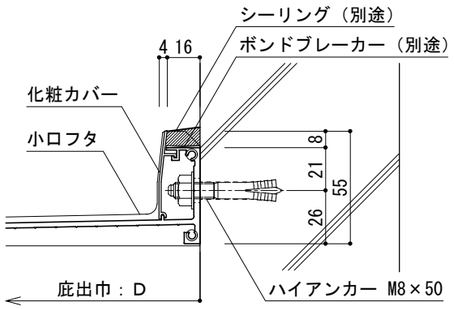

ALC

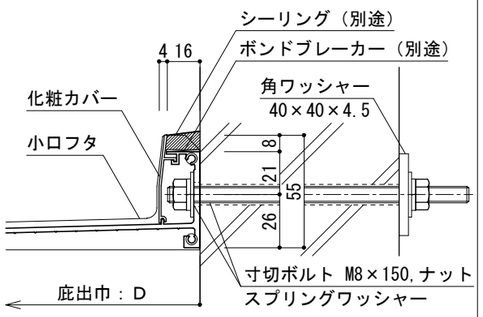

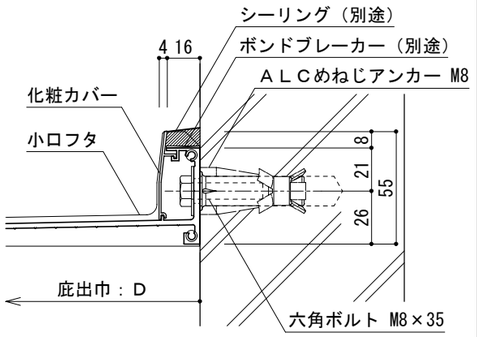

鉄骨下地通気窯業

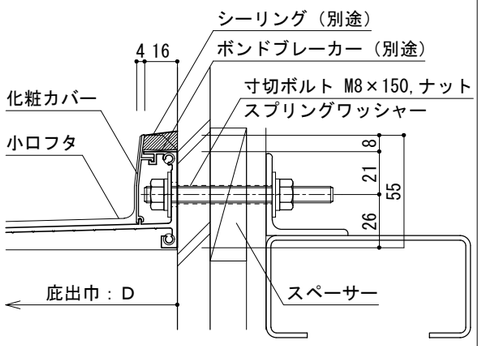

寸切ボルトは、L=150を所定長さに現場カットして下さい。

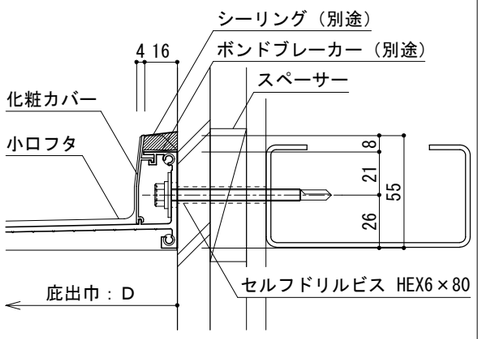

押出成型セメント板

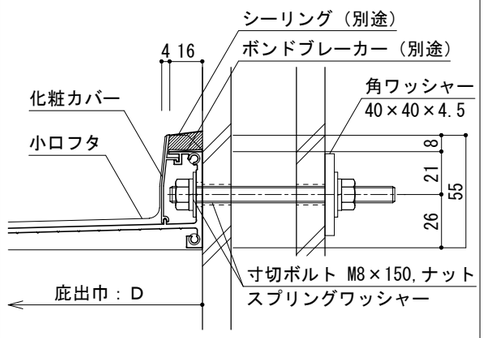

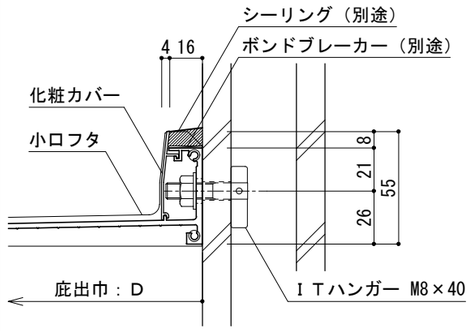

木下地通気窯業

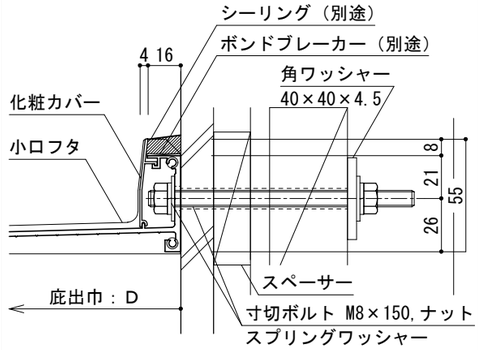

寸切ボルトは、L=150を所定長さに現場カットして下さい。

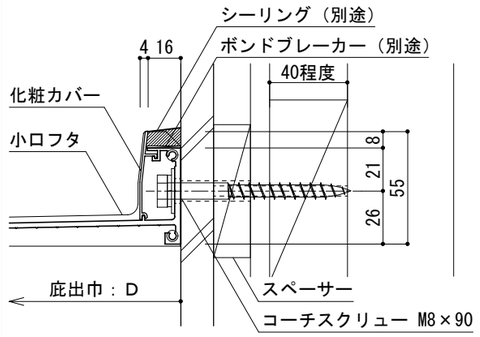

コーチスクリューの木材下穴は５φとし、サイディングは１０φ程度の穴をあけて下さい。

10/11/08　　GL24L-3-2500

L型庇取付図

D=240, L=2600

平 面 図

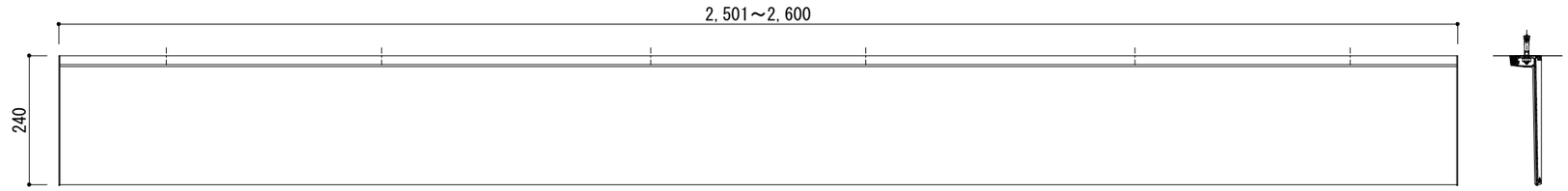

正 面 姿 図

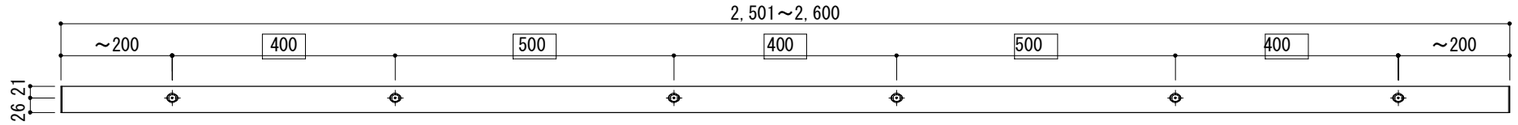

□ は固定寸法

S＝1／11

断面詳細図

RC

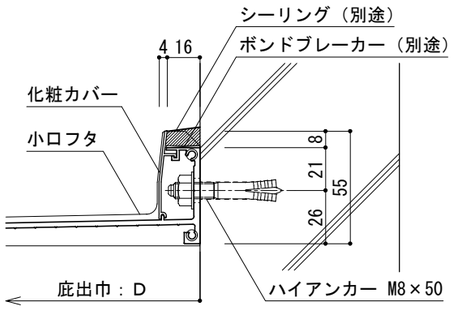

ALC

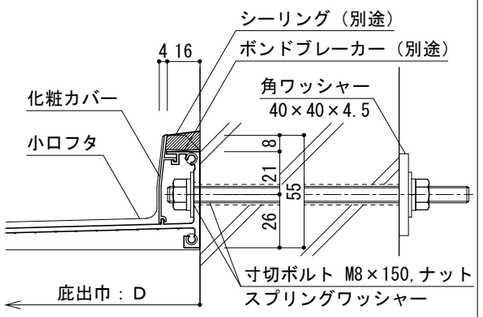

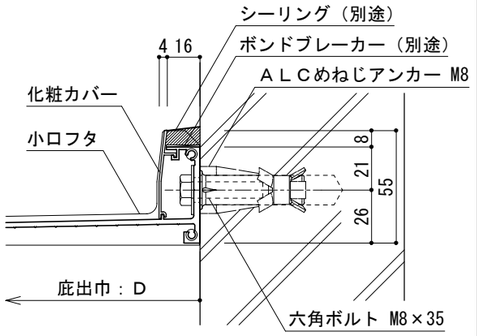

鉄骨下地通気窯業

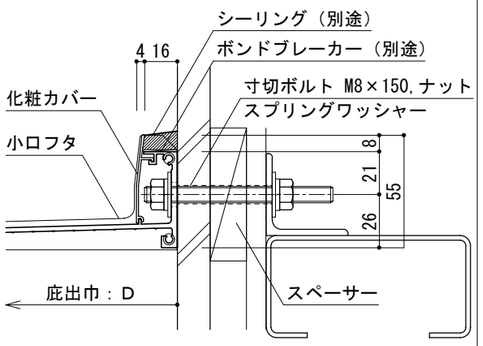

寸切ボルトは、L=150を所定
長さに現場カットして下さい。

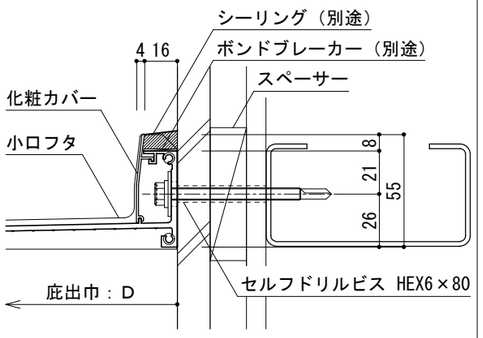

押出成型セメント板

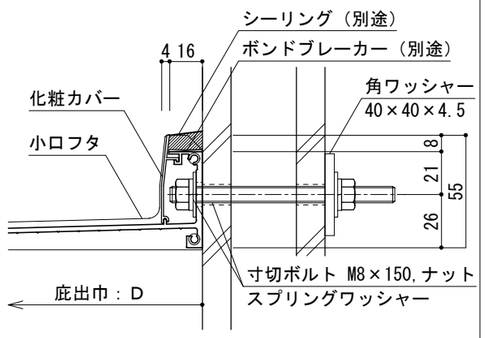

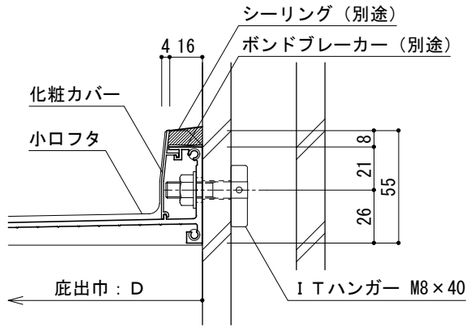

木下地通気窯業

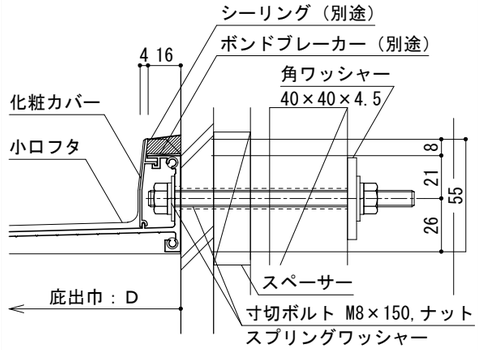

寸切ボルトは、L=150を所定
長さに現場カットして下さい。

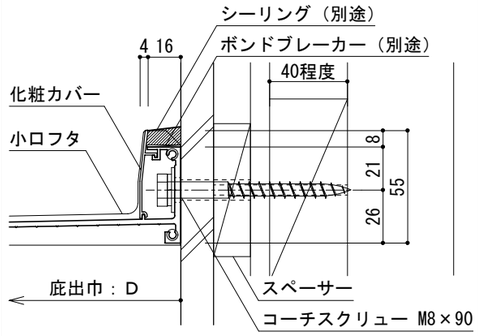

コーチスクリューの木材下穴は５φとし、サ
イディングは１０φ程度の穴をあけて下さい。

10/11/08 GL24L-3-2600

Ｌ型庇取付図

D=240, L=2700

平 面 図

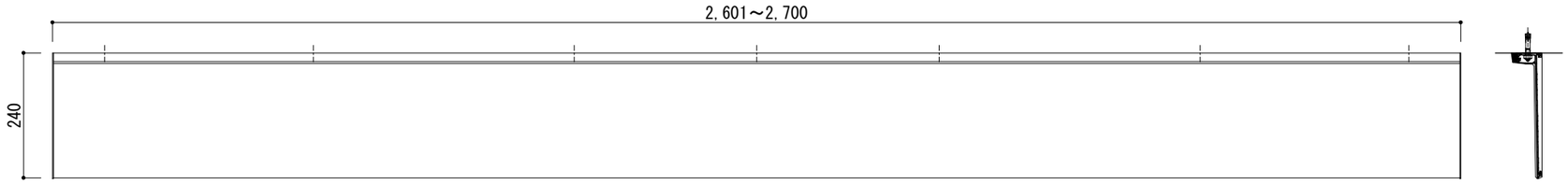

正 面 姿 図

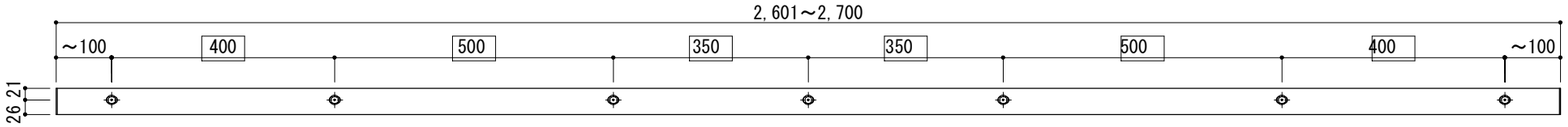

□ は固定寸法

S＝１／１１

断面詳細図

ＲＣ

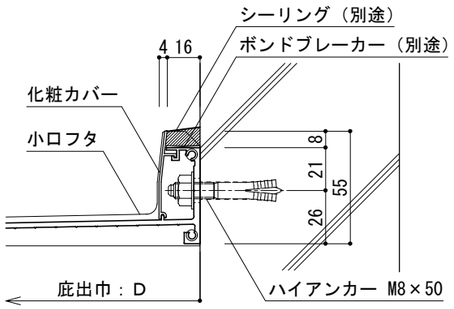

ＡＬＣ

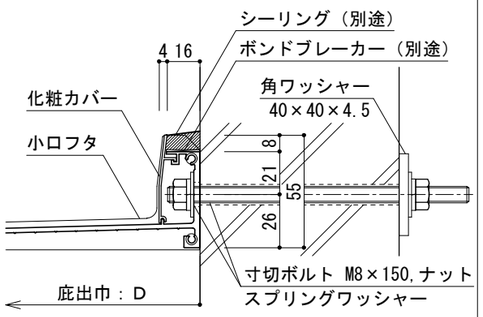

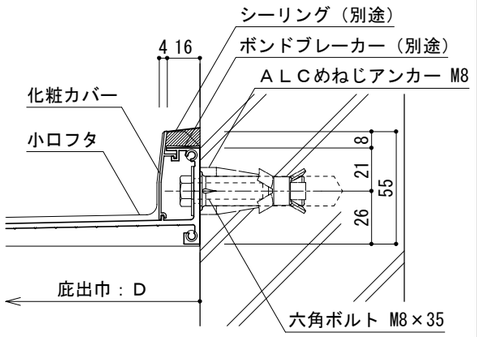

鉄骨下地通気窯業

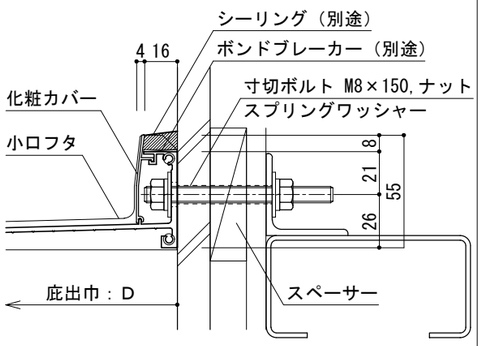

寸切ボルトは、L=150を所定長さに現場カットして下さい。

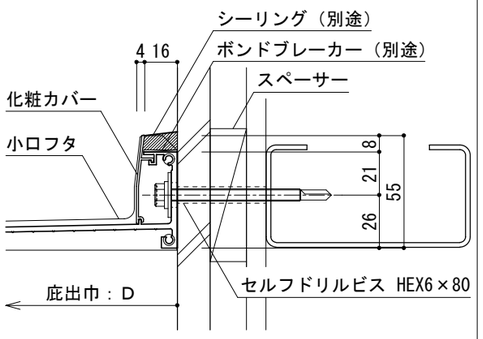

押出成型セメント板

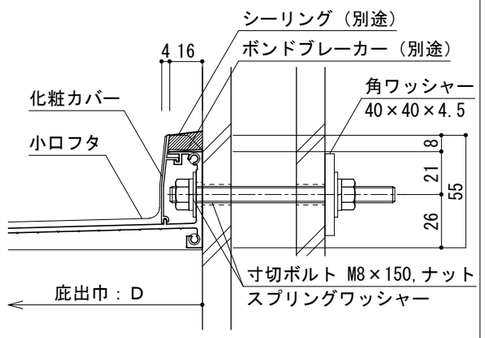

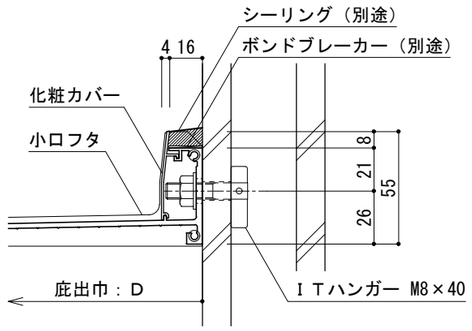

木下地通気窯業

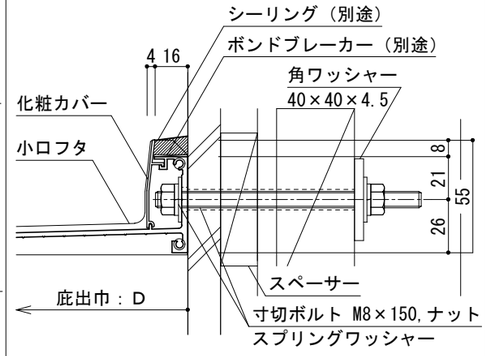

寸切ボルトは、L=150を所定長さに現場カットして下さい。

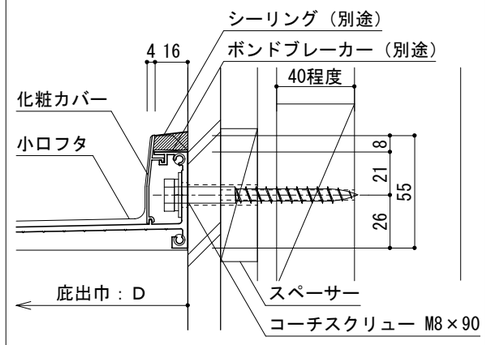

コーチスクリューの木材下穴は５φとし、サイディングは１０φ程度の穴をあけて下さい。

10/11/08　　GL24L-3-2700

L型庇取付図

D=240, L=2800

平 面 図

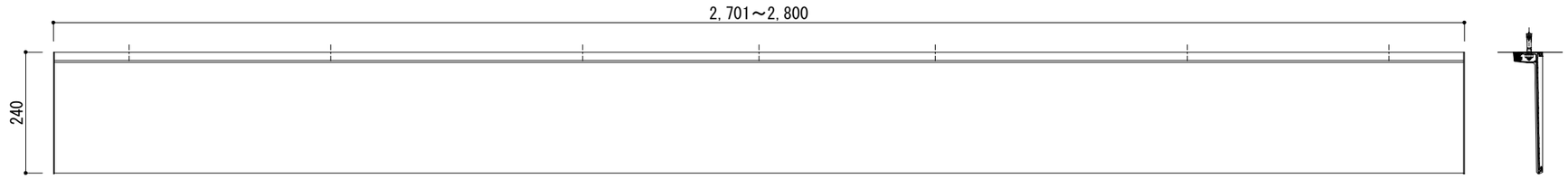

正 面 姿 図

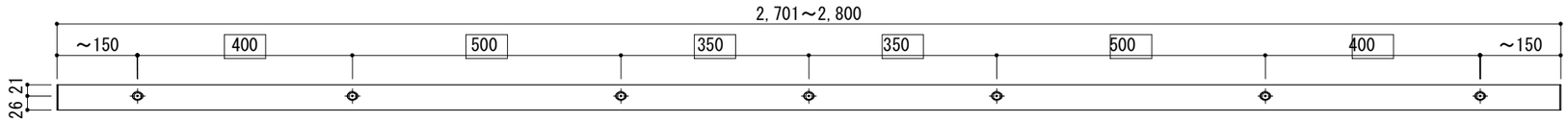

□ は固定寸法

S＝1／11

断面詳細図

RC

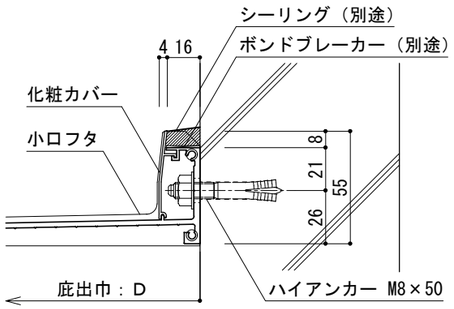

ALC

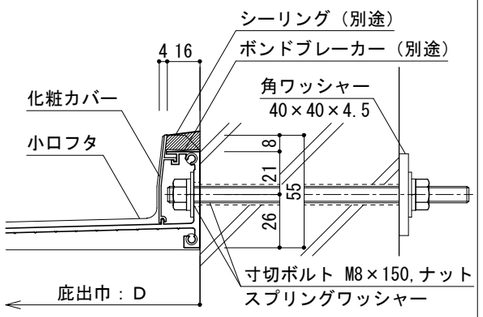

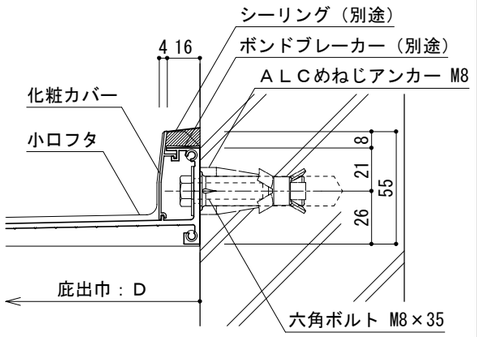

鉄骨下地通気窯業

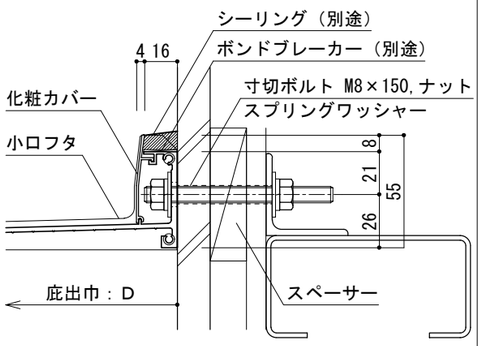

寸切ボルトは、L=150を所定
長さに現場カットして下さい。

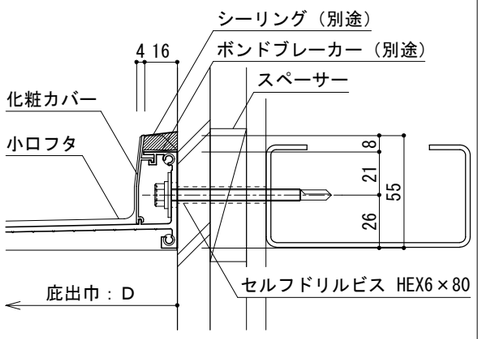

押出成型セメント板

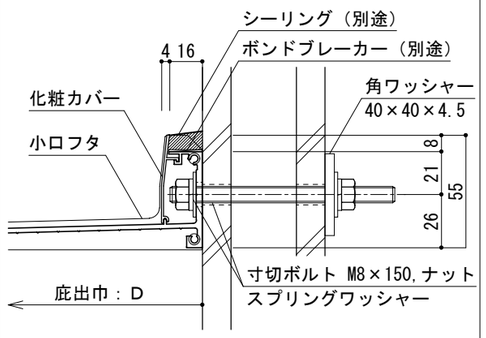

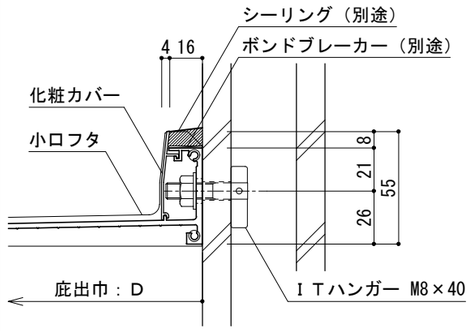

木下地通気窯業

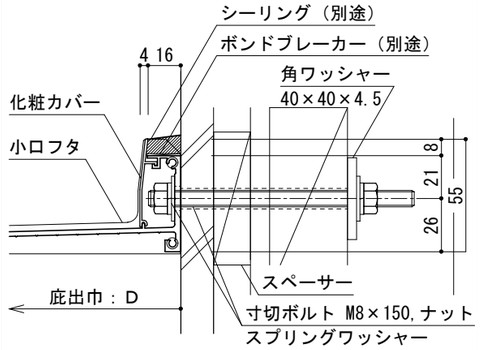

寸切ボルトは、L=150を所定
長さに現場カットして下さい。

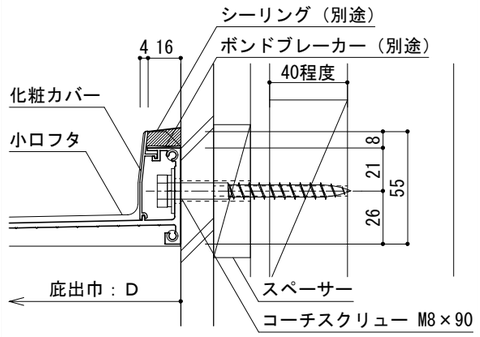

コーチスクリューの木材下穴は５φとし、サ
イディングは１０φ程度の穴をあけて下さい。

10/11/08 GL24L-3-2800

L型庇取付図

D=240, L=2900

平 面 図

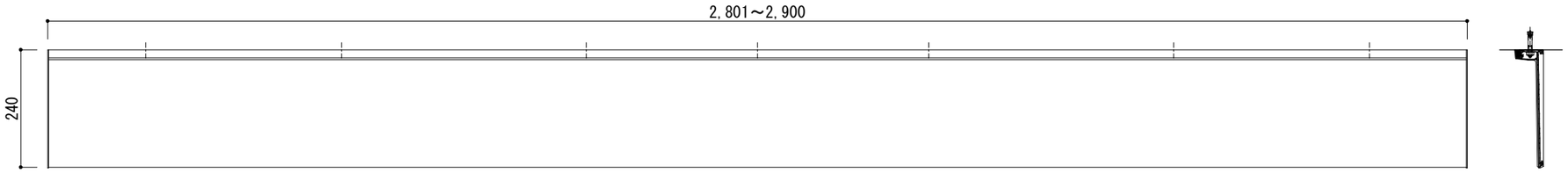

正 面 姿 図

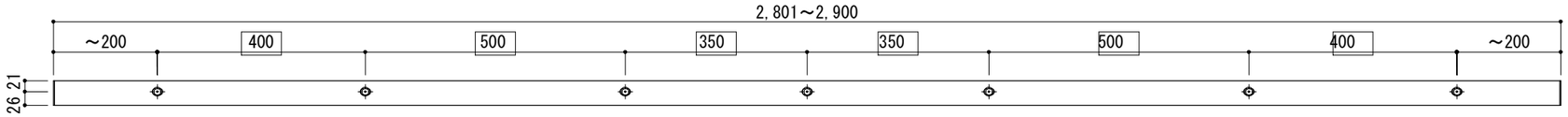

□ は固定寸法

S＝1／11

断面詳細図

RC

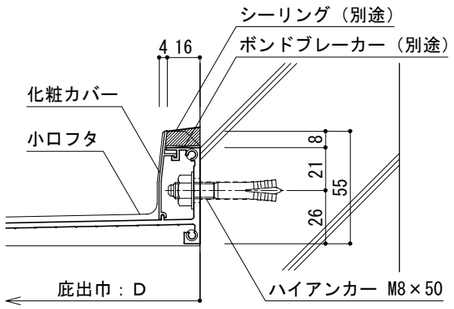

ALC

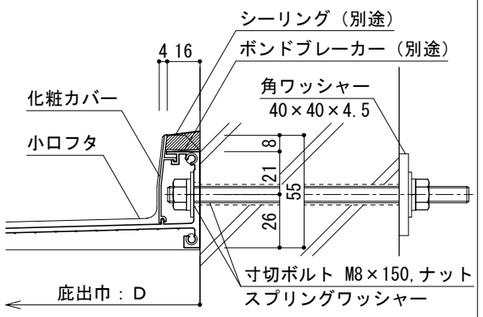

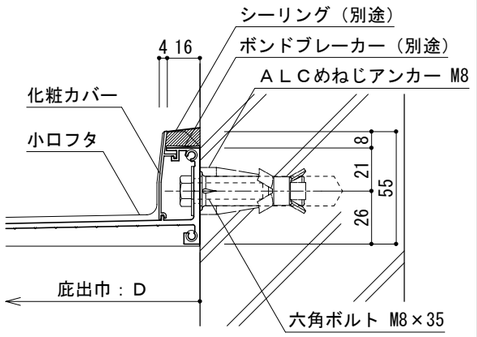

鉄骨下地通気窯業

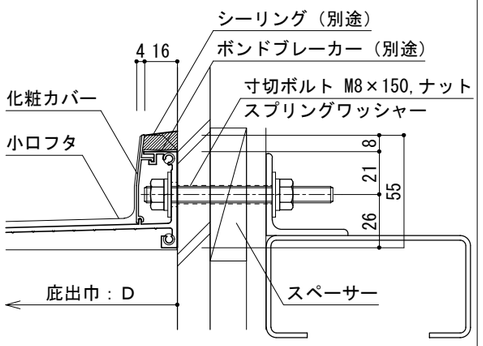

寸切ボルトは、L=150を所定長さに現場カットして下さい。

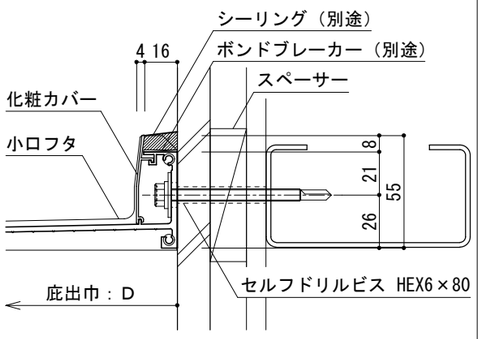

押出成型セメント板

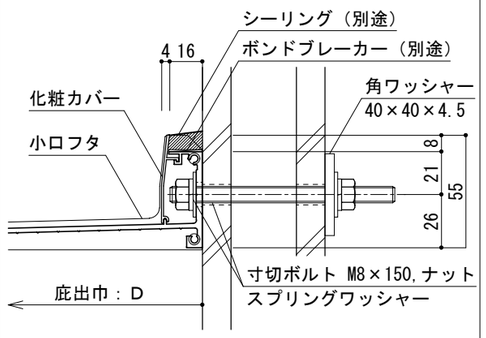

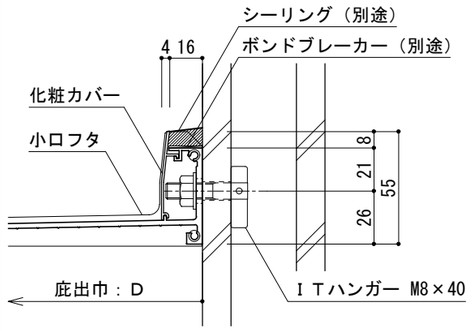

木下地通気窯業

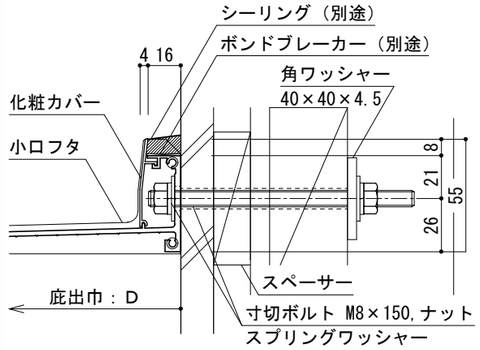

寸切ボルトは、L=150を所定長さに現場カットして下さい。

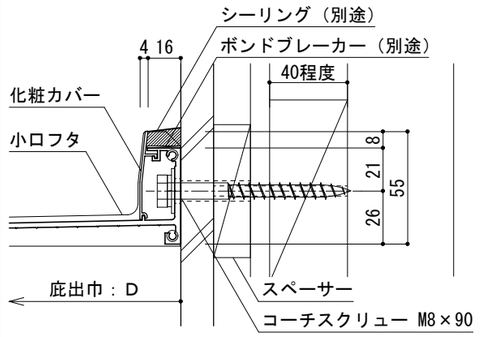

コーチスクリューの木材下穴は５φとし、サイディングは１０φ程度の穴をあけて下さい。

10/11/08 GL24L-3-2900

Ｌ型庇取付図

D=240, L=3000

平 面 図

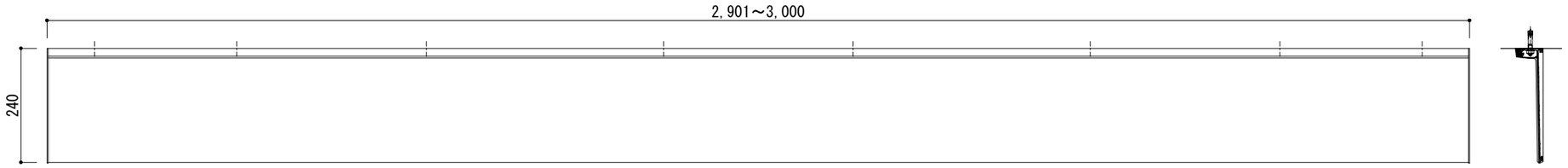

正 面 姿 図

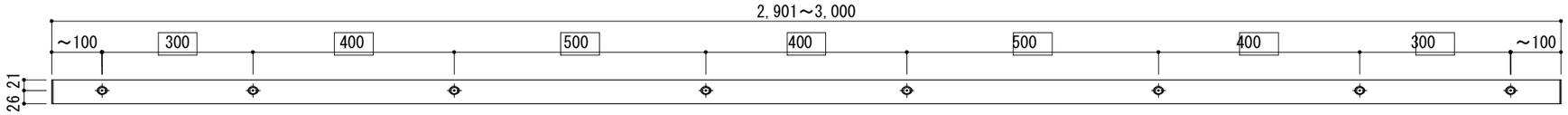

□ は固定寸法

S＝１／１１

断面詳細図

ＲＣ

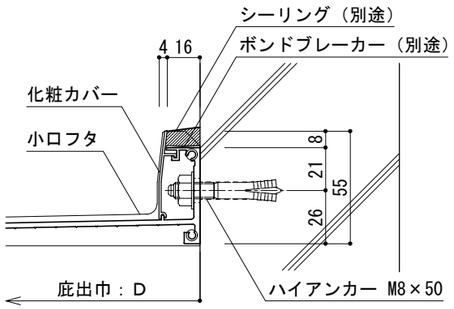

ＡＬＣ

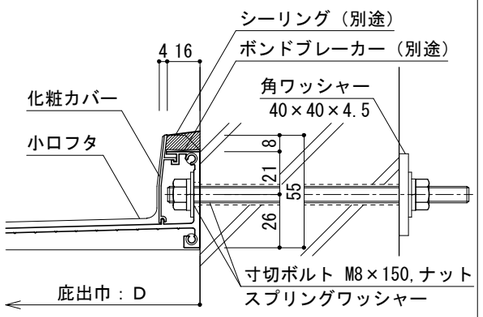

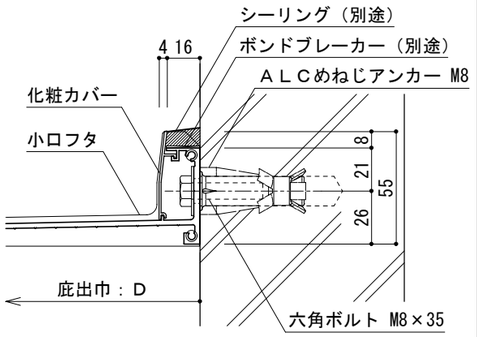

鉄骨下地通気窯業

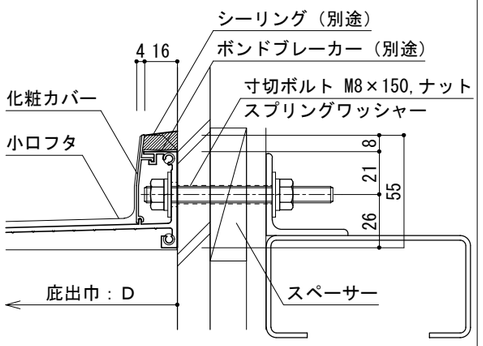

寸切ボルトは、L=150を所定長さに現場カットして下さい。

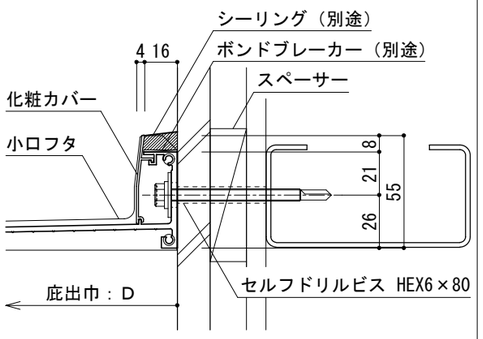

押出成型セメント板

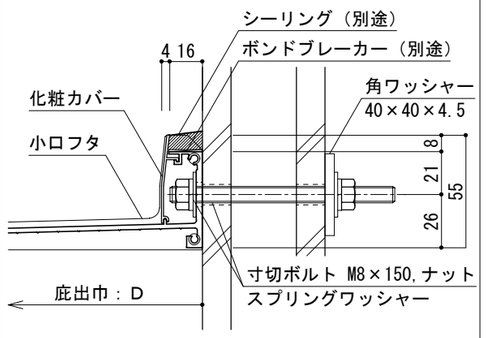

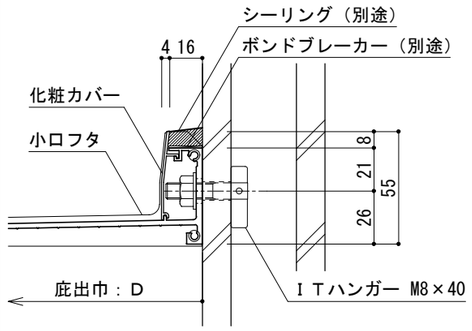

木下地通気窯業

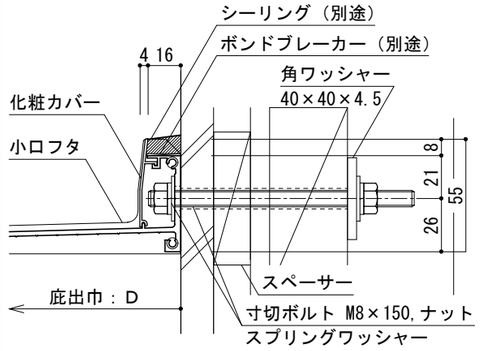

寸切ボルトは、L=150を所定長さに現場カットして下さい。

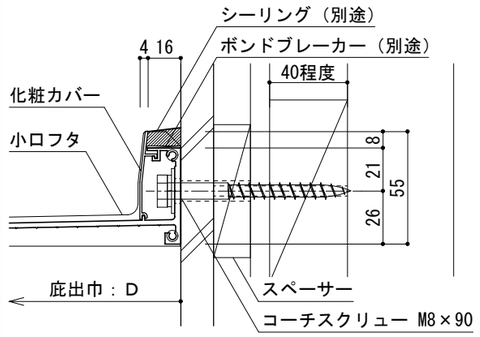

コーチスクリューの木材下穴は５φとし、サイディングは１０φ程度の穴をあけて下さい。

10/11/08　　GL24L-3-3000

L型庇取付図

D=240, L=3100

平 面 図

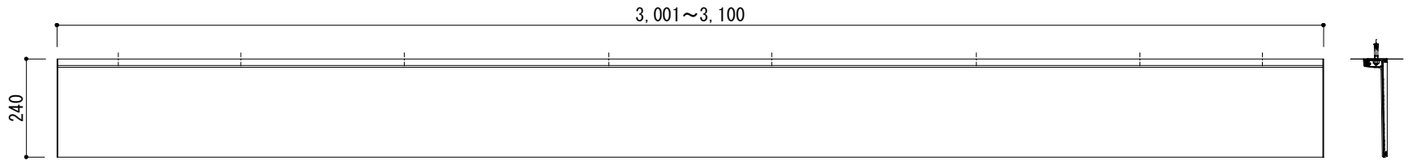

正 面 姿 図

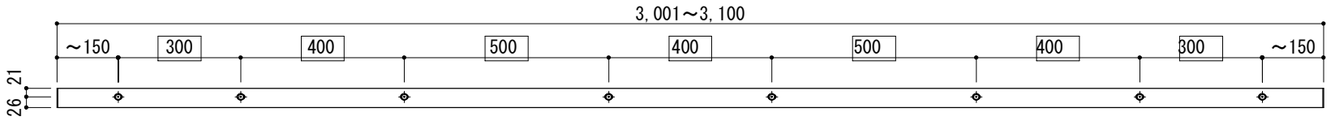

□ は固定寸法

S＝1／15

断面詳細図

RC

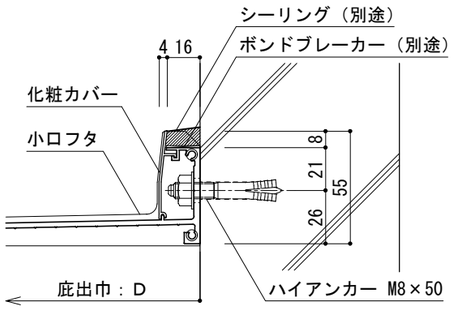

ALC

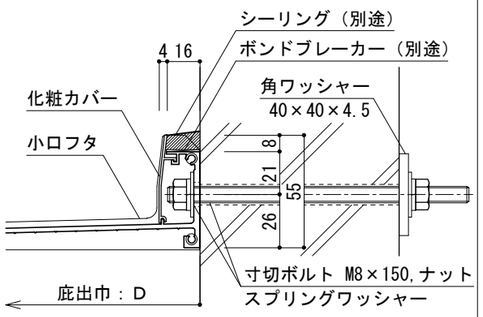

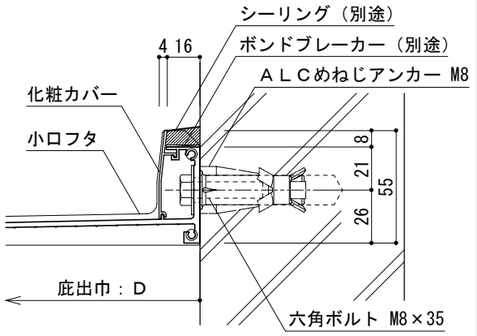

鉄骨下地通気窯業

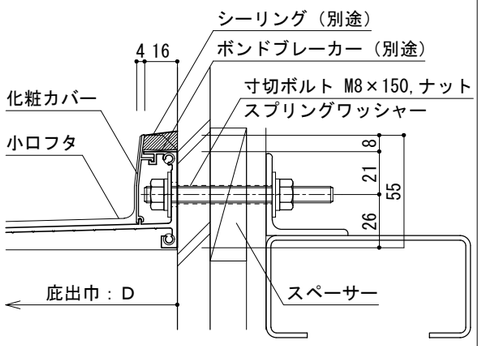

寸切ボルトは、L=150を所定
長さに現場カットして下さい。

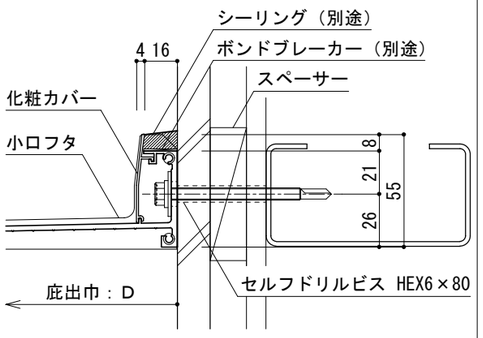

押出成型セメント板

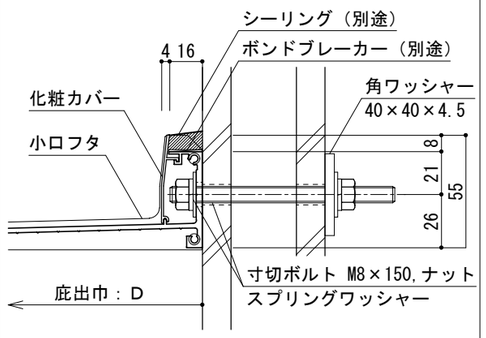

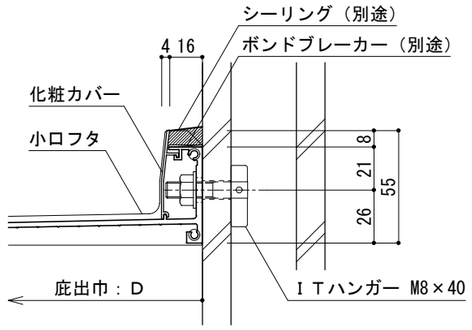

木下地通気窯業

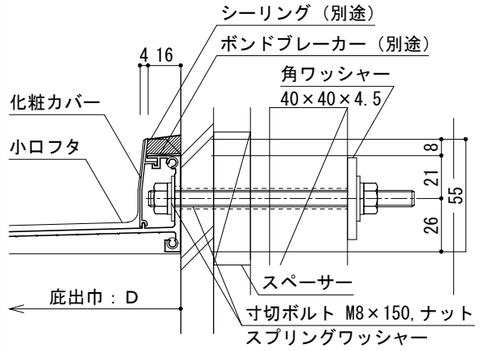

寸切ボルトは、L=150を所定
長さに現場カットして下さい。

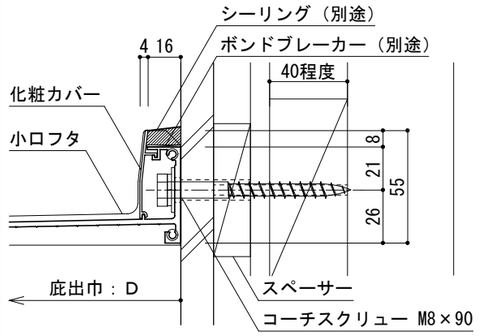

コーチスクリューの木材下穴は５φとし、サ
イディングは１０φ程度の穴をあけて下さい。

10/11/08 GL24L-4-3100

L型庇取付図

D=240, L=3200

平 面 図

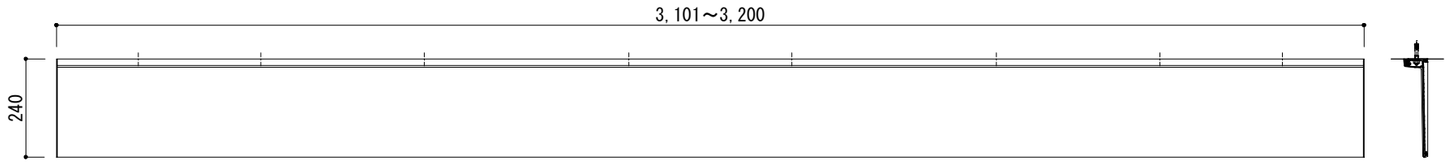

正 面 姿 図

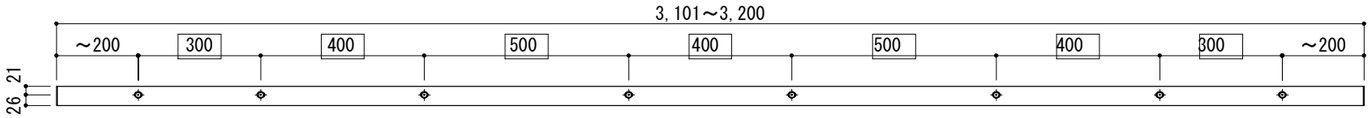

□ は固定寸法

S＝1／15

断面詳細図

RC

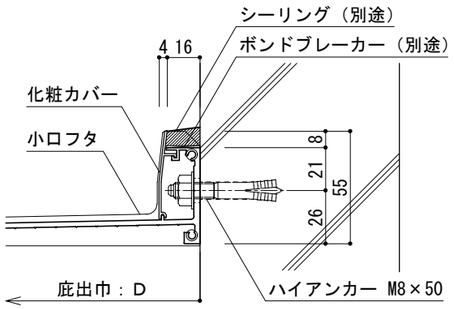

ALC

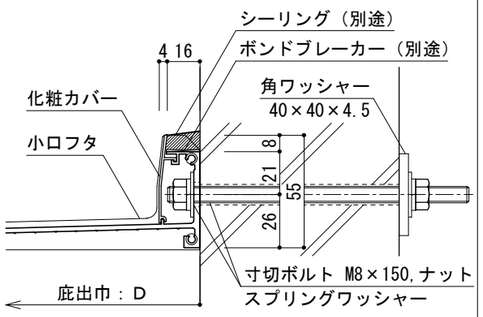

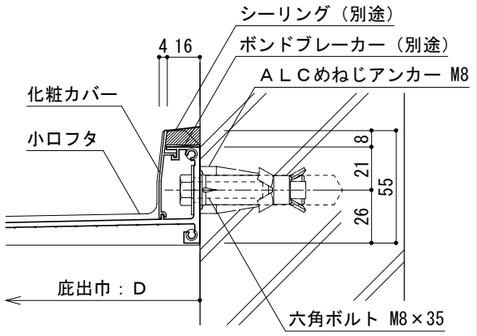

鉄骨下地通気窯業

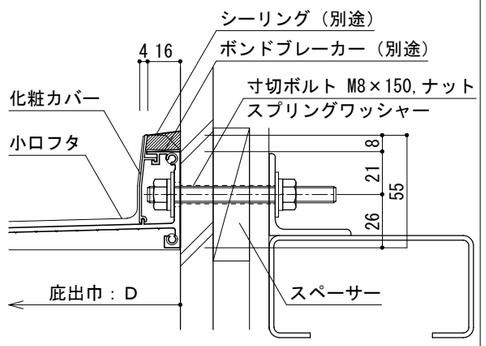

寸切ボルトは、L=150を所定
長さに現場カットして下さい。

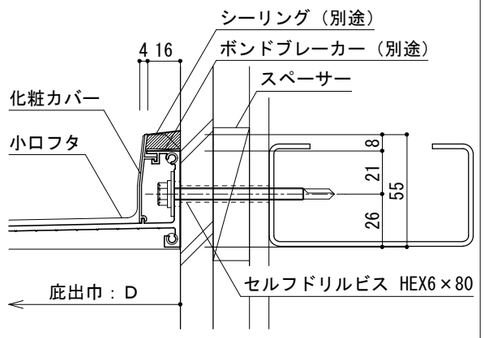

押出成型セメント板

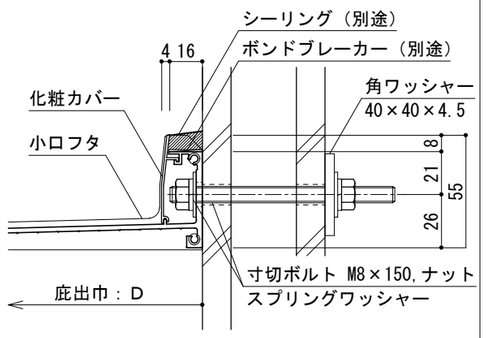

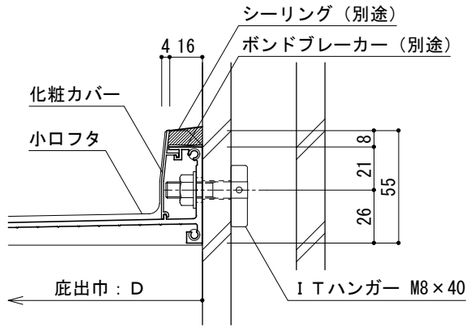

木下地通気窯業

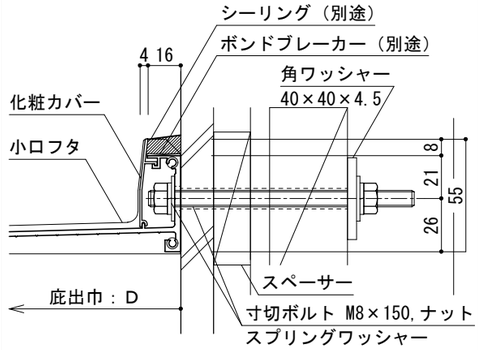

寸切ボルトは、L=150を所定
長さに現場カットして下さい。

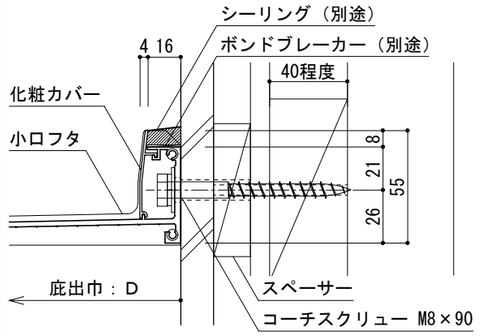

コーチスクリューの木材下穴は５φとし、サ
イディングは１０φ程度の穴をあけて下さい。

10/11/08 GL24L-4-3200

Ｌ型庇取付図

D=240, L=3300

平 面 図

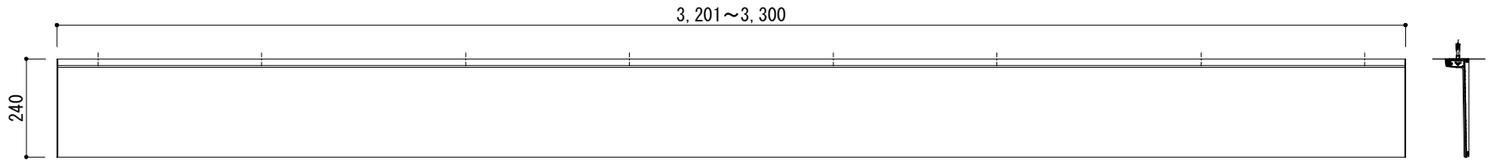

正 面 姿 図

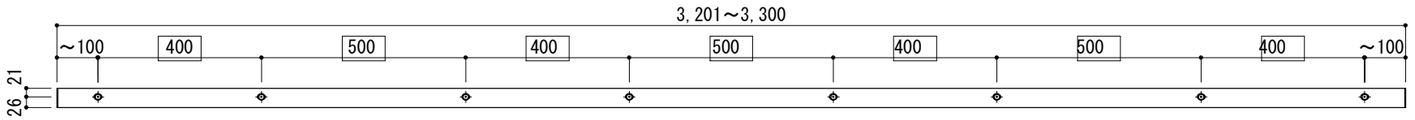

□ は固定寸法

S＝１／１５

断面詳細図

ＲＣ

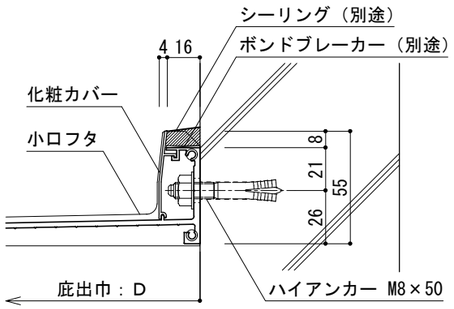

ＡＬＣ

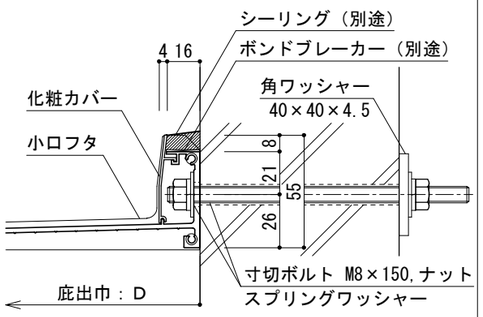

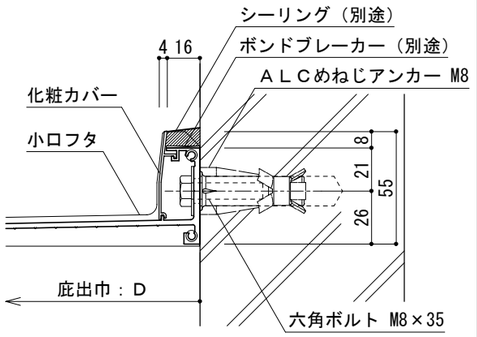

鉄骨下地通気窯業

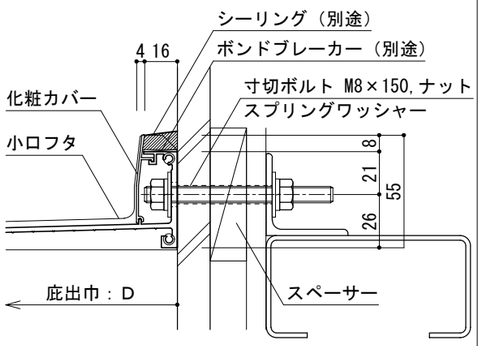

寸切ボルトは、L=150を所定
長さに現場カットして下さい。

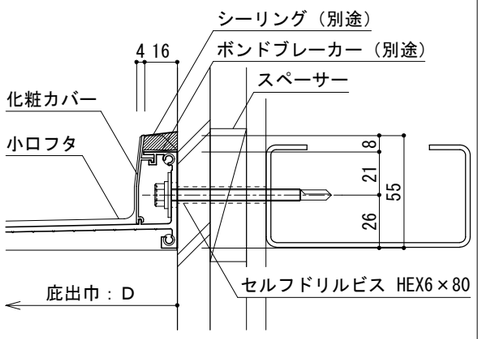

押出成型セメント板

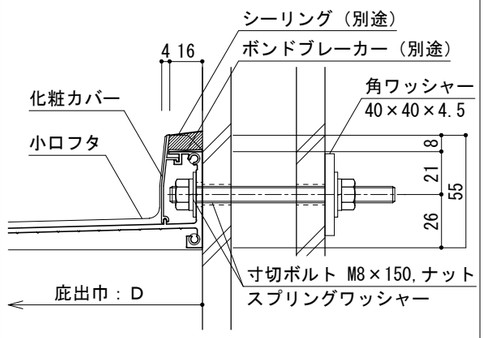

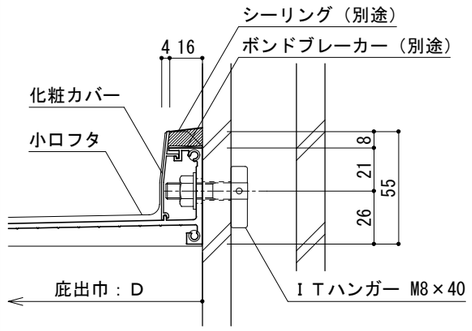

木下地通気窯業

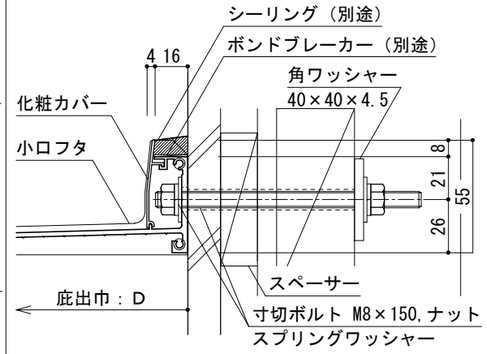

寸切ボルトは、L=150を所定
長さに現場カットして下さい。

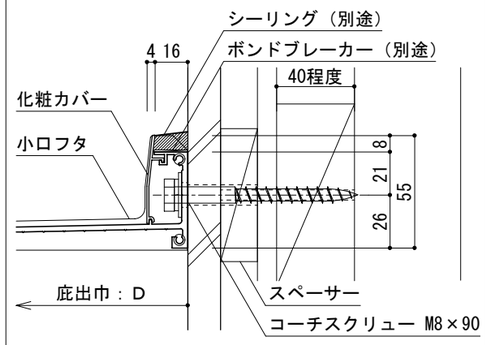

コーチスクリューの木材下穴は５φとし、サ
イディングは１０φ程度の穴をあけて下さい。

10/11/08 GL24L-4-3300

L型庇取付図

D=240, L=3400

平 面 図

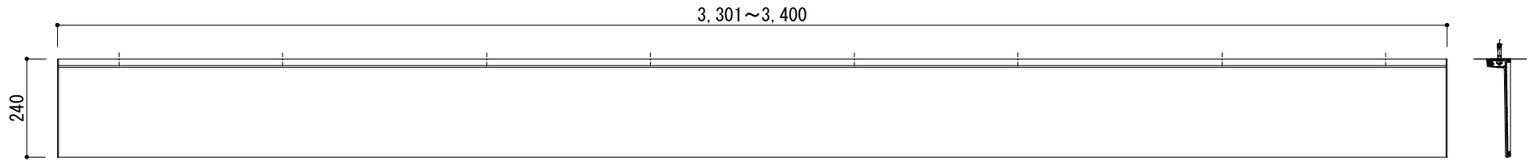

正 面 姿 図

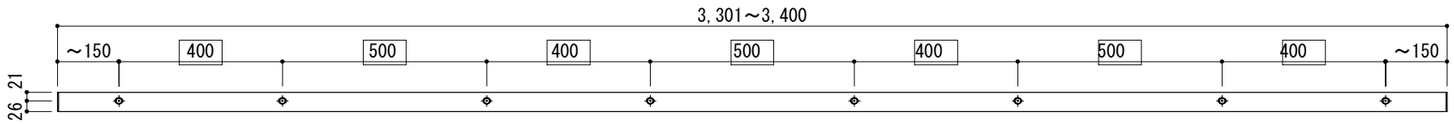

□ は固定寸法

S＝1／15

断面詳細図

RC

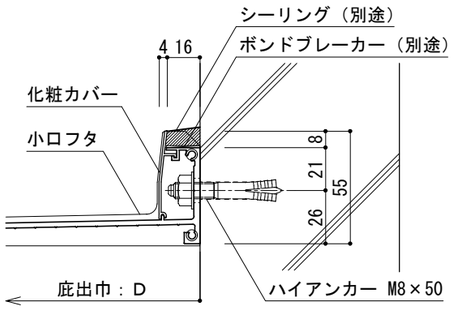

ALC

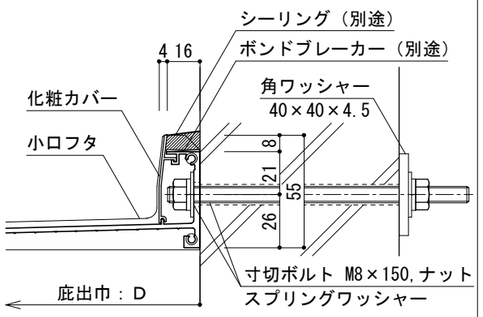

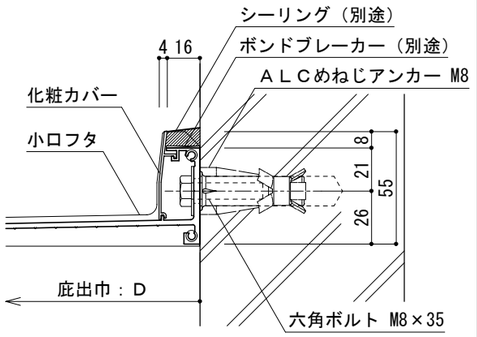

鉄骨下地通気窯業

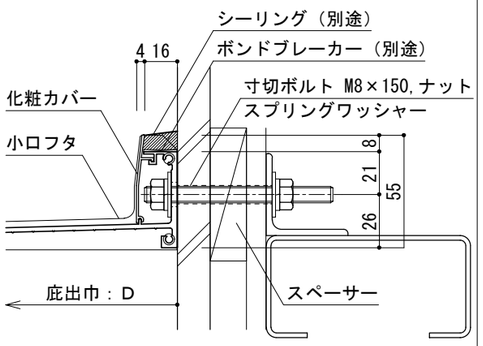

寸切ボルトは、L=150を所定
長さに現場カットして下さい。

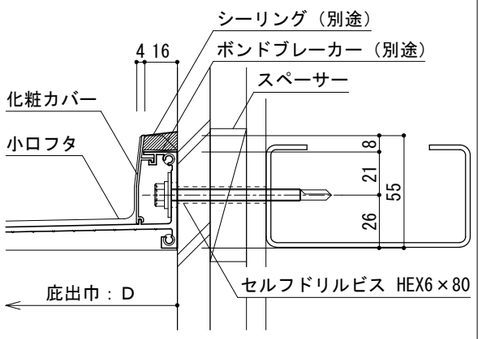

押出成型セメント板

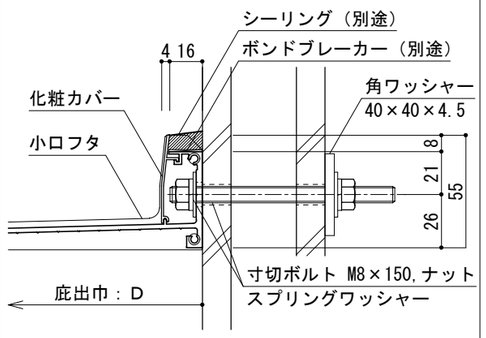

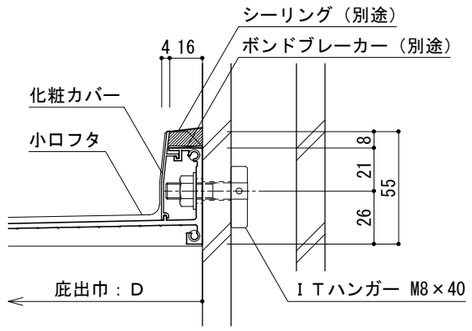

木下地通気窯業

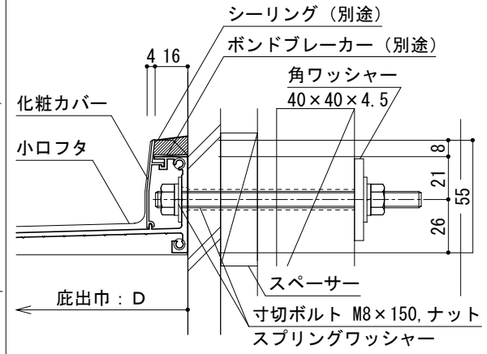

寸切ボルトは、L=150を所定
長さに現場カットして下さい。

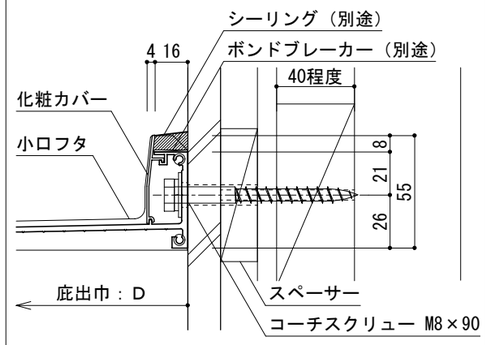

コーチスクリューの木材下穴は５φとし、サ
イディングは１０φ程度の穴をあけて下さい。

10/11/08 GL24L-4-3400

L型庇取付図

D=240, L=3500

平 面 図

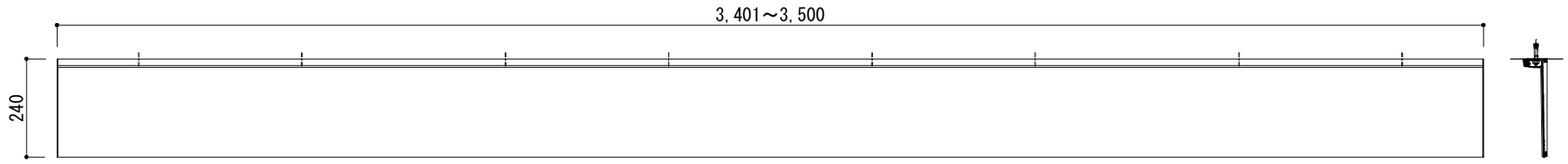

正 面 姿 図

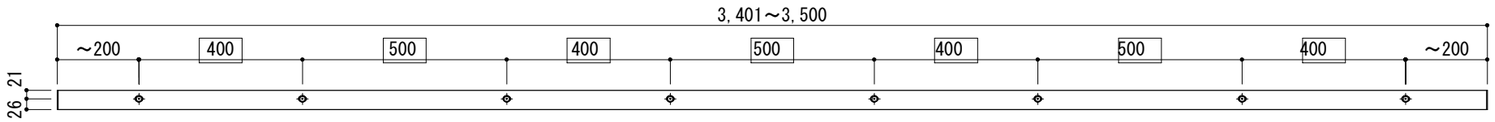

□ は固定寸法

S＝1／15

断面詳細図

RC

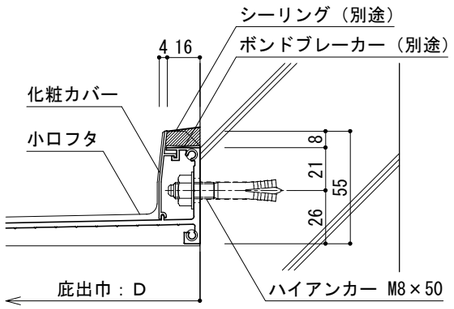

ALC

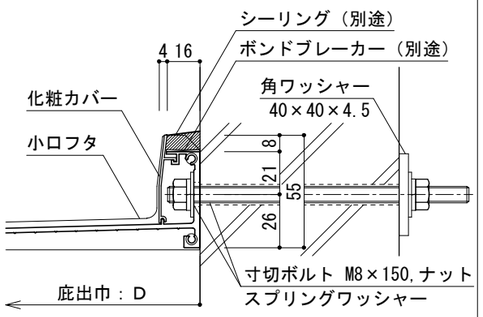

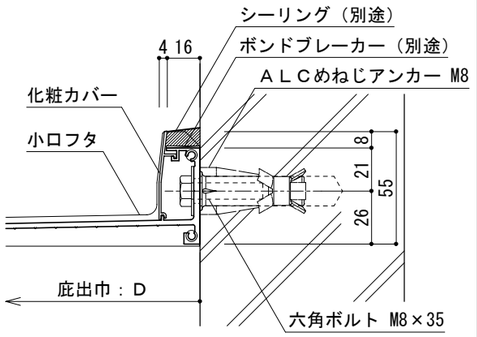

鉄骨下地通気窯業

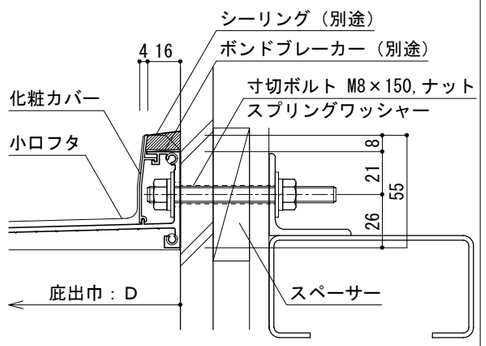

寸切ボルトは、L=150を所定
長さに現場カットして下さい。

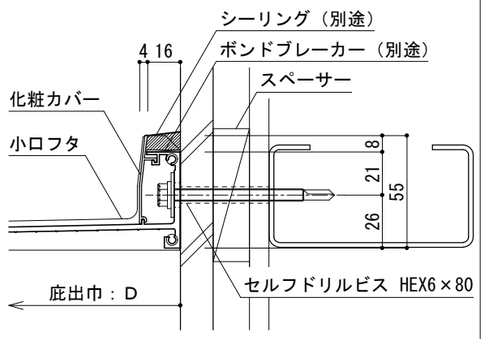

押出成型セメント板

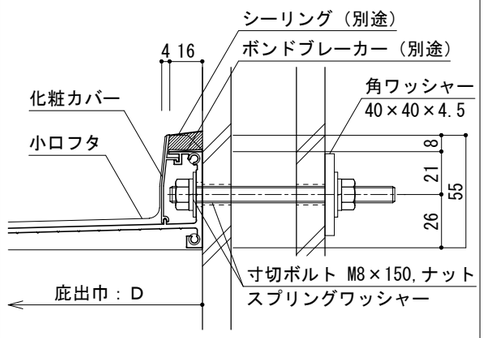

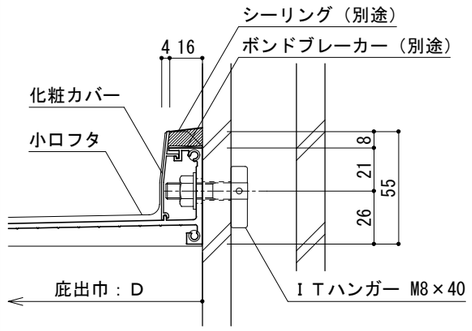

木下地通気窯業

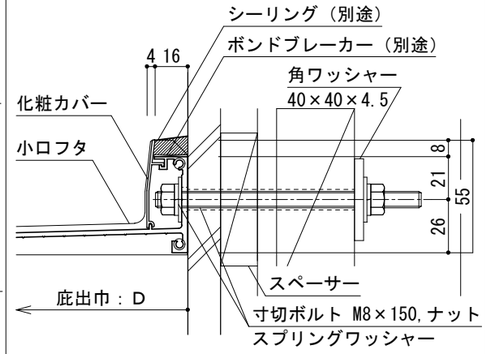

寸切ボルトは、L=150を所定
長さに現場カットして下さい。

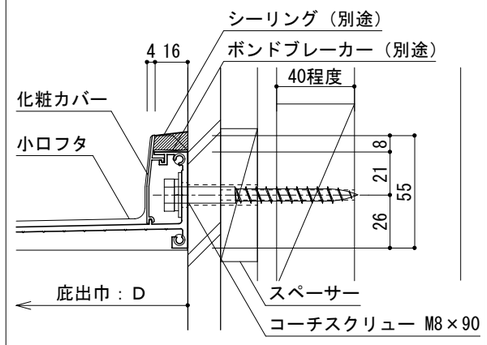

コーチスクリューの木材下穴は５φとし、サ
イディングは１０φ程度の穴をあけて下さい。

10/11/08 GL24L-4-3500

Ｌ型庇取付図

D=240, L=3600

平 面 図

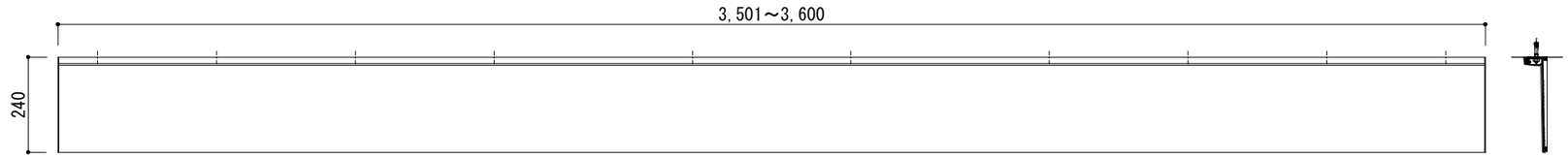

正 面 姿 図

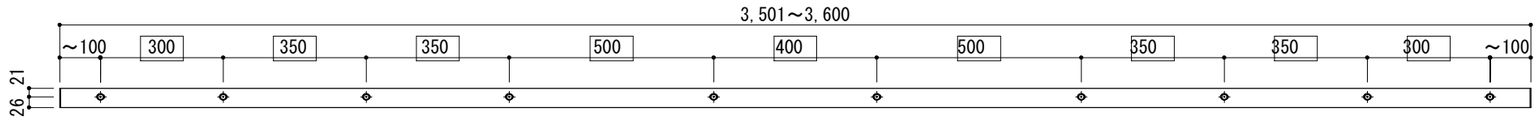

□ は固定寸法

S＝１／１５

断面詳細図

ＲＣ

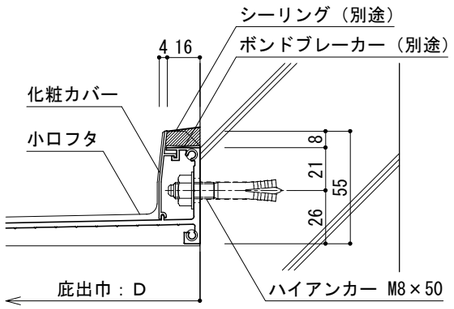

ＡＬＣ

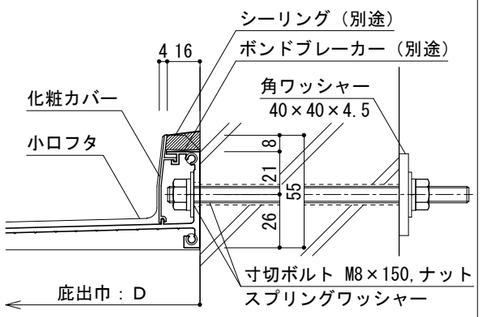

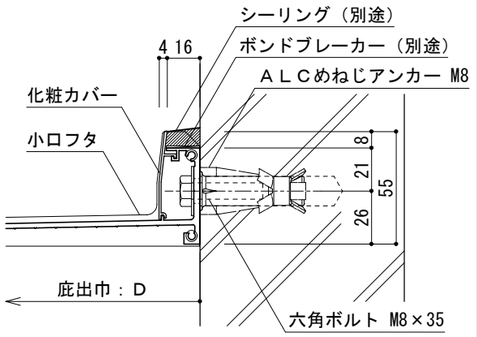

鉄骨下地通気窯業

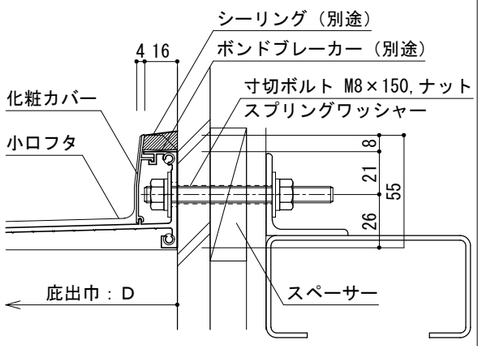

寸切ボルトは、L=150を所定
長さに現場カットして下さい。

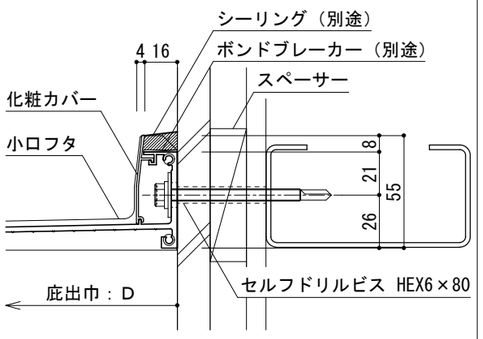

押出成型セメント板

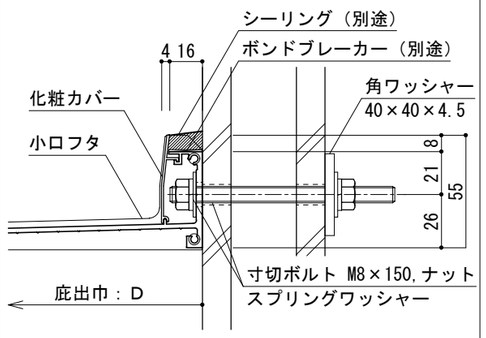

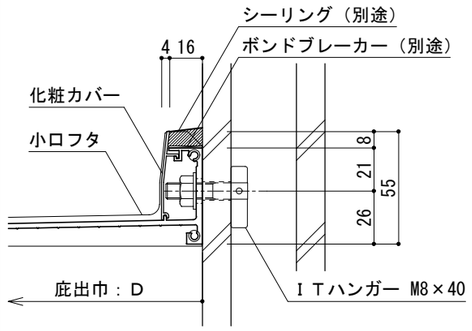

木下地通気窯業

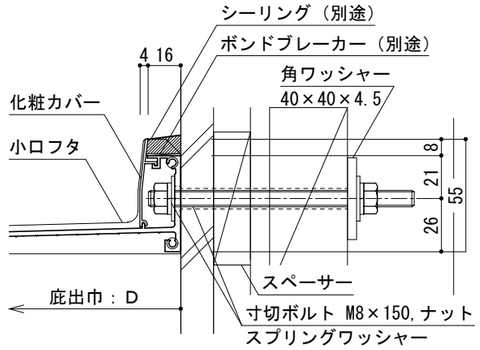

寸切ボルトは、L=150を所定
長さに現場カットして下さい。

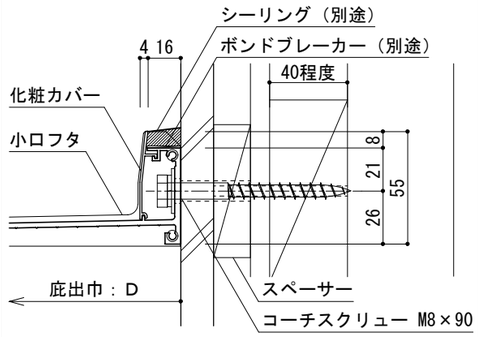

コーチスクリューの木材下穴は５φとし、サ
イディングは１０φ程度の穴をあけて下さい。

10/11/08 GL24L-4-3600

Ｌ型庇取付図

D=240, L=3700

平 面 図

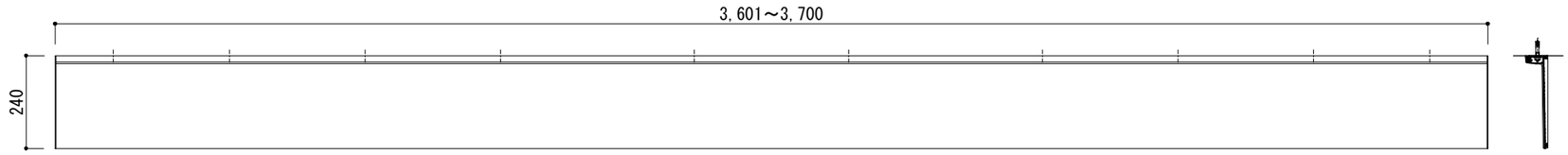

正 面 姿 図

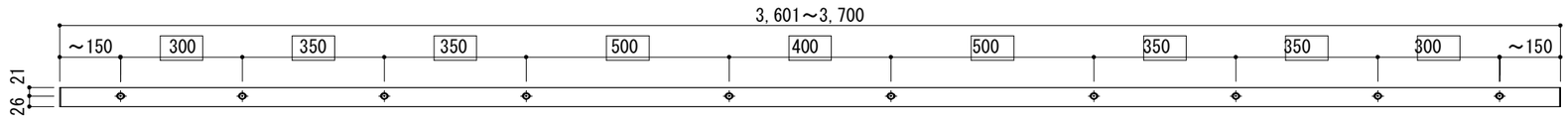

□ は固定寸法

S＝１／１５

断面詳細図

ＲＣ

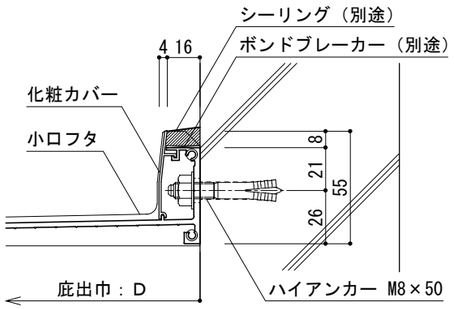

ＡＬＣ

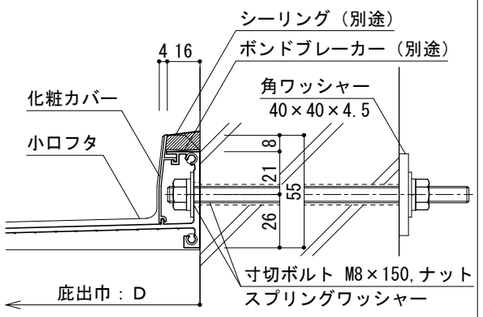

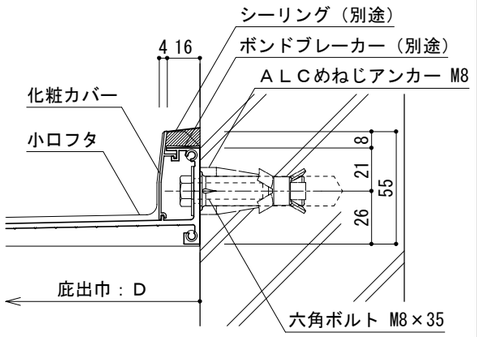

鉄骨下地通気窯業

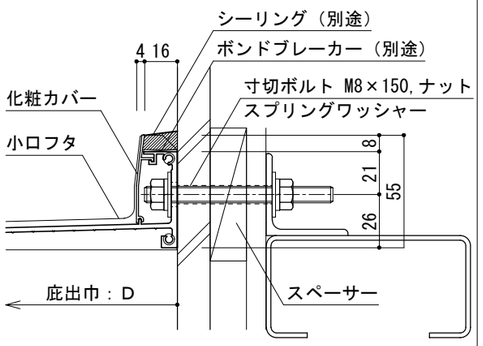

寸切ボルトは、L=150を所定
長さに現場カットして下さい。

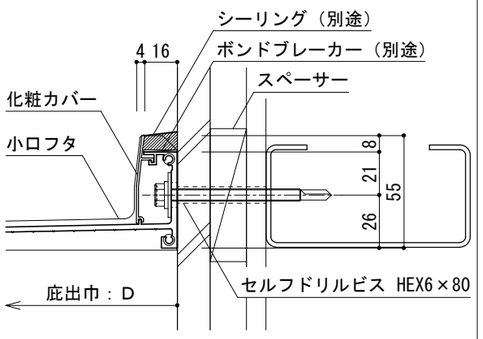

押出成型セメント板

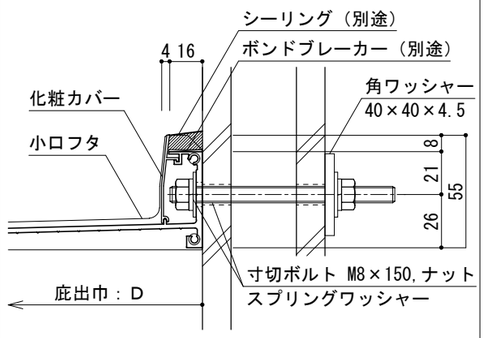

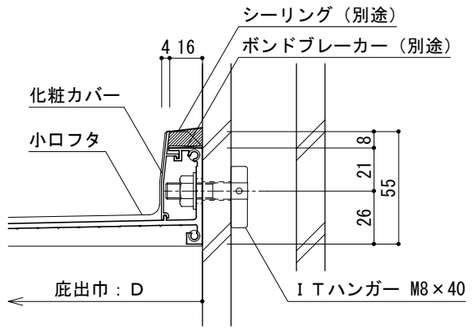

木下地通気窯業

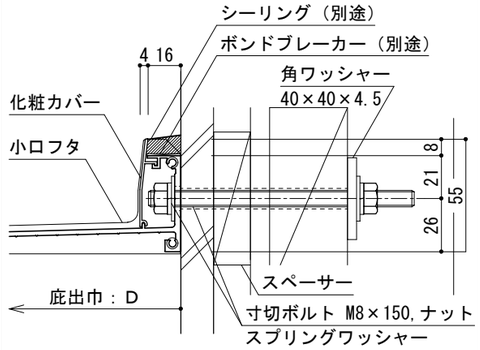

寸切ボルトは、L=150を所定
長さに現場カットして下さい。

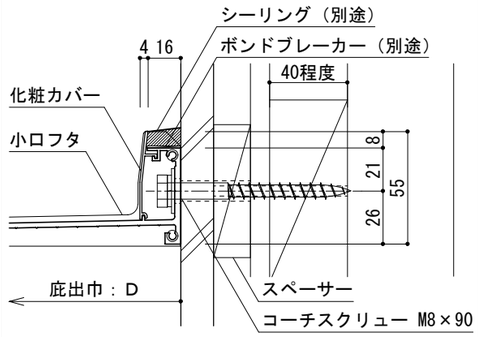

コーチスクリューの木材下穴は５φとし、サ
イディングは１０φ程度の穴をあけて下さい。

10/11/08 GL24L-4-3700

Ｌ型庇取付図

D=240, L=3800

平 面 図

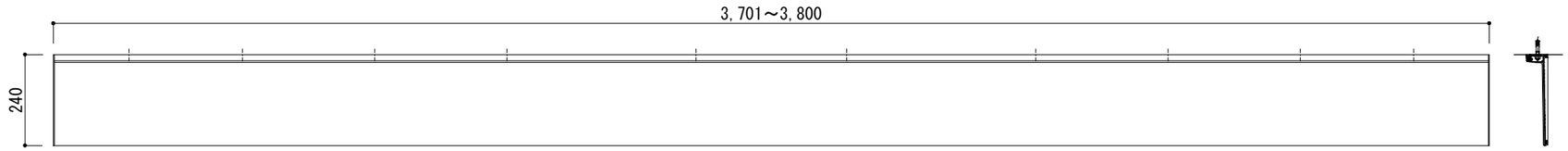

正 面 姿 図

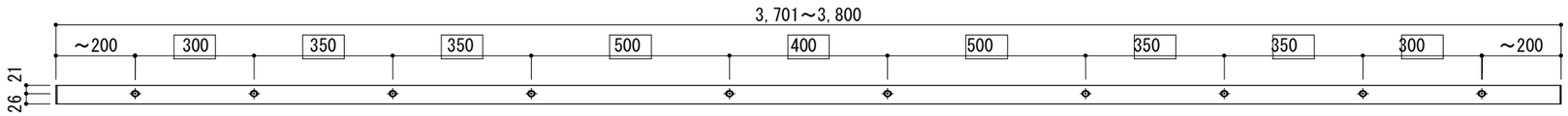

□ は固定寸法

S＝１／１５

断面詳細図

ＲＣ

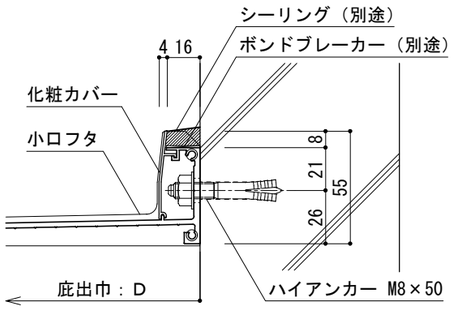

ＡＬＣ

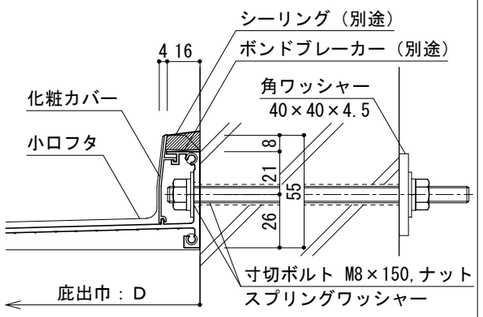

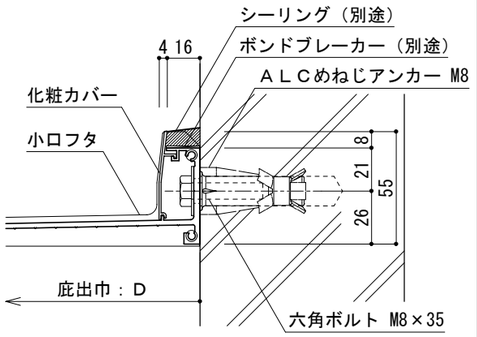

鉄骨下地通気窯業

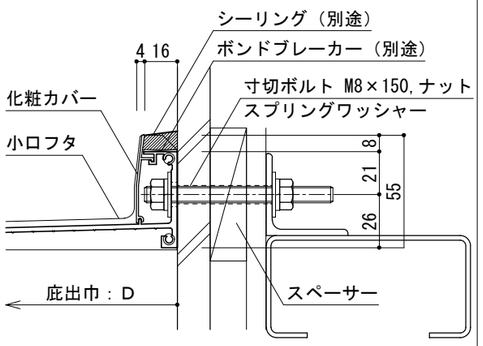

寸切ボルトは、L=150を所定
長さに現場カットして下さい。

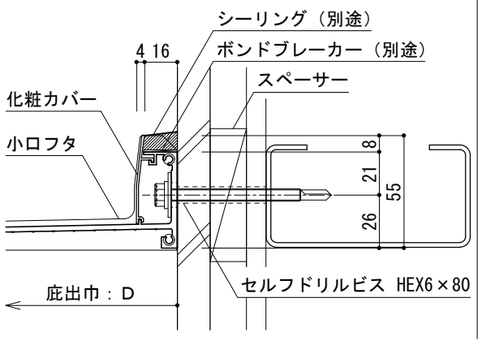

押出成型セメント板

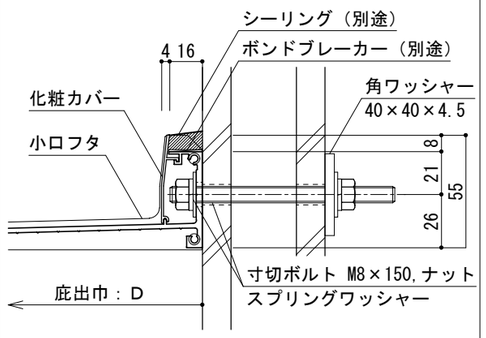

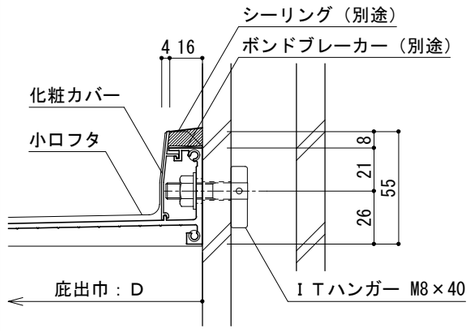

木下地通気窯業

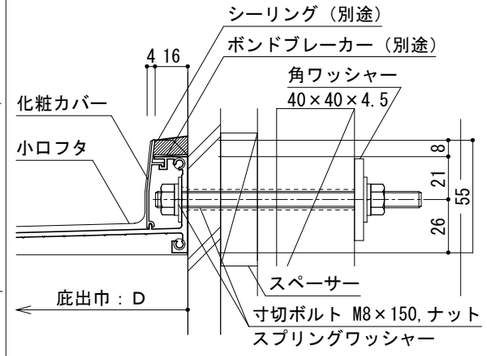

寸切ボルトは、L=150を所定
長さに現場カットして下さい。

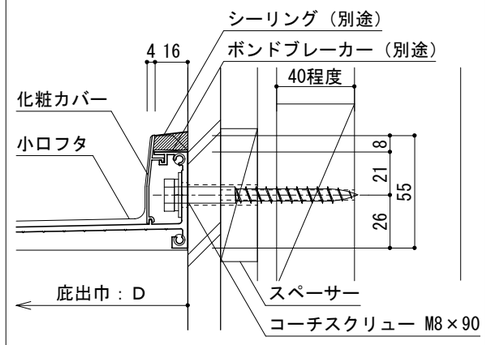

コーチスクリューの木材下穴は５φとし、サ
イディングは１０φ程度の穴をあけて下さい。

10/11/08 GL24L-4-3800

Ｌ型庇取付図

D=240, L=3900

平 面 図

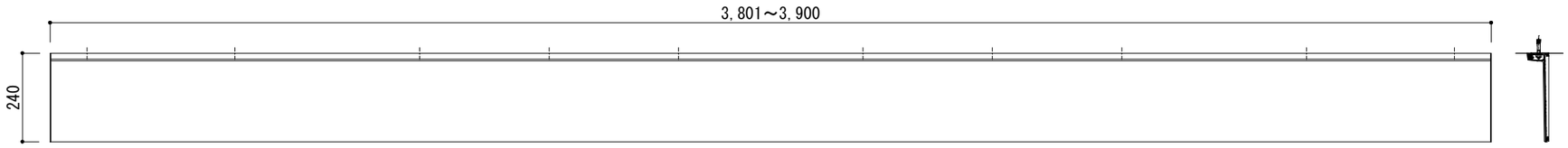

正 面 姿 図

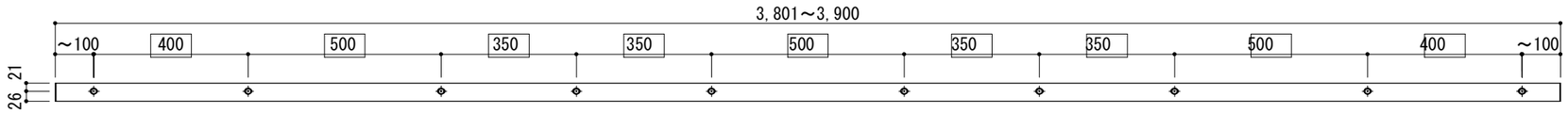

□ は固定寸法

S＝１／１５

断面詳細図

ＲＣ

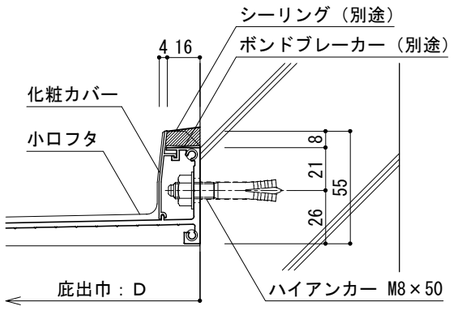

ＡＬＣ

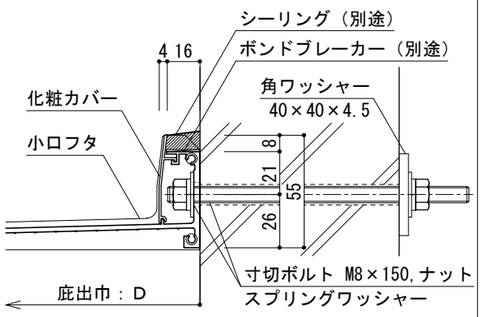

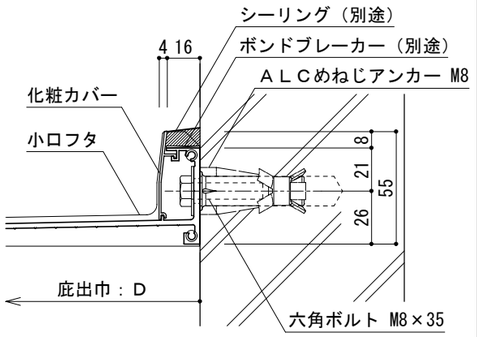

鉄骨下地通気窯業

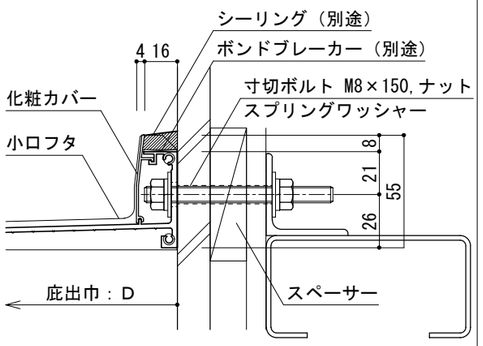

寸切ボルトは、L=150を所定
長さに現場カットして下さい。

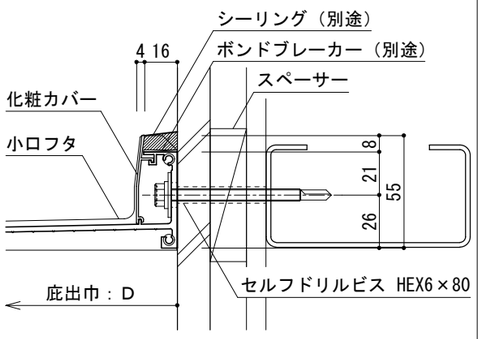

押出成型セメント板

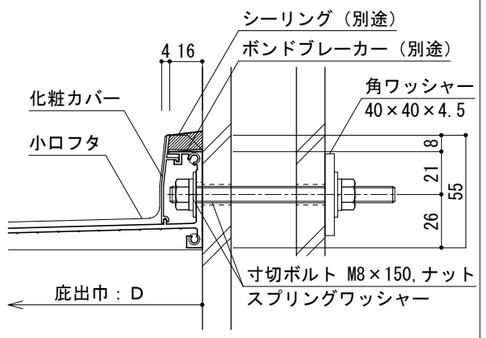

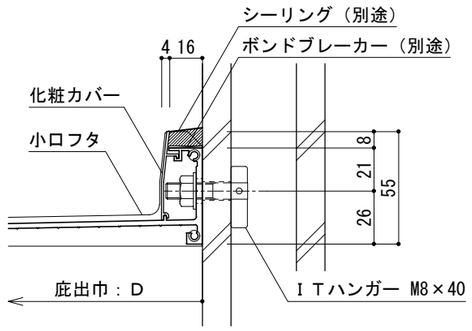

木下地通気窯業

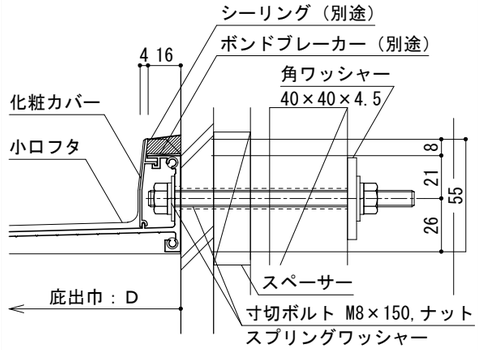

寸切ボルトは、L=150を所定
長さに現場カットして下さい。

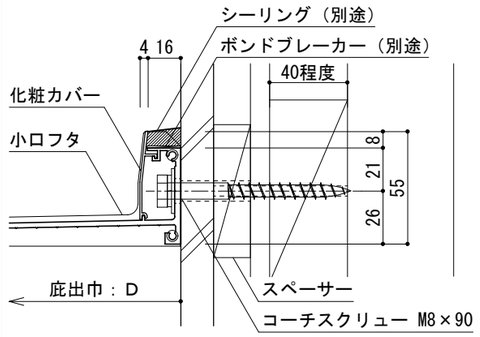

コーチスクリューの木材下穴は５φとし、サ
イディングは１０φ程度の穴をあけて下さい。

10/11/08 GL24L-4-3900

Ｌ型庇取付図

D=240, L=4000

平 面 図

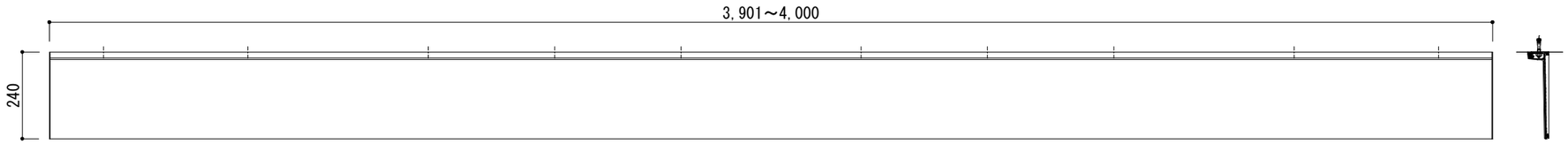

正 面 姿 図

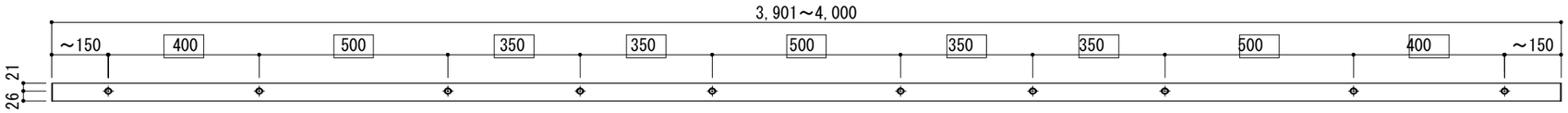

□ は固定寸法

S＝１／１５

断面詳細図

ＲＣ

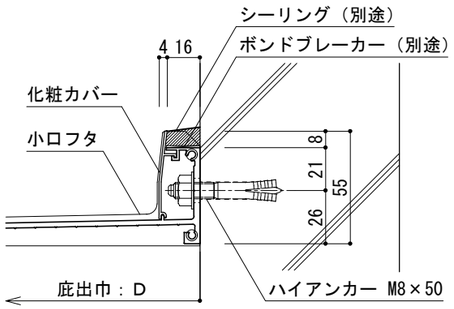

ＡＬＣ

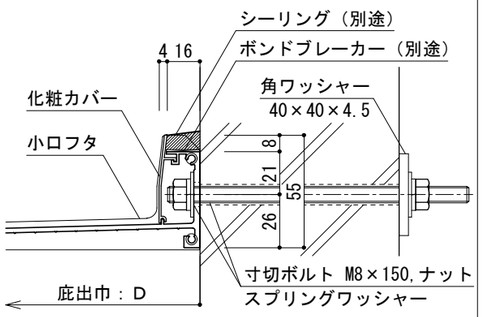

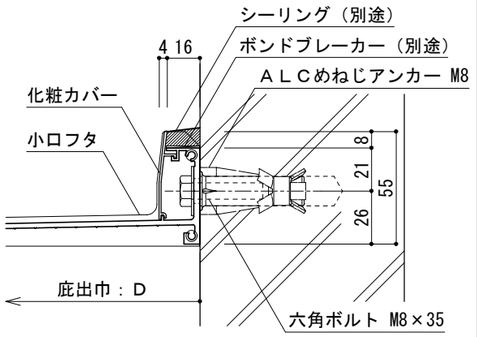

鉄骨下地通気窯業

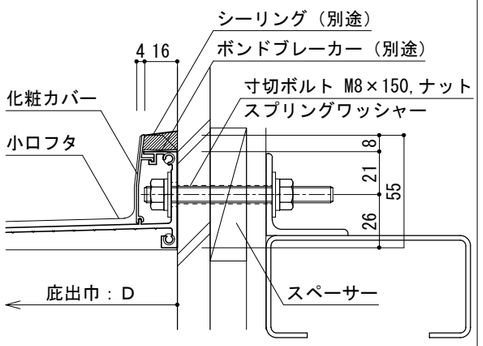

寸切ボルトは、L=150を所定
長さに現場カットして下さい。

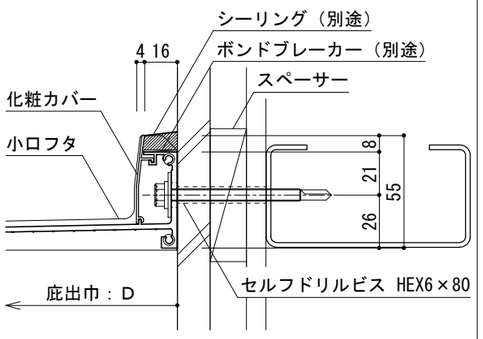

押出成型セメント板

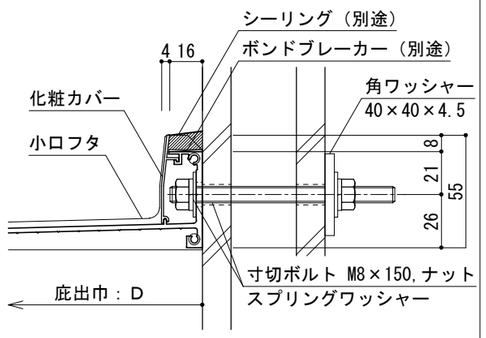

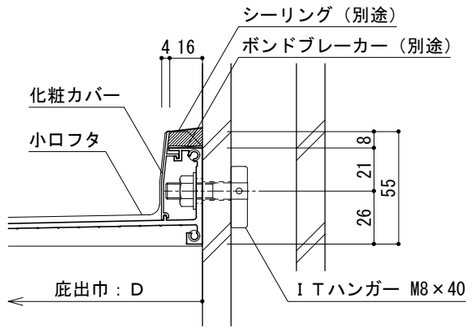

木下地通気窯業

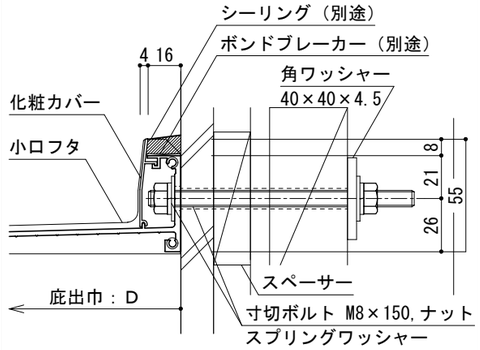

寸切ボルトは、L=150を所定
長さに現場カットして下さい。

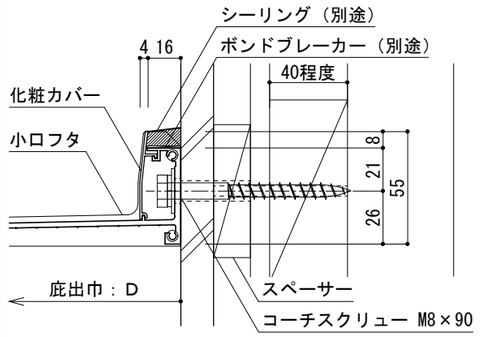

コーチスクリューの木材下穴は５φとし、サ
イディングは１０φ程度の穴をあけて下さい。

10/11/08　　GL24L-4-4000

Ｌ型庇取付図

D=240, L=300

平 面 図

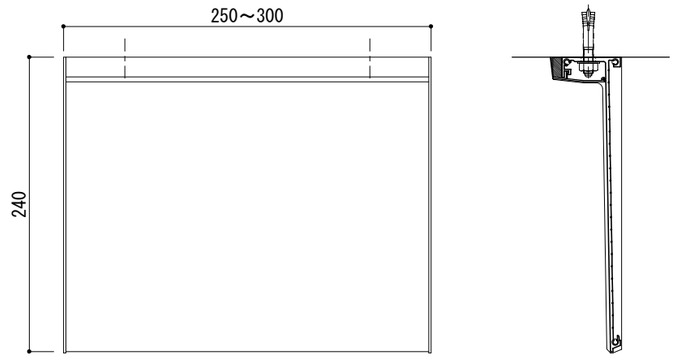

正 面 姿 図

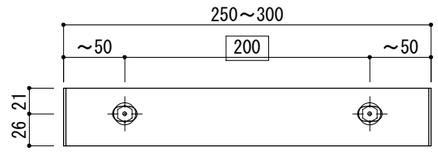

□ は固定寸法

S＝１／５

断面詳細図

ＲＣ

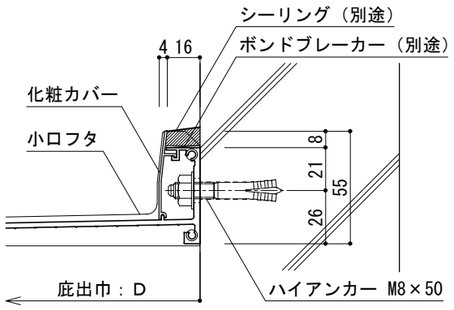

ＡＬＣ

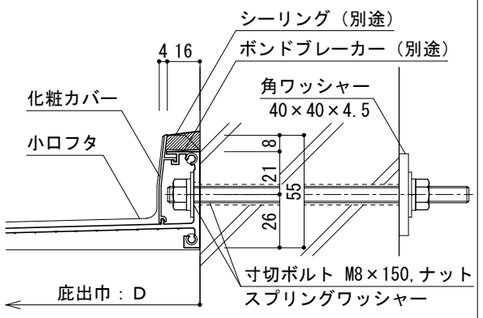

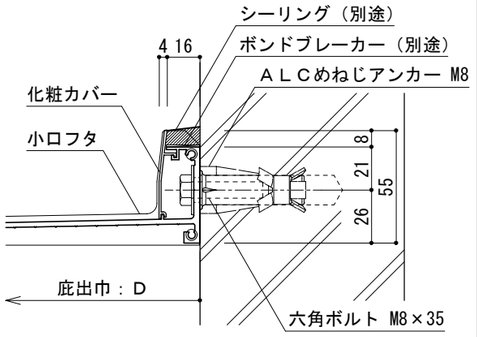

鉄骨下地通気窯業

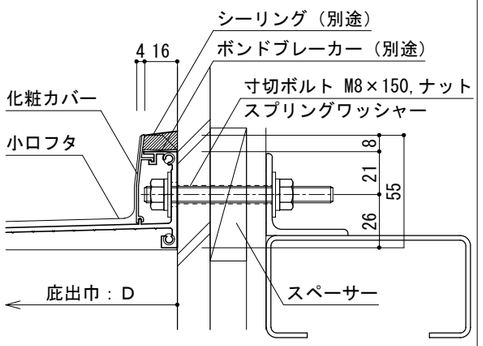

寸切ボルトは、L=150を所定
長さに現場カットして下さい。

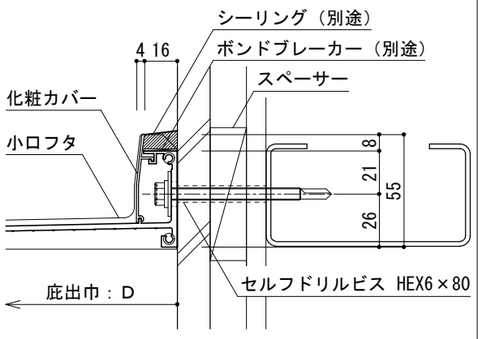

押出成型セメント板

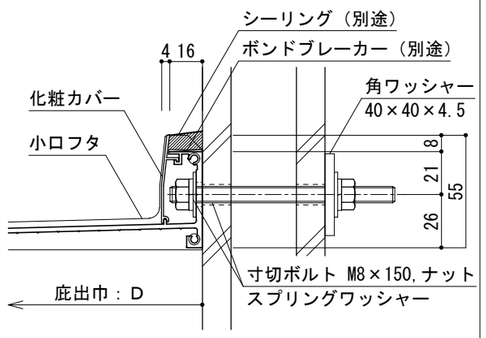

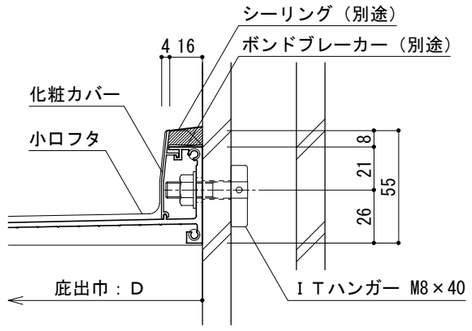

木下地通気窯業

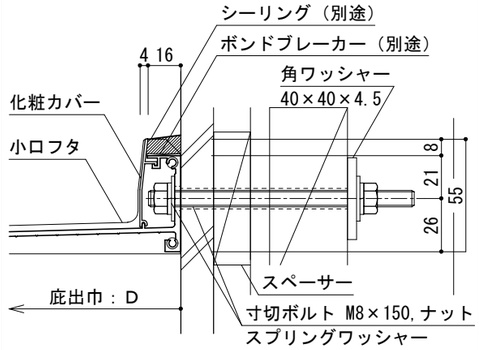

寸切ボルトは、L=150を所定
長さに現場カットして下さい。

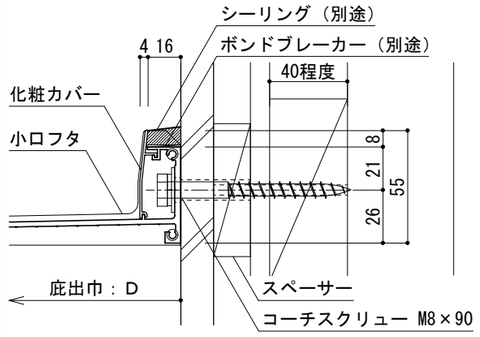

コーチスクリューの木材下穴は５φとし、サ
イディングは１０φ程度の穴をあけて下さい。

10/11/08　　GL24L-1-0300

Ｌ型庇取付図

D=240, L=400

平 面 図

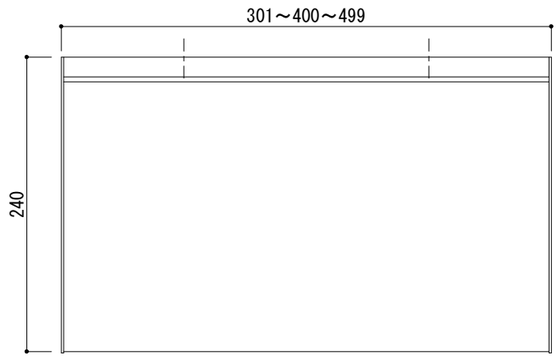

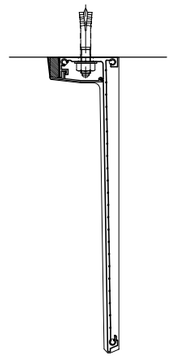

正 面 姿 図

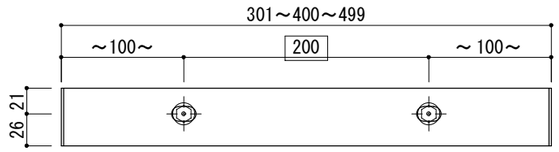

□ は固定寸法

S＝１／５

断面詳細図

RC

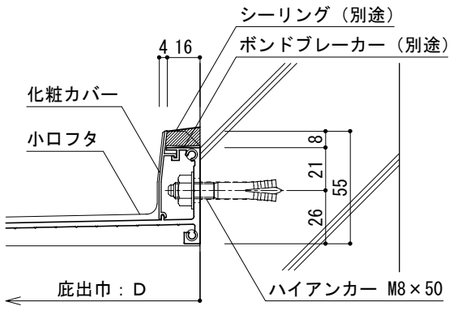

ALC

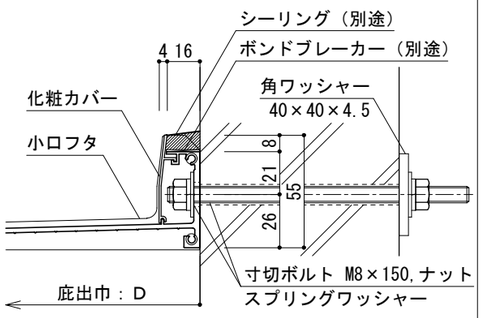

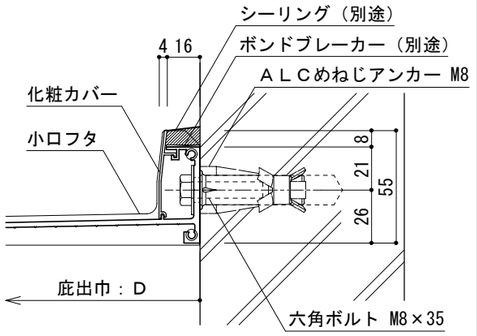

鉄骨下地通気窯業

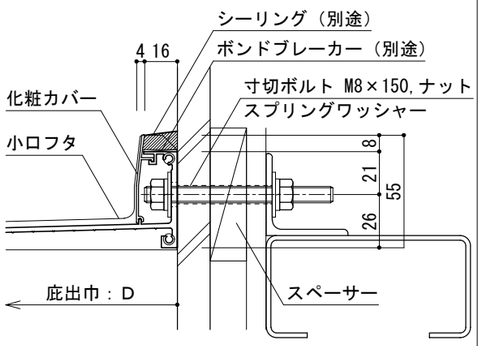

寸切ボルトは、L=150を所定
長さに現場カットして下さい。

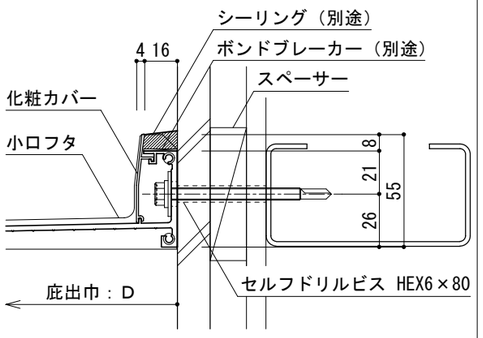

押出成型セメント板

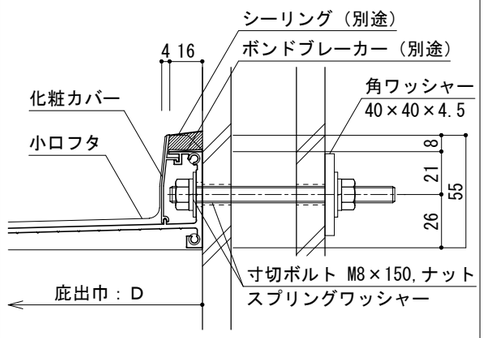

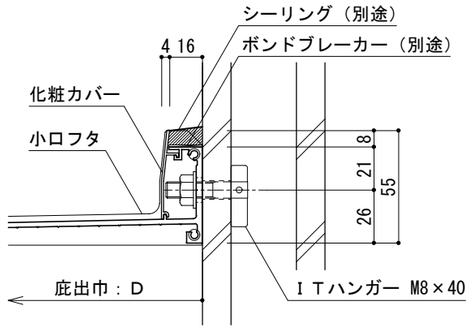

木下地通気窯業

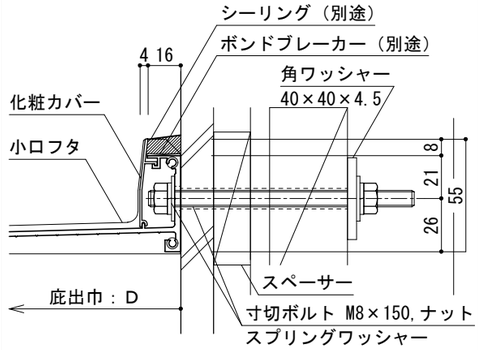

寸切ボルトは、L=150を所定
長さに現場カットして下さい。

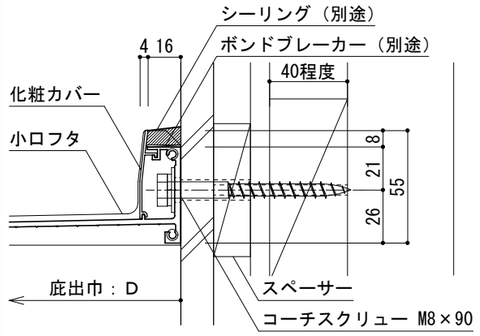

コーチスクリューの木材下穴は５φとし、サ
イディングは１０φ程度の穴をあけて下さい。

10/11/08 GL24L-1-0400

Ｌ型庇取付図

D=240, L=500

平 面 図

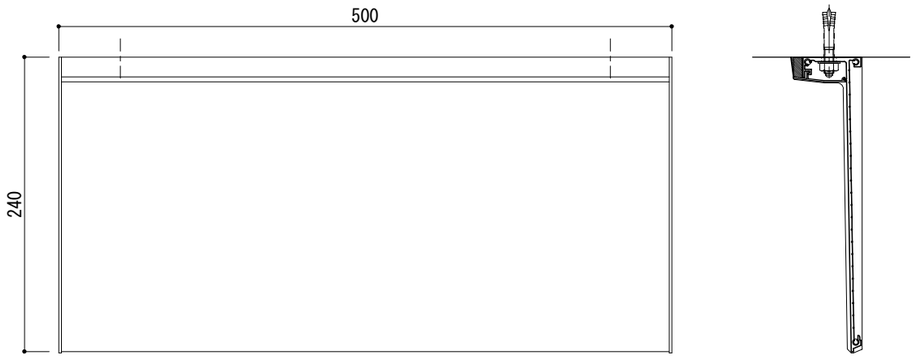

正 面 姿 図

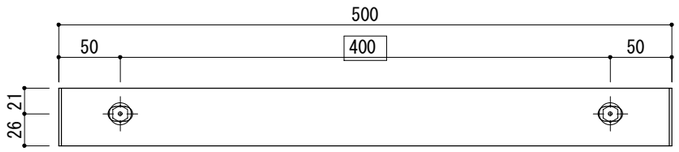

□ は固定寸法

S＝１／５

断面詳細図

ＲＣ

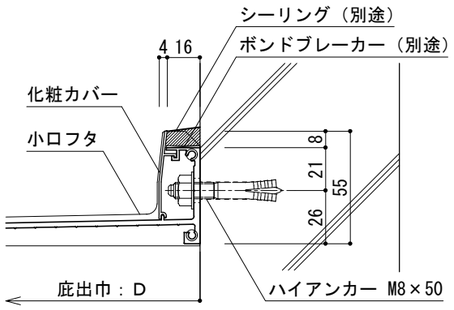

ＡＬＣ

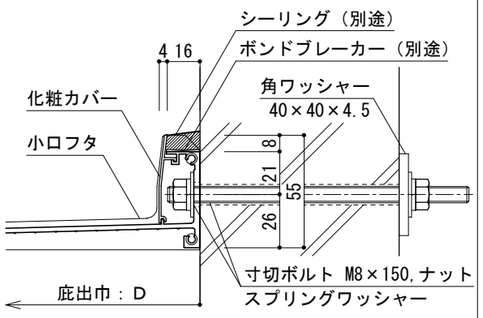

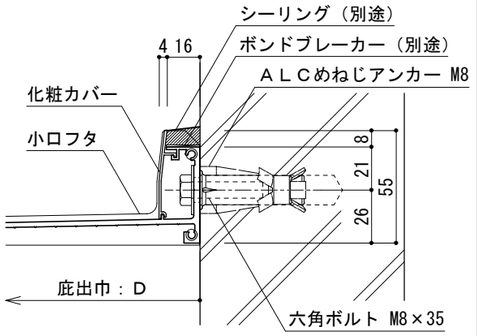

鉄骨下地通気窯業

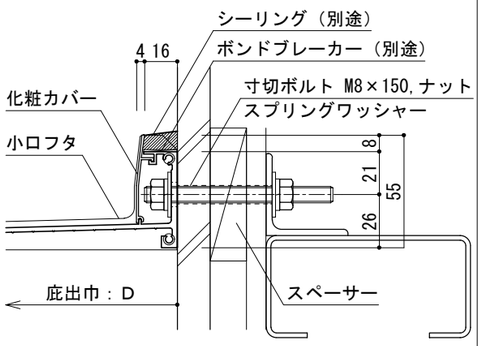

寸切ボルトは、L=150を所定
長さに現場カットして下さい。

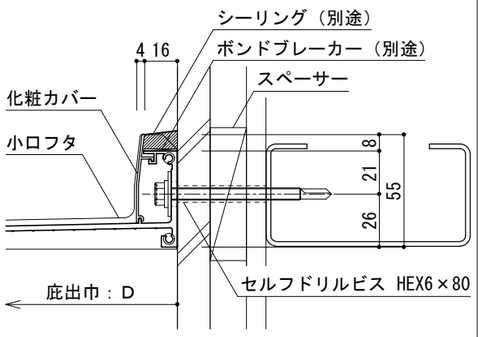

押出成型セメント板

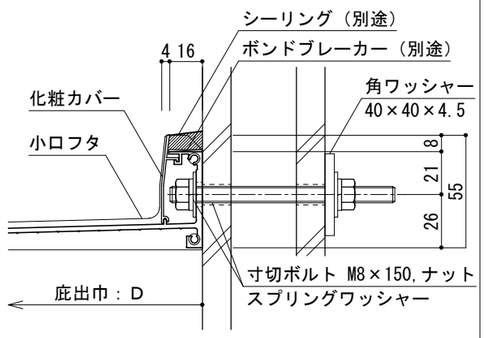

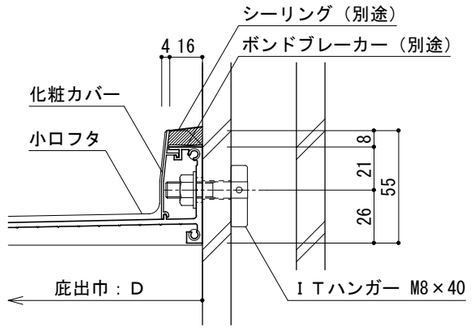

木下地通気窯業

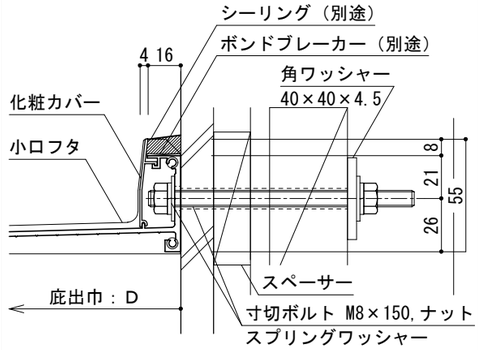

寸切ボルトは、L=150を所定
長さに現場カットして下さい。

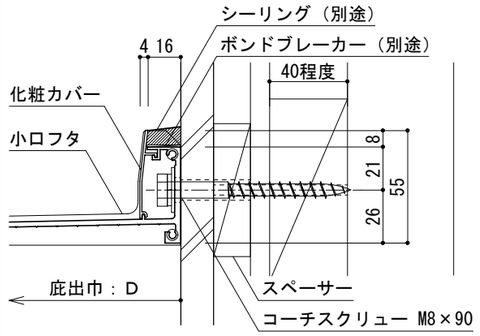

コーチスクリューの木材下穴は５φとし、サ
イディングは１０φ程度の穴をあけて下さい。

10/11/08　　GL24L-1-0500

Ｌ型庇取付図

D=240, L=600

平 面 図

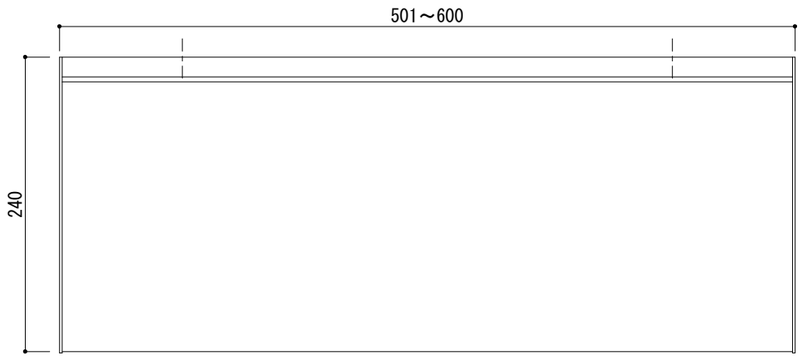

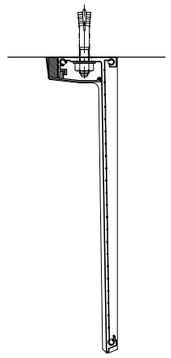

正 面 姿 図

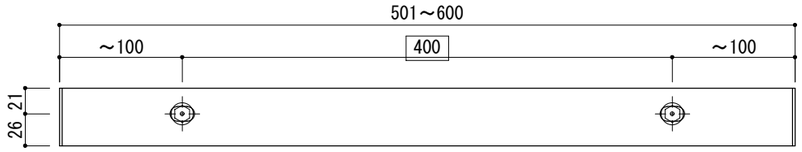

□ は固定寸法

S＝１／５

断面詳細図

RC

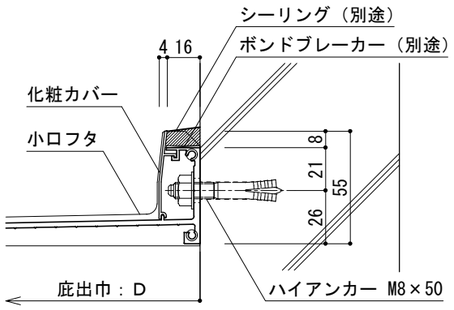

ALC

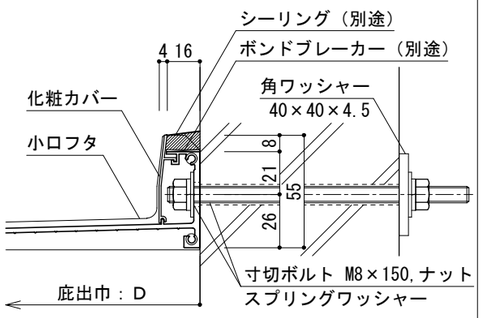

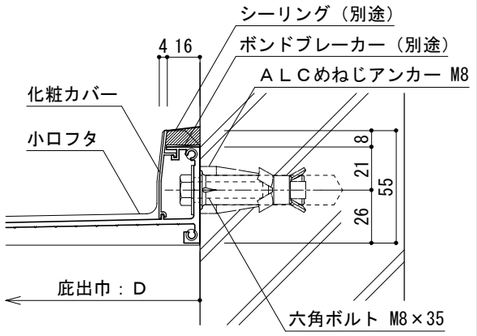

鉄骨下地通気窯業

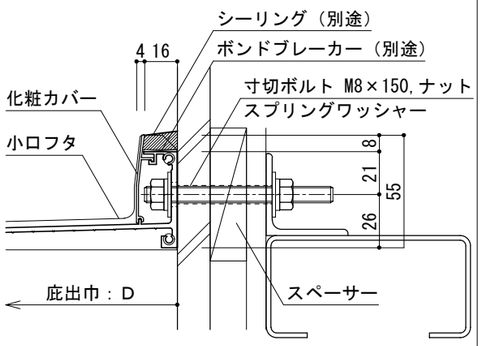

寸切ボルトは、L=150を所定
長さに現場カットして下さい。

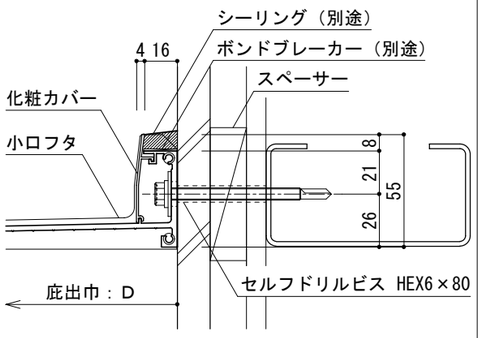

押出成型セメント板

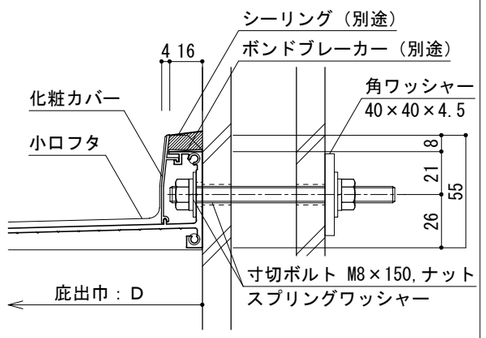

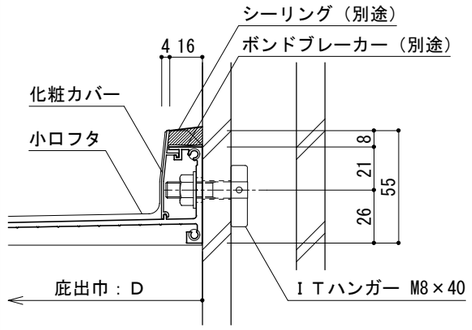

木下地通気窯業

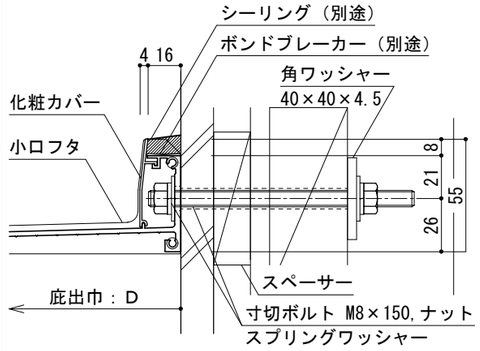

寸切ボルトは、L=150を所定
長さに現場カットして下さい。

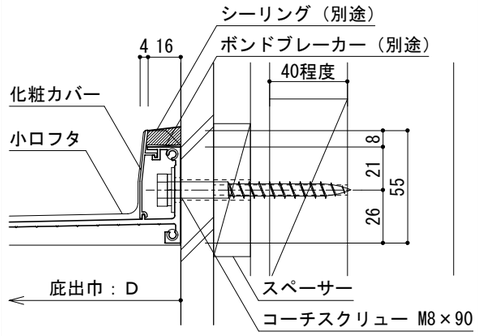

コーチスクリューの木材下穴は５φとし、サ
イディングは１０φ程度の穴をあけて下さい。

10/11/08　　GL24L-1-0600

Ｌ型庇取付図

D=240, L=700

平 面 図

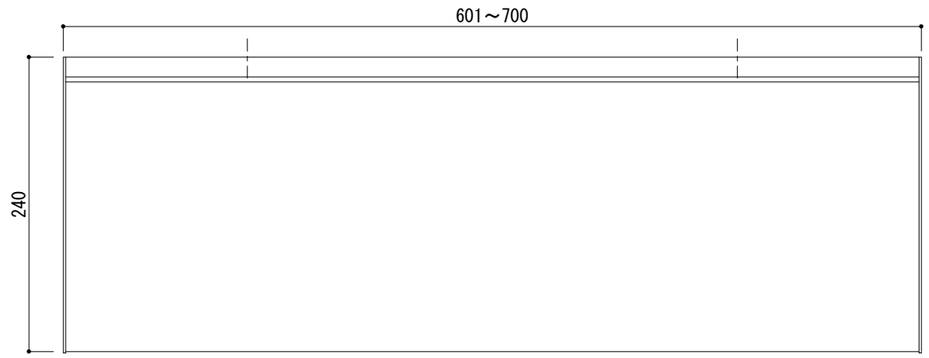

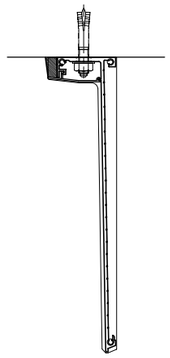

正 面 姿 図

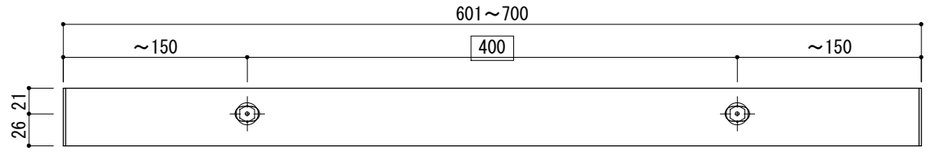

□ は固定寸法

S＝１／５

断面詳細図

ＲＣ

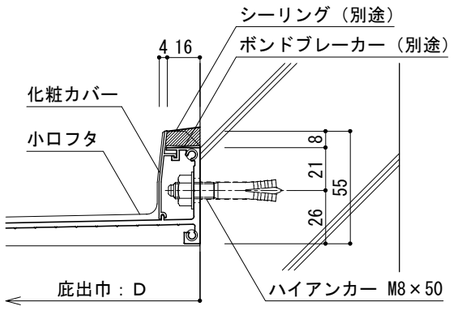

ＡＬＣ

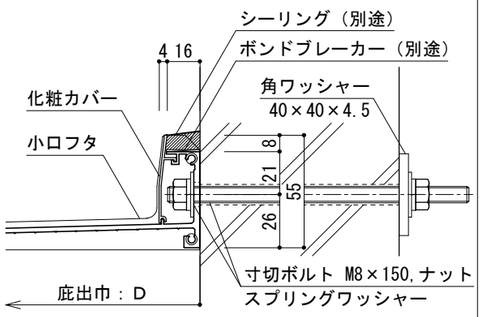

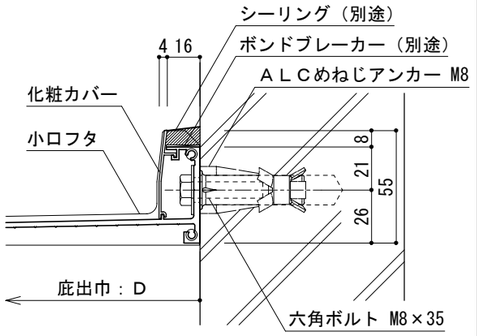

鉄骨下地通気窯業

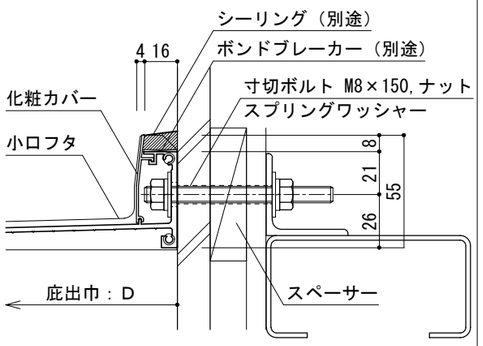

寸切ボルトは、L=150を所定
長さに現場カットして下さい。

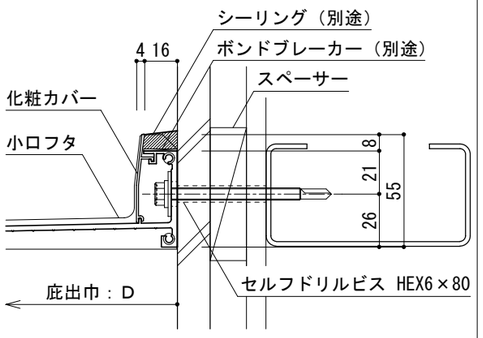

押出成型セメント板

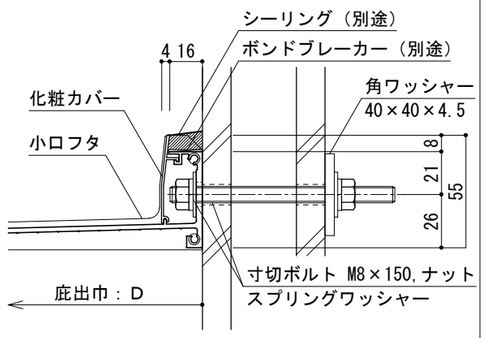

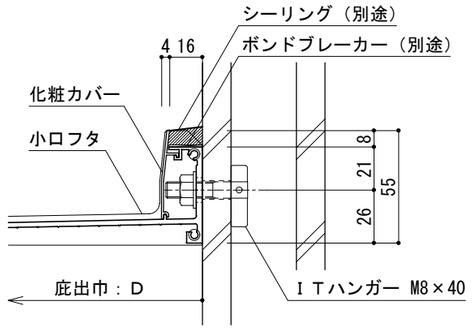

木下地通気窯業

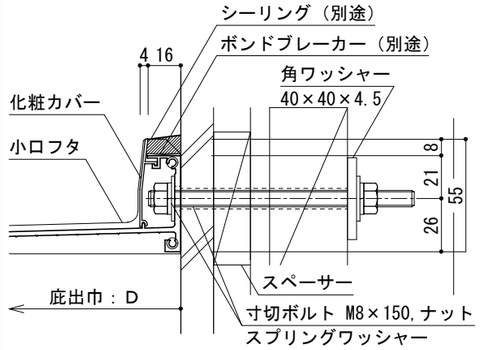

寸切ボルトは、L=150を所定
長さに現場カットして下さい。

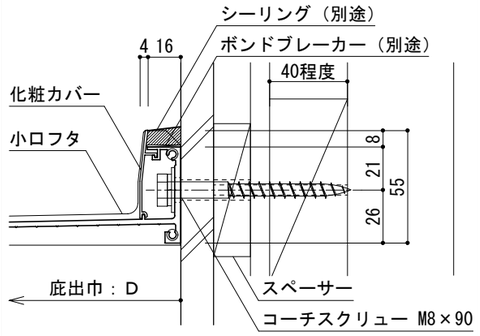

コーチスクリューの木材下穴は５φとし、サ
イディングは１０φ程度の穴をあけて下さい。

10/11/08　　GL24L-1-0700

Ｌ型庇取付図

D=240, L=800

平 面 図

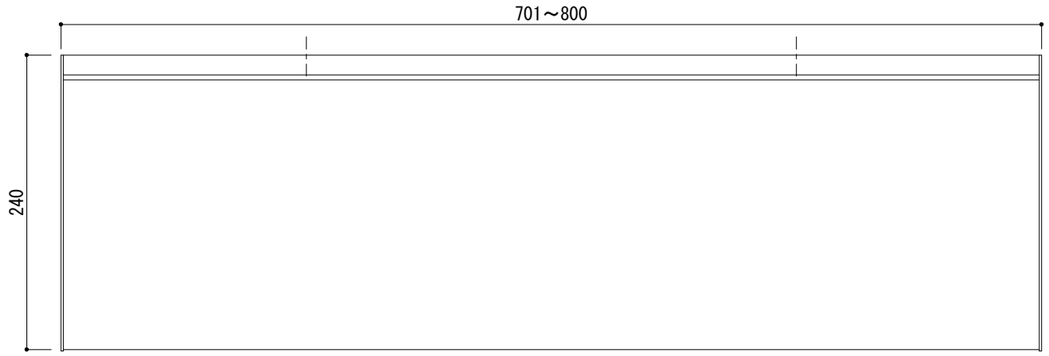

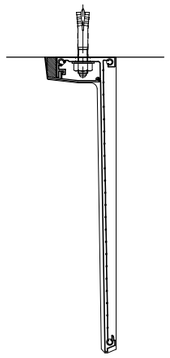

正 面 姿 図

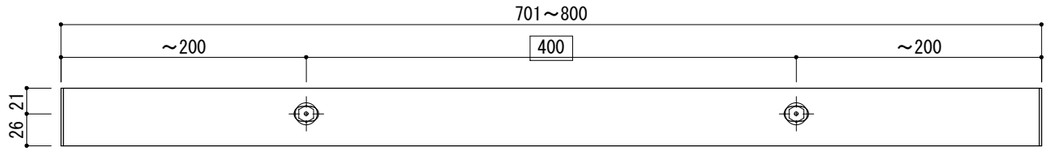

□ は固定寸法

S＝１／５

断面詳細図

ＲＣ

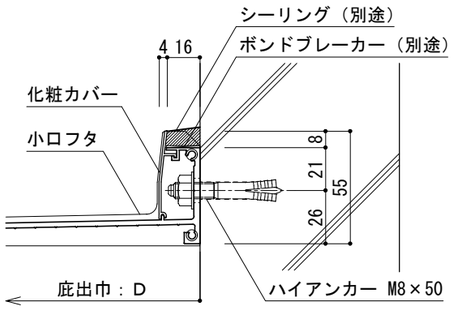

ＡＬＣ

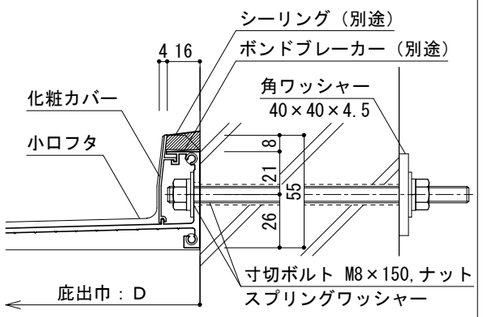

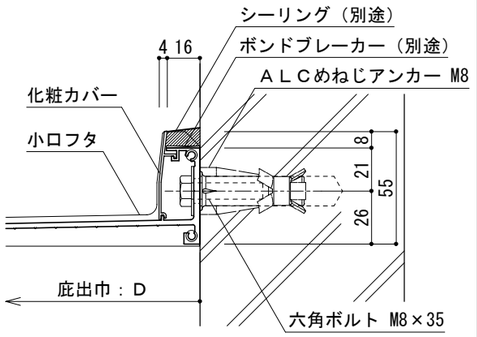

鉄骨下地通気窯業

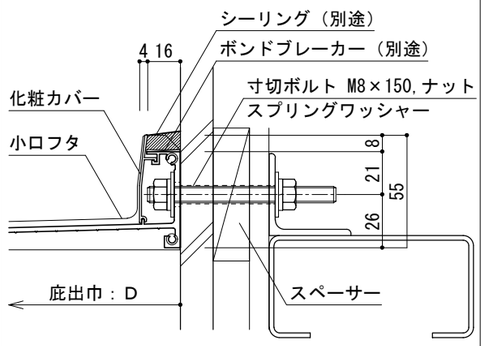

寸切ボルトは、L=150を所定長さに現場カットして下さい。

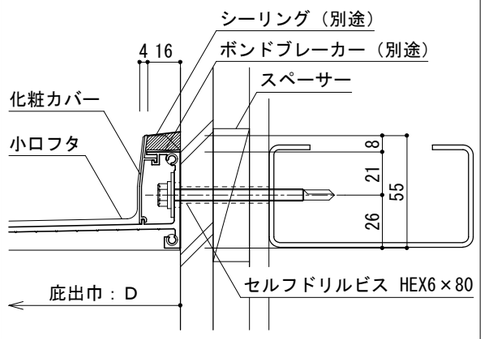

押出成型セメント板

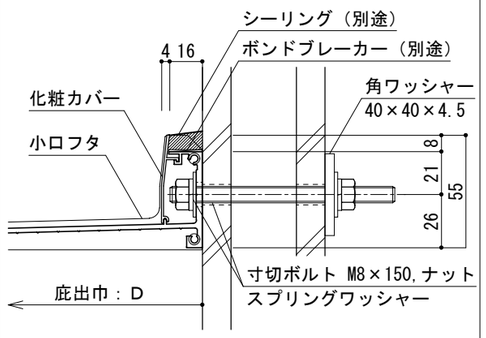

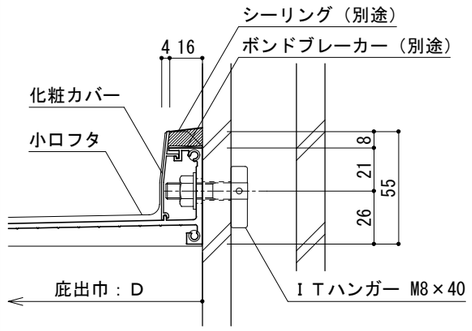

木下地通気窯業

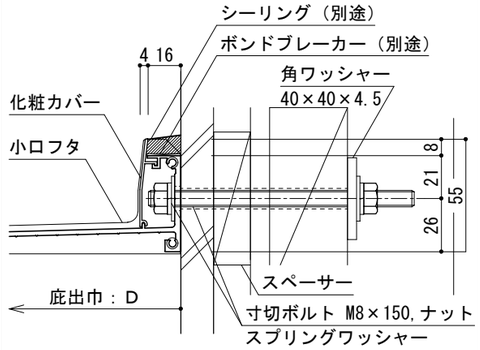

寸切ボルトは、L=150を所定長さに現場カットして下さい。

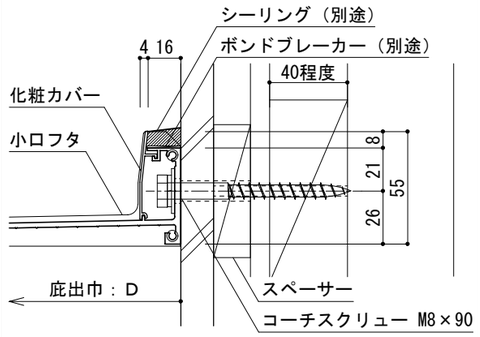

コーチスクリューの木材下穴は５φとし、サイディングは１０φ程度の穴をあけて下さい。

10/11/08　　GL24L-1-0800

Ｌ型庇取付図

D=240, L=900

平 面 図

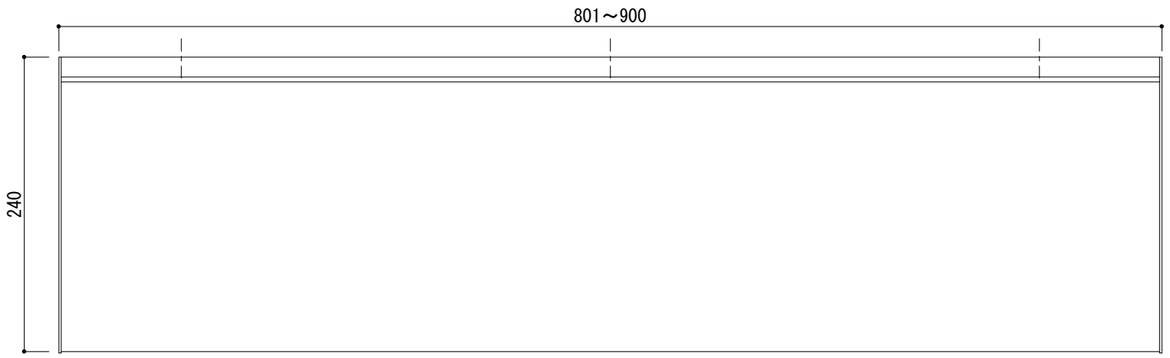

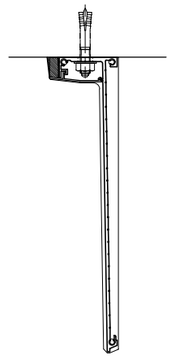

正 面 姿 図

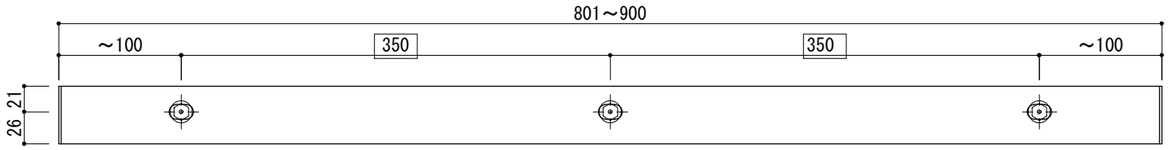

□ は固定寸法

S＝１／５

断面詳細図

ＲＣ

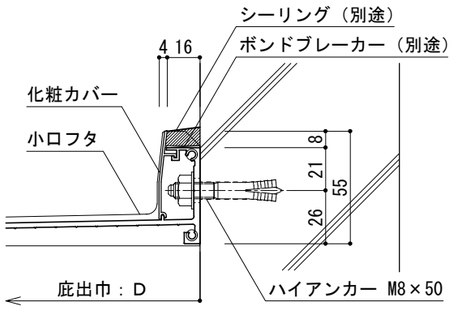

ＡＬＣ

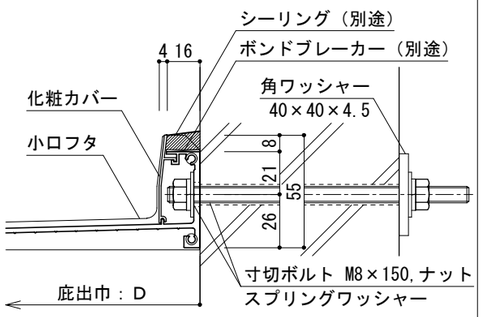

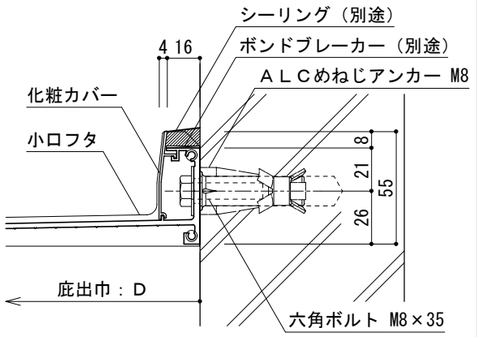

鉄骨下地通気窯業

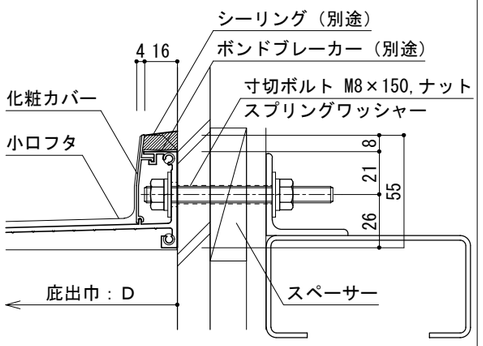

寸切ボルトは、L=150を所定
長さに現場カットして下さい。

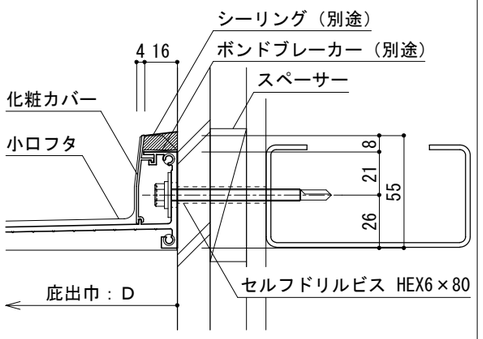

押出成型セメント板

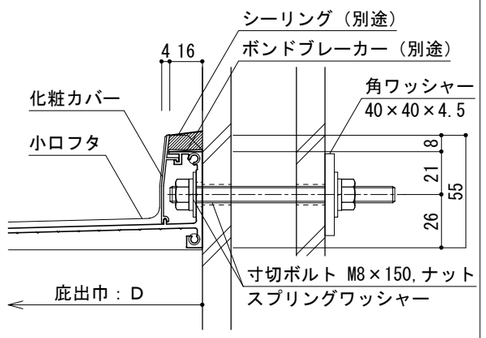

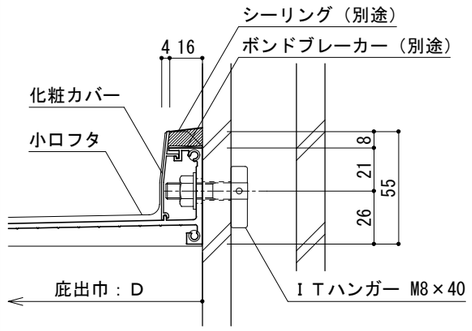

木下地通気窯業

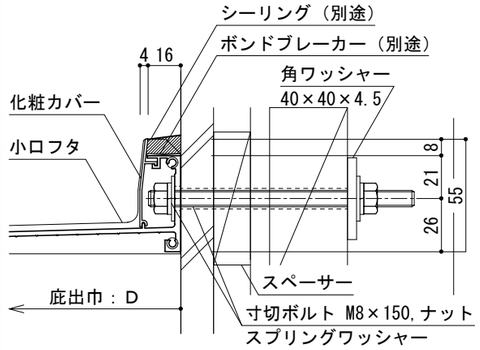

寸切ボルトは、L=150を所定
長さに現場カットして下さい。

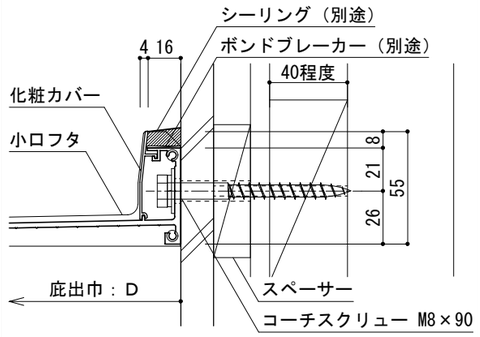

コーチスクリューの木材下穴は５φとし、サ
イディングは１０φ程度の穴をあけて下さい。

10/11/08　　GL24L-1-0900

L型庇取付図

D=240, L=1000

平 面 図

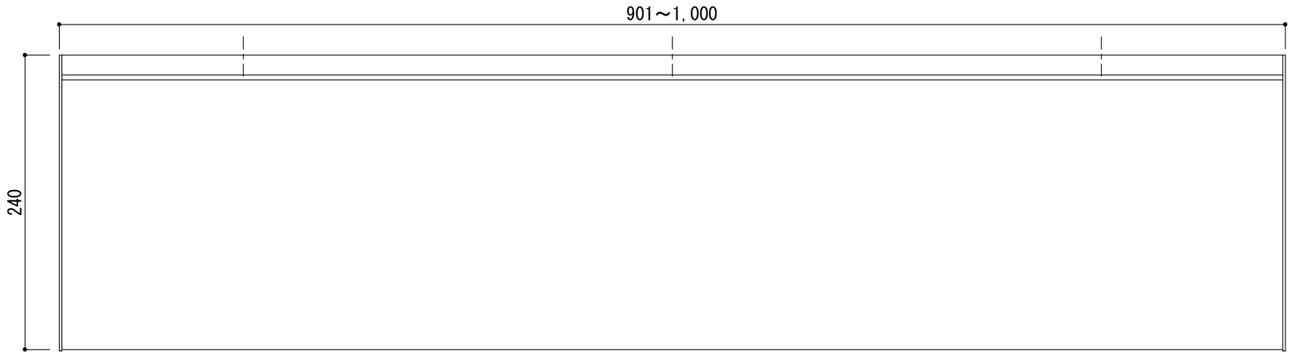

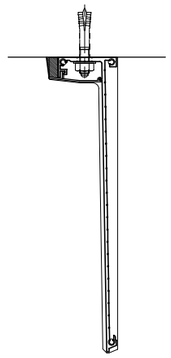

正 面 姿 図

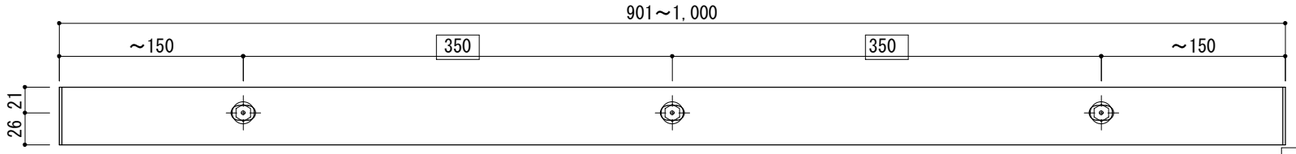

□ は固定寸法

S＝1／5

断面詳細図

RC

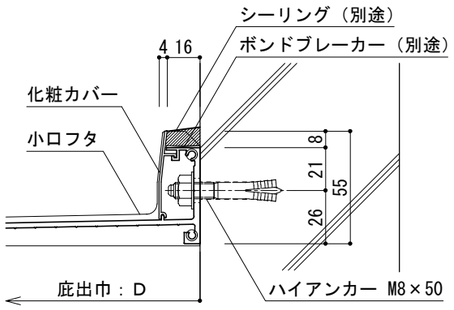

ALC

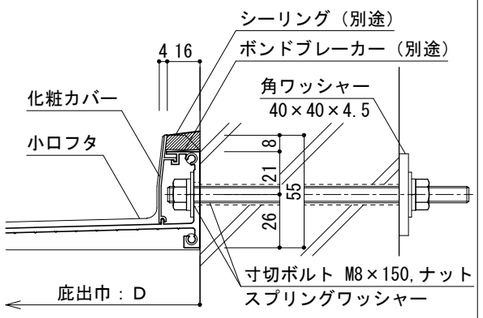

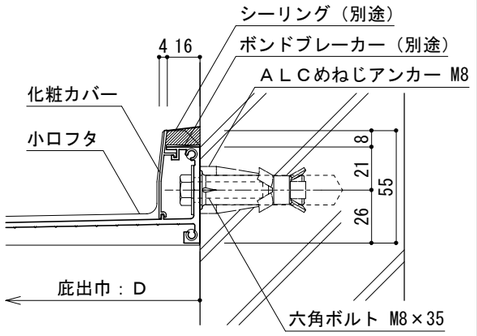

鉄骨下地通気窯業

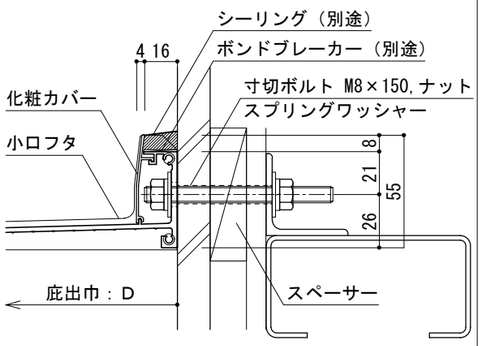

寸切ボルトは、L=150を所定
長さに現場カットして下さい。

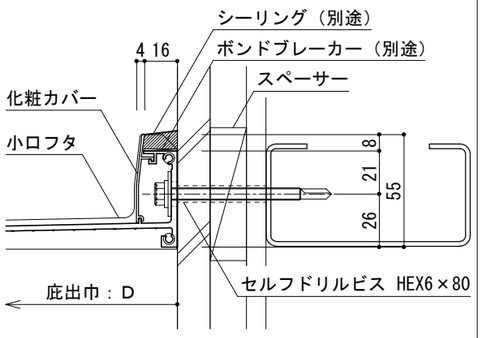

押出成型セメント板

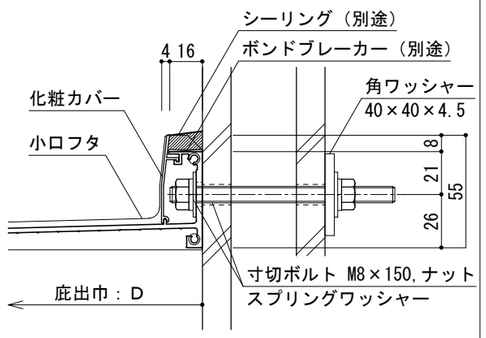

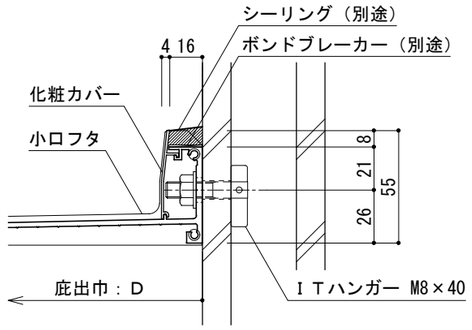

木下地通気窯業

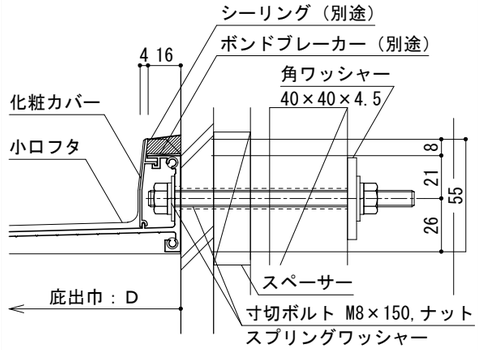

寸切ボルトは、L=150を所定
長さに現場カットして下さい。

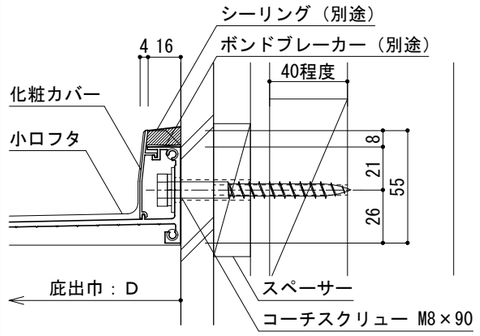

コーチスクリューの木材下穴は５φとし、サ
イディングは１０φ程度の穴をあけて下さい。

10/11/08 GL24L-1-1000